SCHALTSCHRANK-TURMDREHKRAN
SWITCH BOX-TOWER CRAN
ARMOIRE ELECTRIQUE-GRUE A TOUR

FORM 20,26H

MIT EDC
50/60Hz

SCHALTPLAN NR.-CIRCUIT DIAGRAM NO.-SCHEMA ELECTRIQUE ---------- 4005-21859

STÜCKLISTE NR.-PART LIST NO.-LISTE DE PIECES NO. ---------- 4005-62746

GERÄTEPLAN NR.-EQUIPEMENT DIAGRAM NO.-PLAN DE POSITIONNEMENT DES APPAREILS NO. 4005-81954

3				Gez.	17.12.02	KOENIG		Maßstab	LIEBHERR-WERK	DECKBLATT	TYPE F20,26H PU	▫ SI
2								:	BIBERACH GmbH			+
1				Bearb.							Zeich-Nr. 4005-21859	Blatt 1+
	Änderung	Datum	Name		Datum	Name			(Copyright (c))			Ident Nr. 939446701

```
*****************************************************************************
* Blattverzeichnis                                  Datum: 19.09.01  Seite:  1 *
*****************************************************************************
* Zeichnungs-Nr.:  4005-21859                    * LIEBHERR-WERK          *
* Bezeichnung:     SCHALTSCHRANK S1              * BIBERACH GmbH          *
* Type       :     F20,26H PU                    * 88400 BIBERACH         *
* Werk-Nr.   :                                   *                        *
* Identnummer:     939446701                                               *
*                                                                          *
*****************************************************************************
```

Blatt	Blattbezeichnung	Ort	Datum	Name
Anlage: S1				
1	DECKBLATT		SEPT.00	KOENIG
2	197-INHALTSVERZEICHNIS LIST OF CONTENS SOMMAIRE		19.09.01	KOENIG
3	11-EINSPEISUNG SUPPLY ALIMENTATION		SEPT.00	KOENIG
4	16-STEUERUNG CONTROL SYSTEM SYSTEME DE COMMANDE		SEPT.00	KOENIG
5	16-STEUERUNG CONTROL SYSTEM SYSTEME DE COMMANDE		SEPT.00	KOENIG
6	13-HORN HORN KLAXON		SEPT.00	KOENIG
7	27-DREHWERK SLEWING GEAR MÉC.D'ORIENTATION		SEPT.00	KOENIG
8	27-DREHWERK SLEWING GEAR MÉC.D'ORIENTATION		SEPT.00	KOENIG
9	27-DREHWERK SLEWING GEAR MÉC.D'ORIENTATION		SEPT.00	KOENIG
10	29-KATZFAHRWERK TROLLEY TRAVEL GEAR MÉC.DE DISTRIBUTION		SEPT.00	KOENIG
11	29-KATZFAHRWERK TROLLEY TRAVEL GEAR MÉC.DE DISTRIBUTION		SEPT.00	KOENIG
12	29-KATZFAHRWERK TROLLEY TRAVEL GEAR MÉC.DE DISTRIBUTION		SEPT.00	KOENIG
13	44-HYDRAULIKMOTOR HYDRAULIC MOTOR MOTEUR HYDRAULIQUE		SEPT.00	KOENIG
14	61-ÜBERLAST OVERLOAD SURCHARGE		SEPT.00	KOENIG
15	30-HUBWERK HOIST GEAR MÉC.DE LEVAGE		SEPT.00	KOENIG
16	30-HUBWERK HOIST GEAR MÉC.DE LEVAGE		SEPT.00	KOENIG
17	30-HUBWERK HOIST GEAR MÉC.DE LEVAGE		SEPT.00	KOENIG
18	184-EINTEILIGES STEUERPULT P1 CONTROL PANEL PUPITRE DE COMMANDE MONOBLOC		SEPT.00	KOENIG
19	5-STECKVORRICHTUNG PLUG-IN DEVICE DISPOSITIF ENFICHABLE		SEPT.00	KOENIG
20	234-KATZ+DREHBEGRENZUNG TROLLEYING+SLEWING LIMITATION LIM. MVTS. CHARIOT+ORIENTATION		SEPT.01	KOENIG

****
Ende der Liste

3				Gez.	17.12.02	KOENIG		Maßstab	LIEBHERR-WERK	197-INHALTSVERZEICHNIS	TYPE F20,26H PU	= S1
2				Bearb.				:	BIBERACH GmbH	LIST OF CONTENS	Zeich-Nr. 4005-21859	Blatt 2
1									Copyright (c)	SOMMAIRE		Ident Nr. 939446701
	Änderung	Datum	Name		Datum	Name						

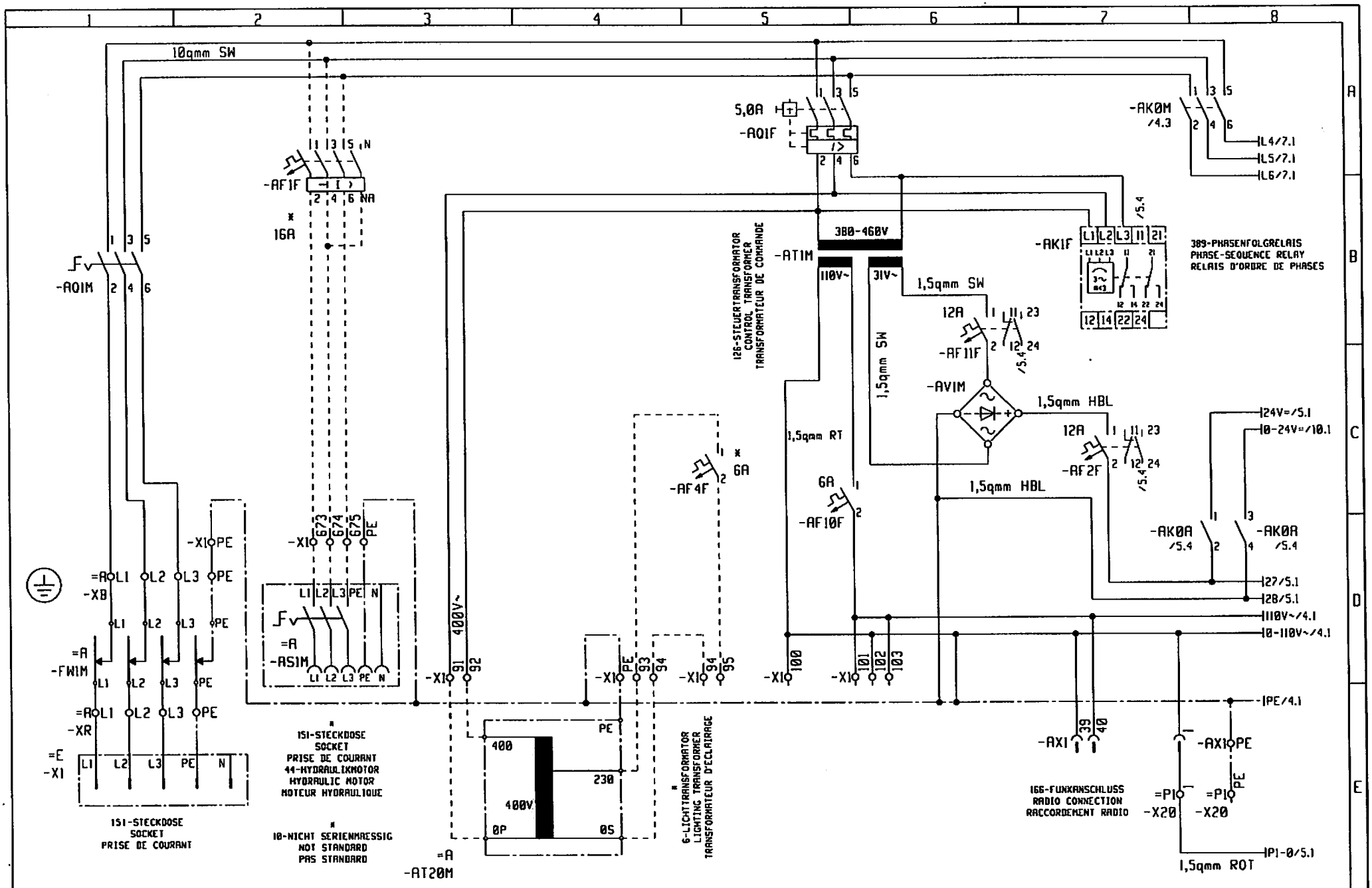

3				Gez.	17.12.02	KOENIG		Maßstab	LIEBHERR-WERK	11-EINSPEISUNG	TYPE F20,26H PU	= 51
2				Bearb.				:	BIBERACH GmbH	SUPPLY		+
1	2001 3223	03.05.01	KOENIG							ALIMENTATION	Zeich-Nr. 4005-21859	Blatt 34
	Änderung	Datum	Name		Datum	Name			Copyright (c)			Ident Nr. 939446701

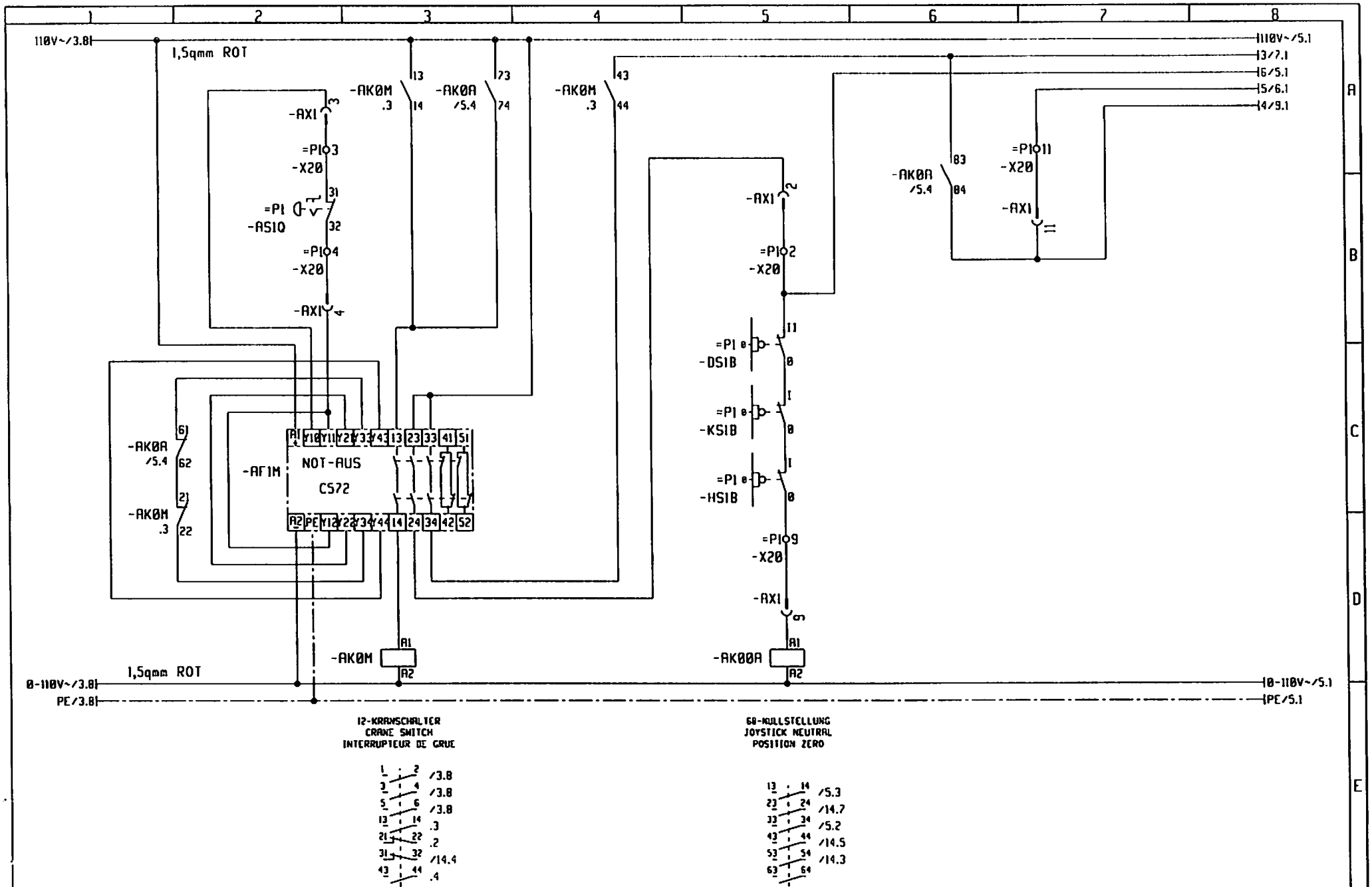

3				Gez.	17.12.02	KOENIG		Maßstab	LIEBHERR-WERK	16-STEUERUNG	TYPE F20,2GH PU	= 51
2				Bearb.				:	BIBERACH GmbH	CONTROL SYSTEM		+
1										SYSTEME DE COMMANDE	Zeich-Nr. 4005-21859	Blatt 4+
	Änderung	Datum	Name		Datum	Name			Copyright (c)			Ident Nr. 939446701

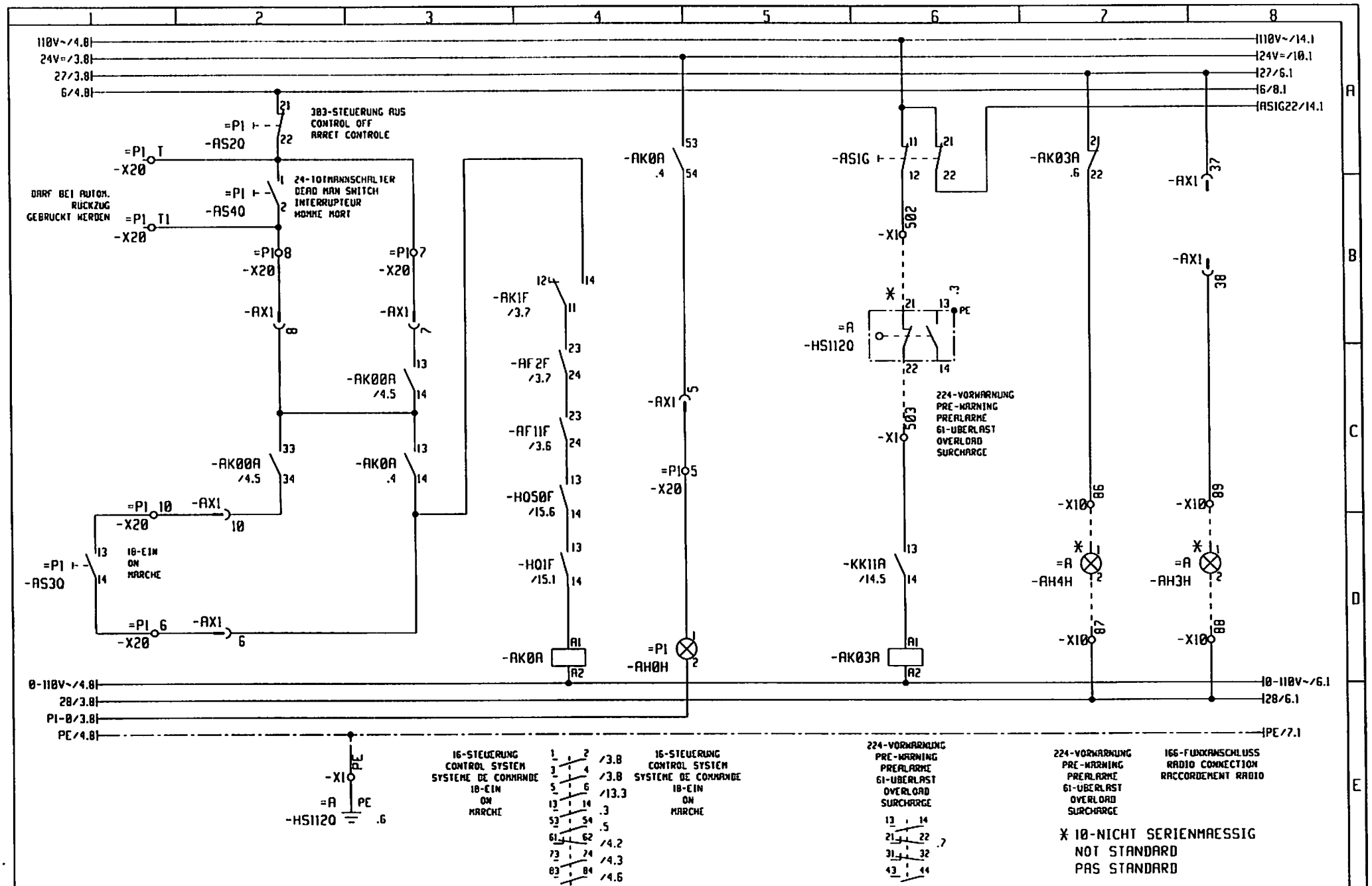

3				Gez.	17.12.02	KOENIG		Maßstab	LIEBHERR-WERK BIBERACH GmbH	16-STEUERUNG CONTROL SYSTEM SYSTEME DE COMMANDE	TYPE F20,26H PU	= S1
2				Bearb.				:				+
1	2001 1394	05.09.01	KOENIG								Zeich-Nr. 4005-21859	Blatt S+
	Änderung	Datum	Name		Datum	Name			Copyright (c)			Ident Nr. 939446701

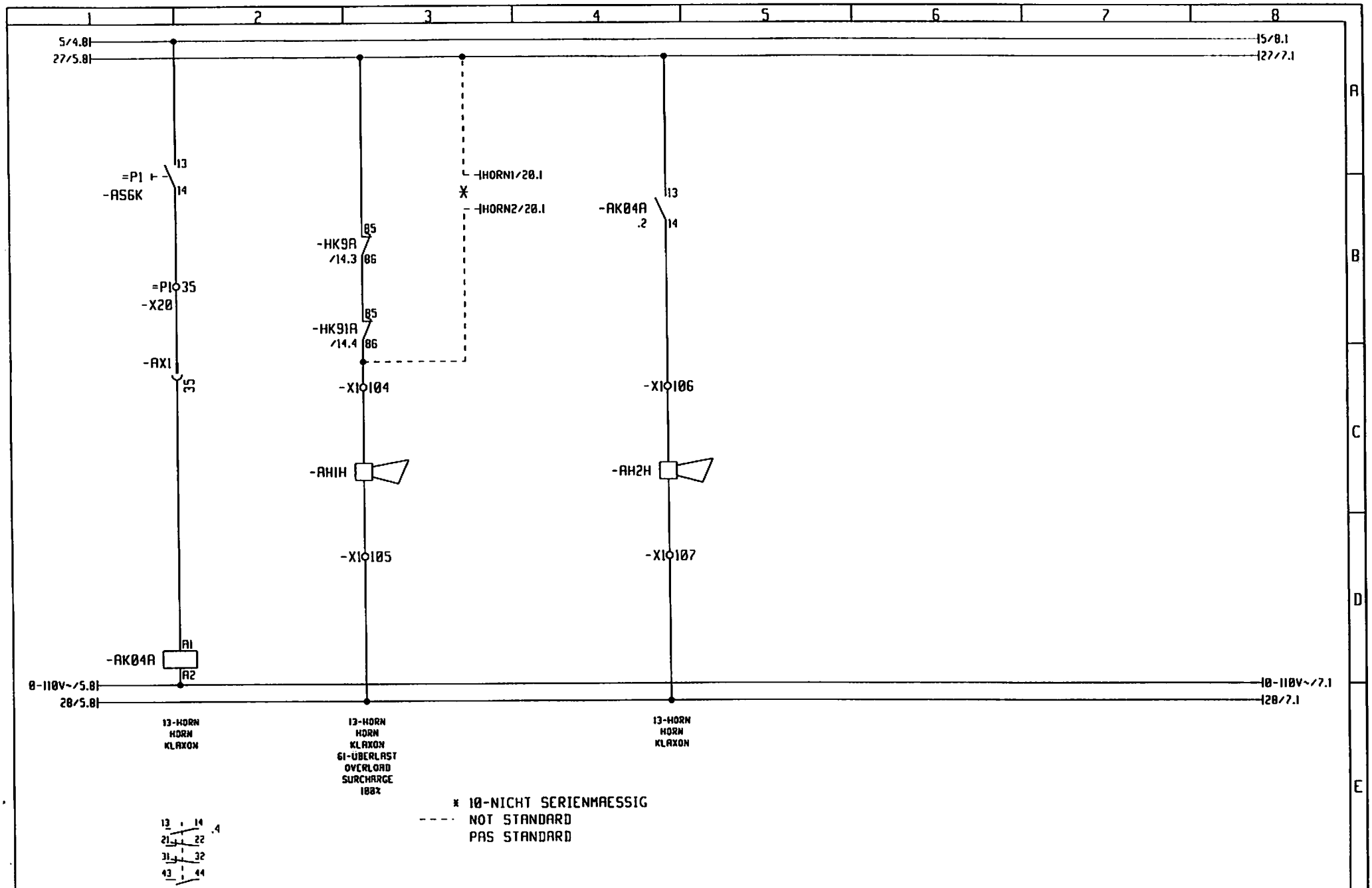

3				Gez.	17.12.02	KOENIG		Maßstab	LIEBHERR-WERK	13-HORN	TYPE F20,26H PU	▫ S1
2								:	BIBERACH GmbH	HORN		↑
1	2801 3403	19.09.01	KOENIG	Bearb.						KLAXON	Zeich-Nr. 4005-21859	Blatt 6↑
	Änderung	Datum	Name		Datum	Name			Copyright (c)			Ident Nr. 939446701

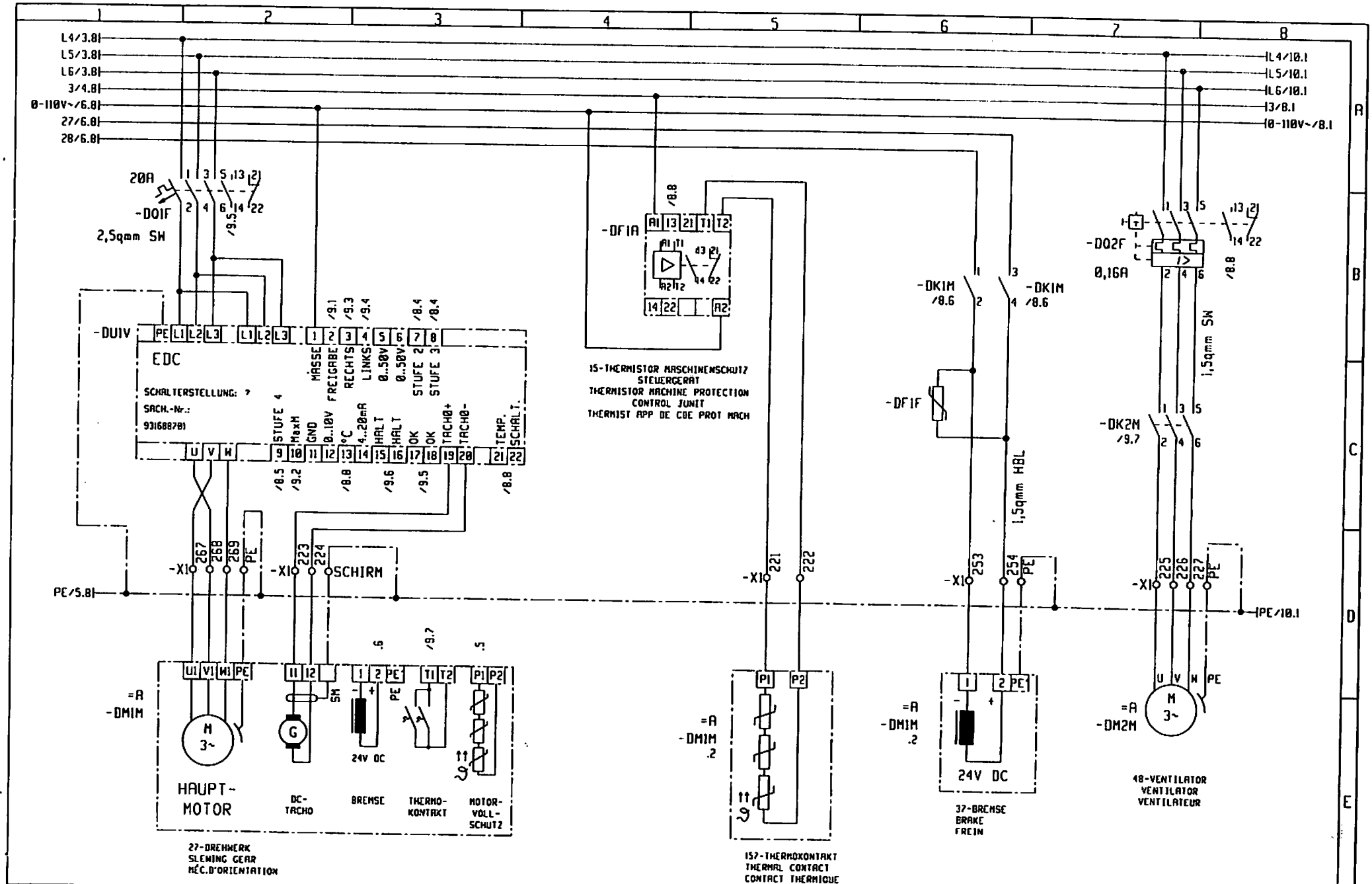

3				Gez.	17.12.02	KOENIG		Maßstab	LIEBHERR-WERK	27-DREHWERK	TYPE F20,26H PU
2				Bearb.				:	BIBERACH GmbH	SLEWING GEAR	Zeich-Nr. 4005-21859
1	Änderung	Datum	Name		Datum	Name			Copyright (c)	MÉC.D'ORIENTATION	

= SI
+
Blatt 7+
Ident Nr. 939446701

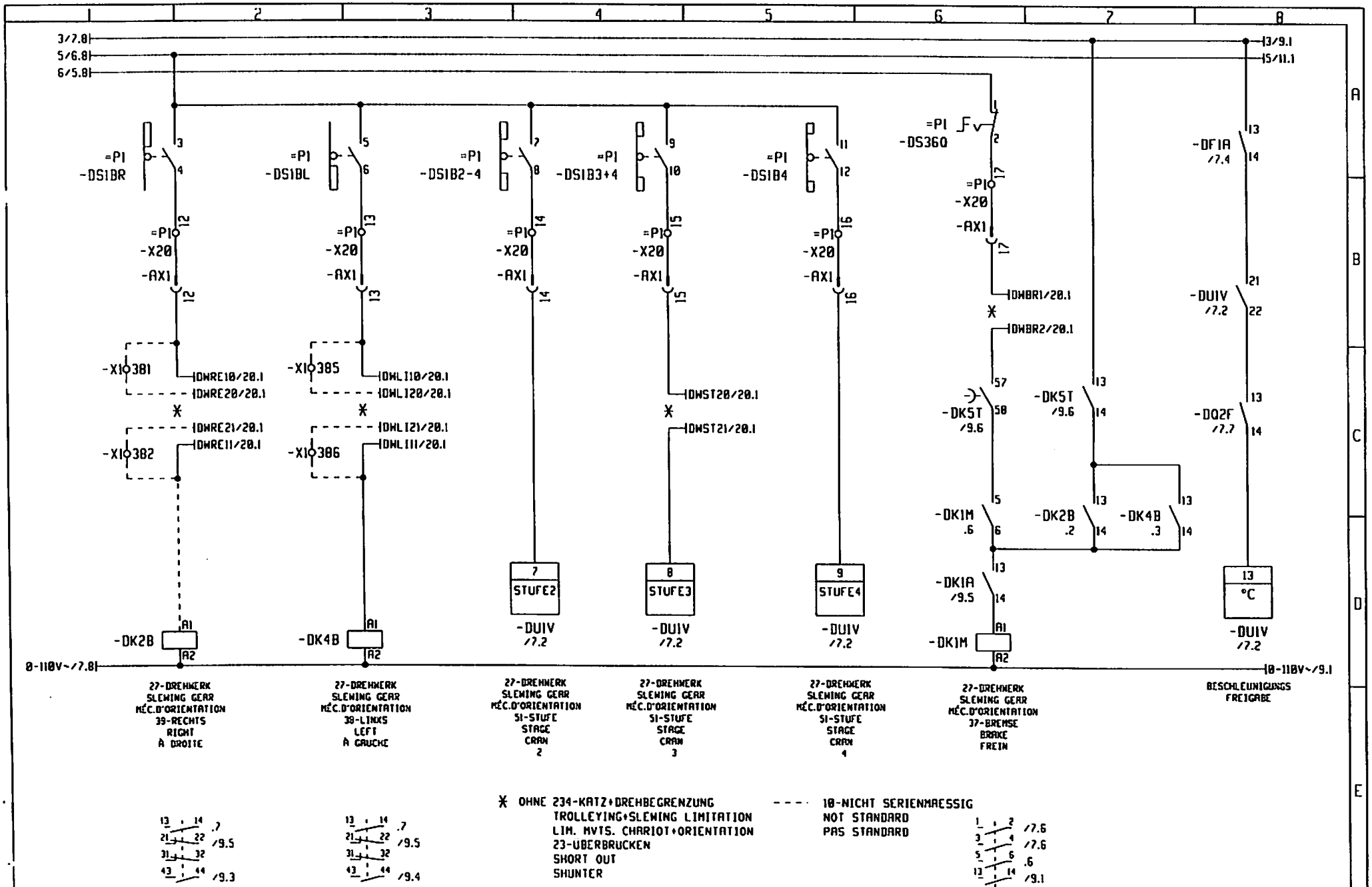

3				Gez.	17.12.02	KOENIG		Maßstab	LIEBHERR-WERK BIBERACH GmbH	27-DREHWERK SLEWING GEAR MÉC.D'ORIENTATION	TYPE F20,26H PU
2				Bearb.				:			Zeich-Nr. 4005-21859
1	2081 3483	19.09.01	KOENIG								
	Änderung	Datum	Name		Datum	Name			Copyright (c)		

= S1
+
Blatt 8+
Ident Nr. 939446701

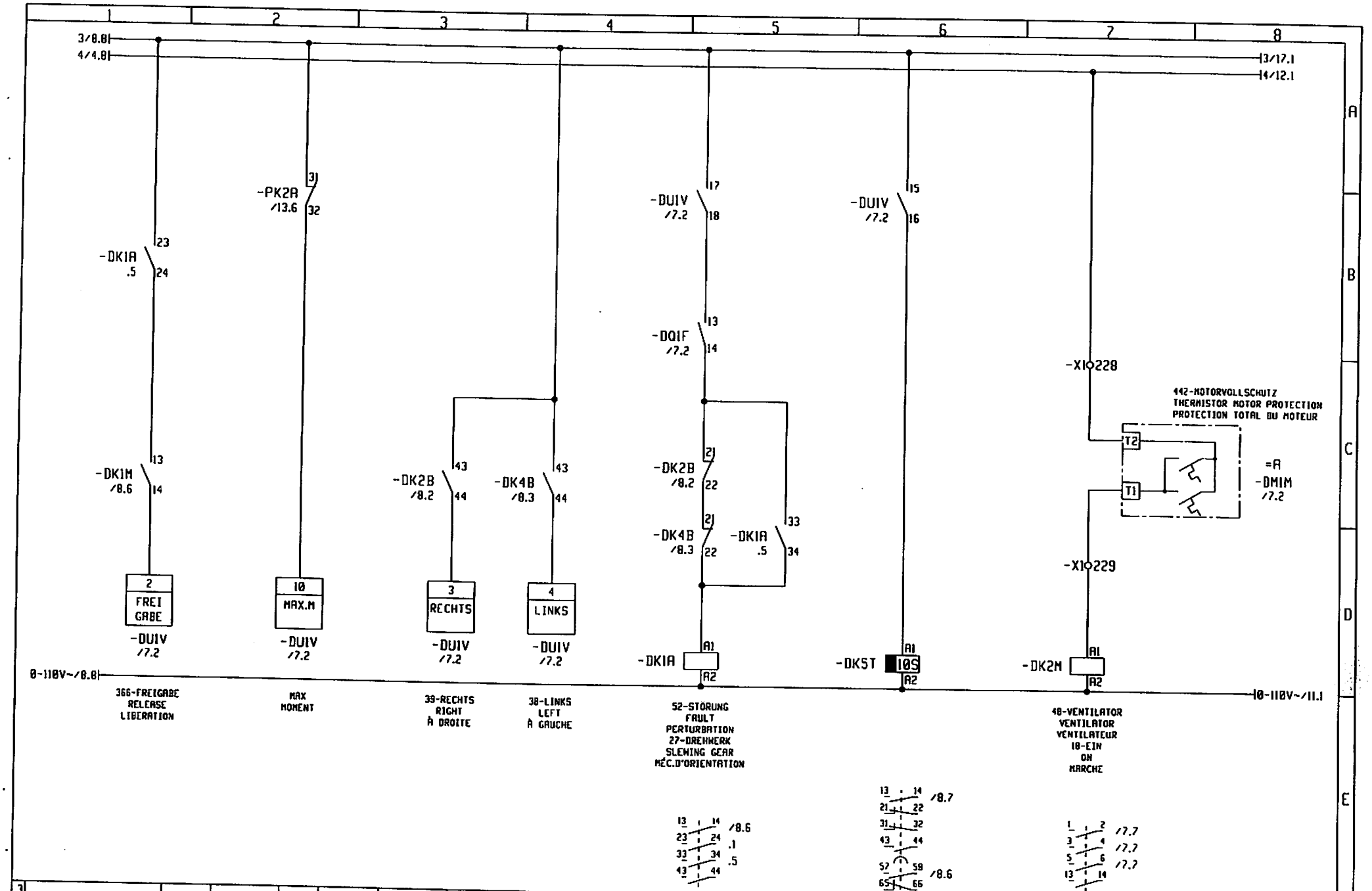

3				Gez.	17.12.02	KOENIG		Maßstab	LIEBHERR-WERK	27-DREHWERK	TYPE F20,26H PU	= 51
2				Bearb.				:	BIBERACH GmbH	SLEWING GEAR		+
1	Änderung	Datum	Name		Datum	Name			Copyright (c)	MÉC.D'ORIENTATION	Zeich-Nr. 4005-21859	Blatt 9+
												Ident Nr. 939446701

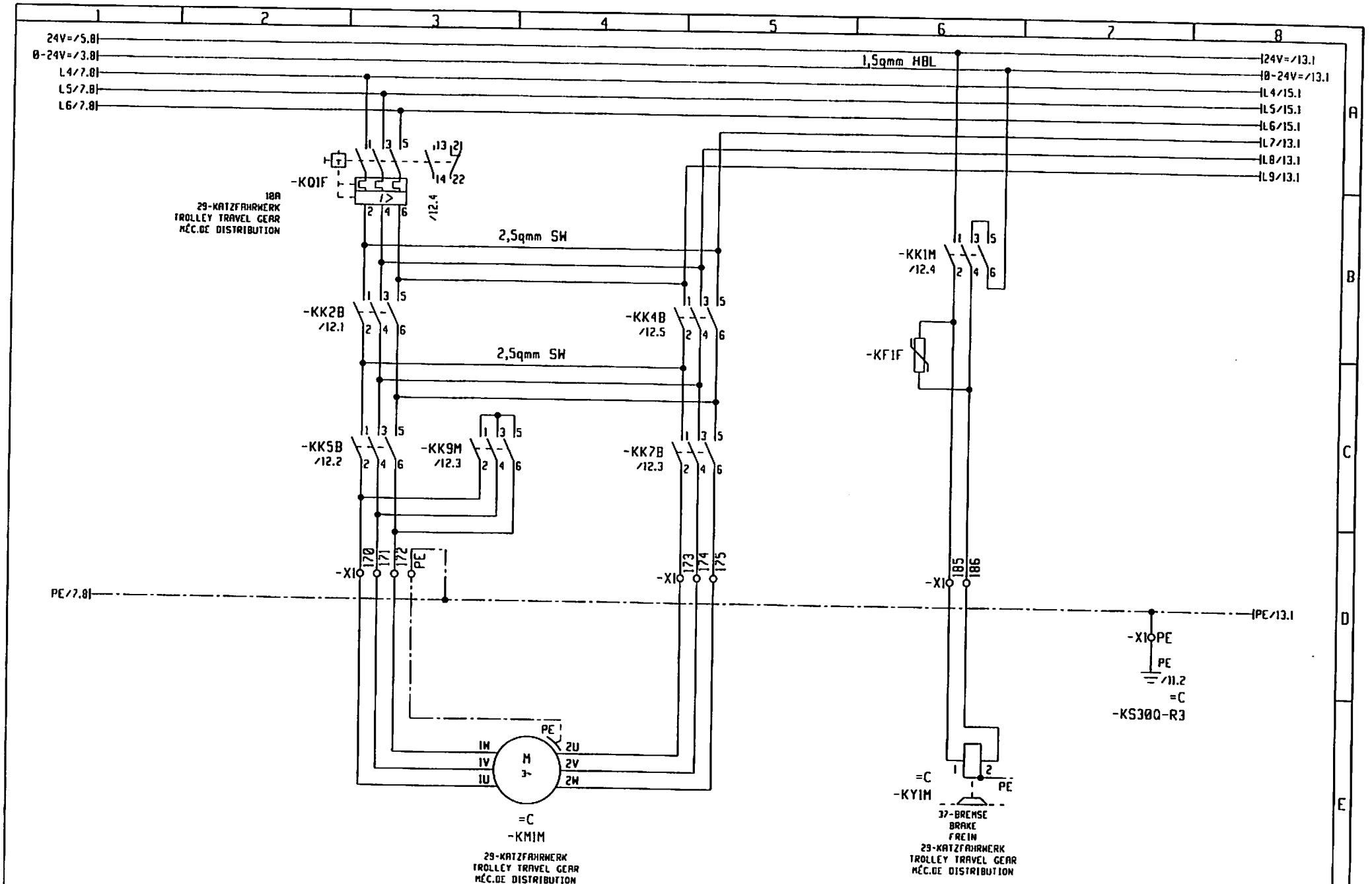

3				Gez.	17.12.02	KOENIG		Maßstab	LIEBHERR-WERK BIBERACH GmbH	29-KATZFAHRWERK TROLLEY TRAVEL GEAR MÉC.DE DISTRIBUTION	TYPE F20,26H PU	• SI
2				Bearb.				:			Zeich-Nr. 4005-21859	↑
1	Änderung	Datum	Name		Datum	Name			Copyright (c)			Blatt 10+
												Ident Nr. 939446701

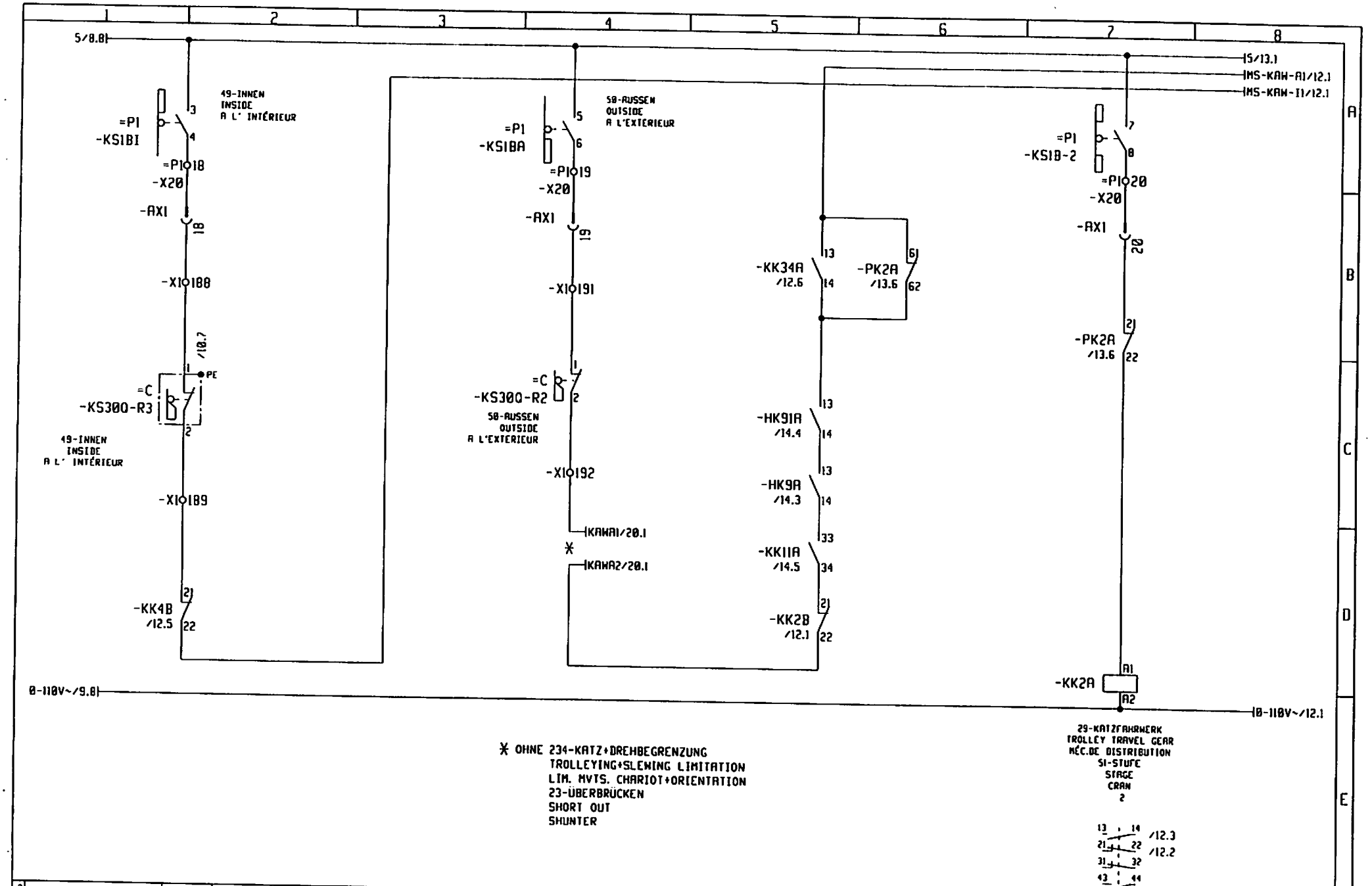

3				Gez.	17.12.02	KOENIG		Maßstab	LIEBHERR-WERK	29-KATZFAHRWERK	TYPE F20,26H PU	= S1
2				Bearb.				:	BIBERACH GmbH	TROLLEY TRAVEL GEAR		+
1	2001 3403	19.09.01	KOENIG		Datum	Name			Copyright (c)	MÉC.DE DISTRIBUTION	Zeich-Nr. 4005-21859	Blatt 11+
	Änderung	Datum	Name									Ident Nr. 939446701

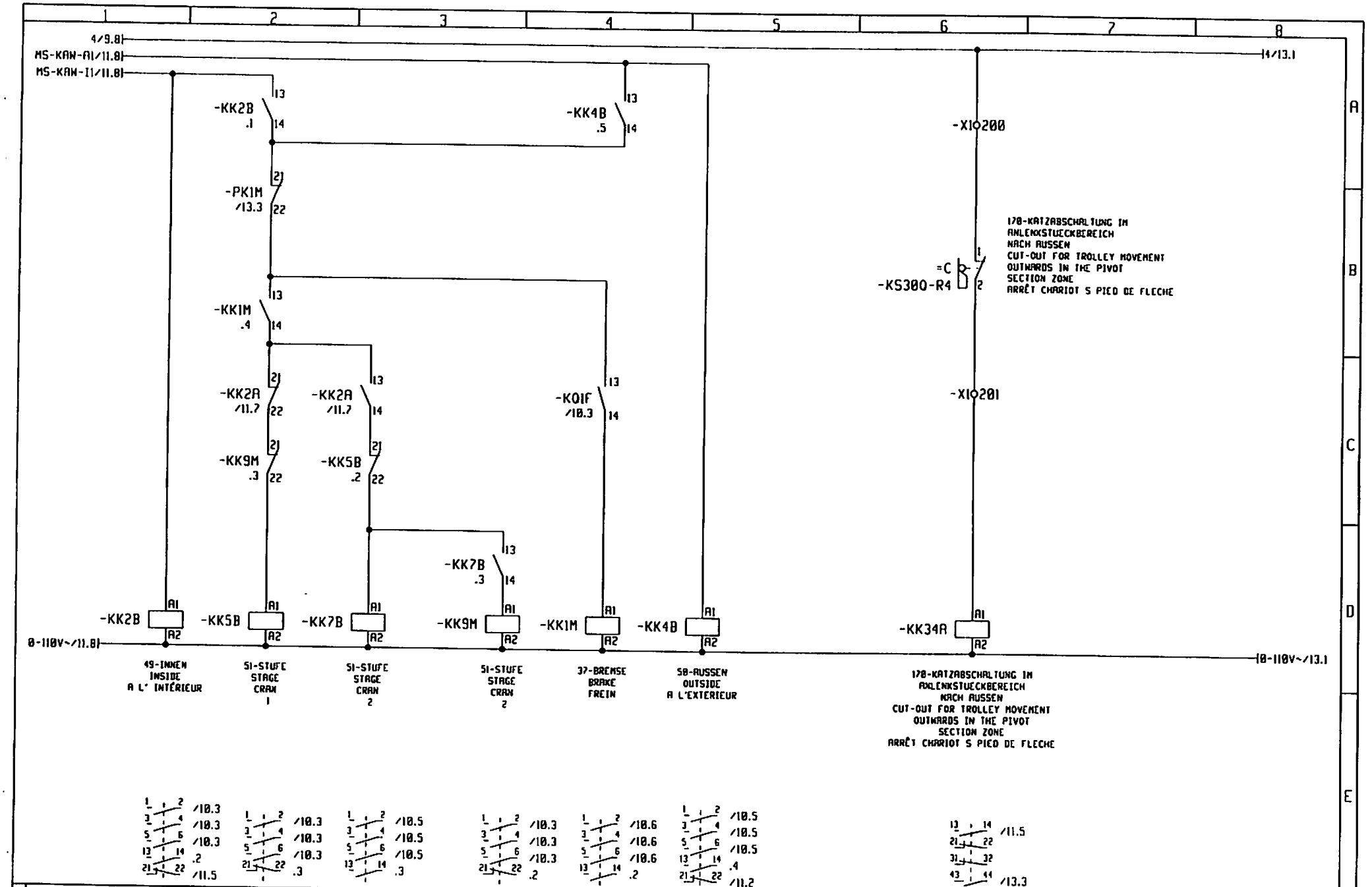

3											
2				Gez.	17.12.02	KOENIG		Maßstab	LIEBHERR-WERK	29-KATZFAHRWERK	TYPE F20,26H PU	= S1
1				Bearb.				:	BIBERACH GmbH	TROLLEY TRAVEL GEAR	Zeich-Nr. 4005-21859	+
	Änderung	Datum	Name		Datum	Name			Copyright (c)	MÉC.DE DISTRIBUTION		Blatt 12+
												Ident Nr. 939446701

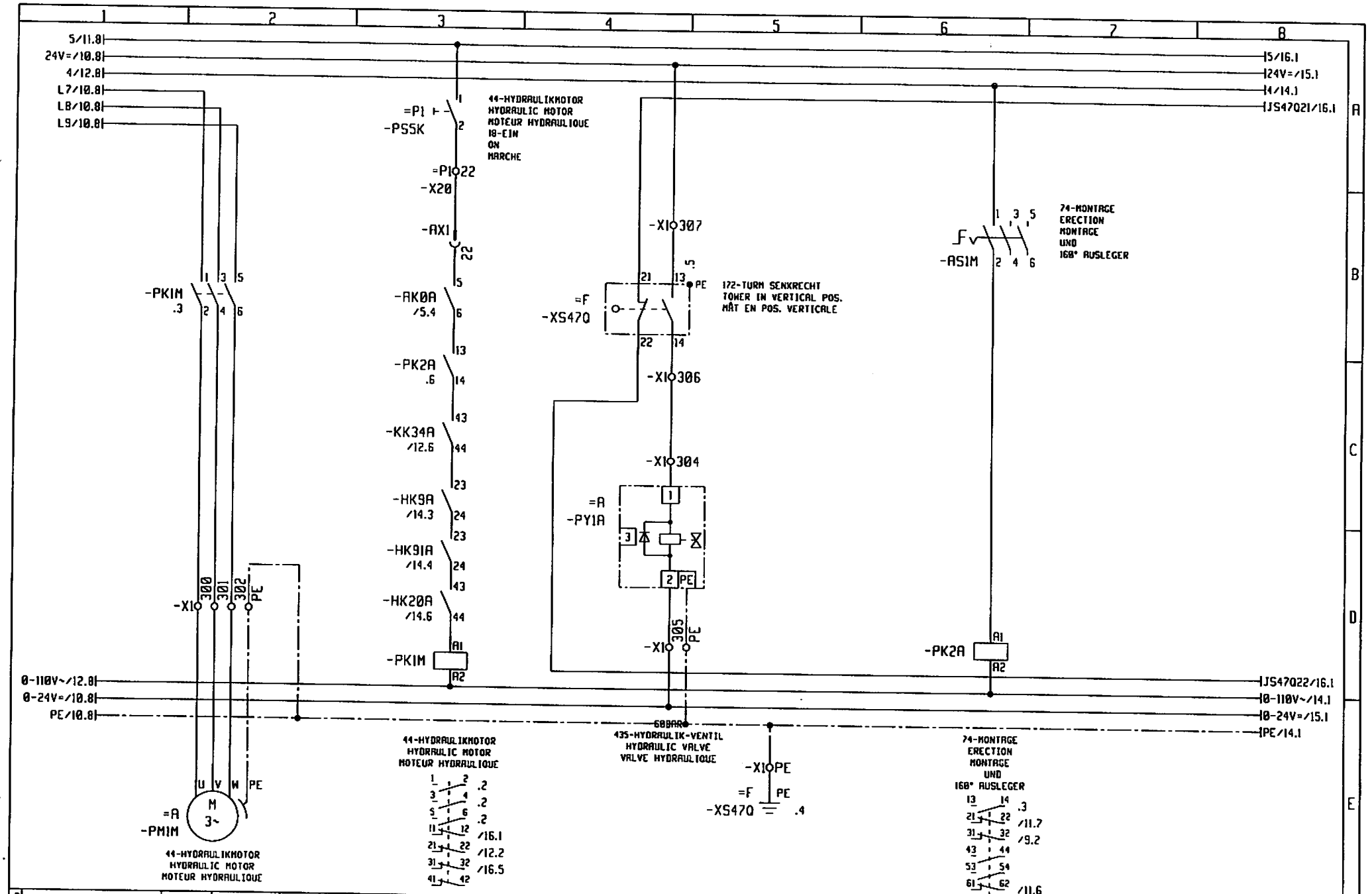

3				Gez.	17.12.02	KOENIG		Maßstab	LIEBHERR-WERK BIBERACH GmbH	44-HYDRAULIKMOTOR HYDRAULIC MOTOR MOTEUR HYDRAULIQUE	TYPE F20,26H PU
2								:			
1	2001 3137	19.03.01	KOENIG	Bearb.					Copyright (c)		Zeich-Nr. 4005-21859
	Änderung	Datum	Name		Datum	Name					

= S1
+
Blatt 13+
Ident Nr. 939446701

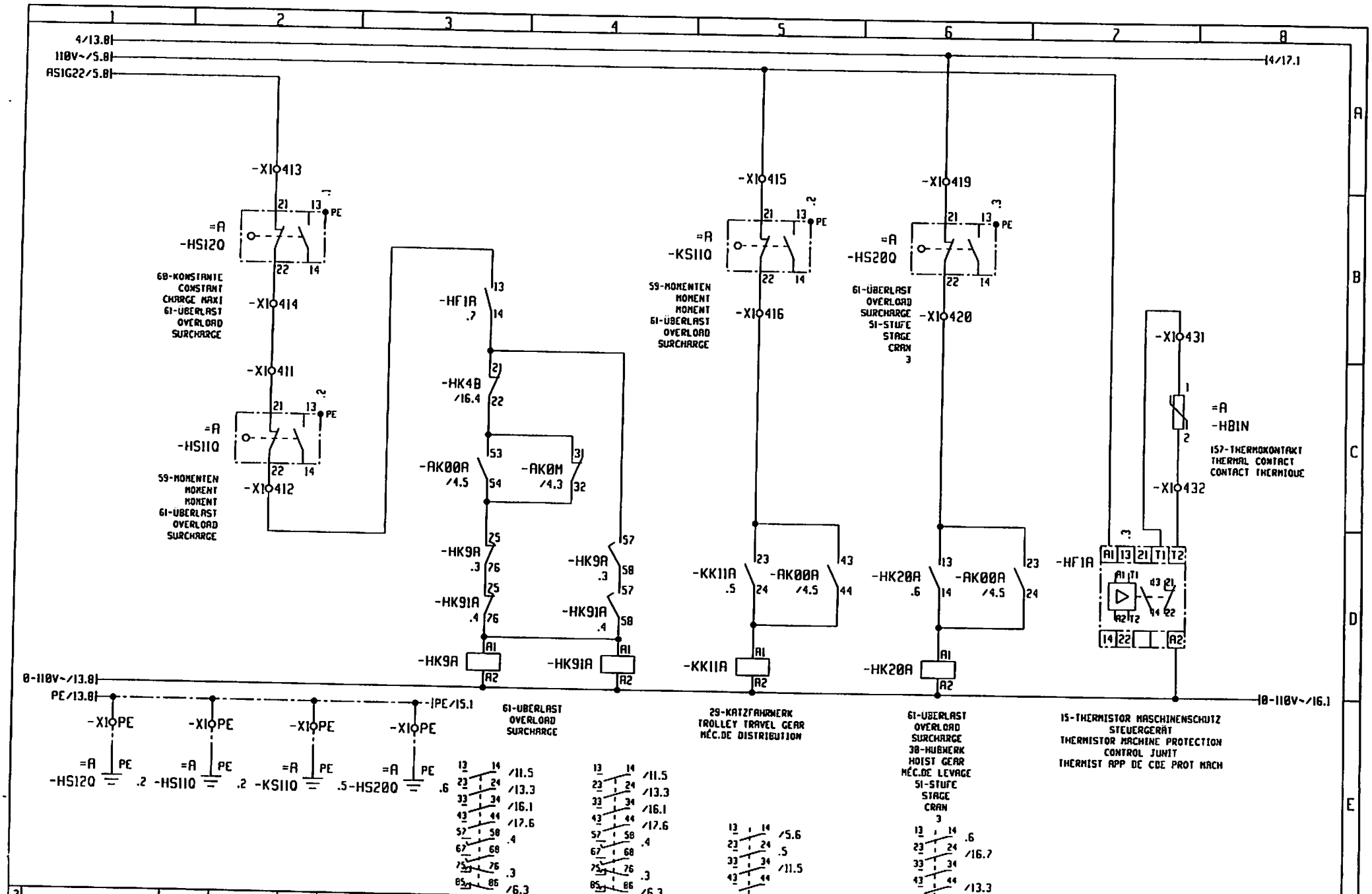

3				Gez.	17.12.02	KOENIG		Maßstab	LIEBHERR-WERK	61-ÜBERLAST	TYPE F20,26H PU	= S1
2				Bearb.				:	BIBERACH GmbH	OVERLOAD		+
1	Änderung	Datum	Name		Datum	Name			Copyright (c)	SURCHARGE	Zeich-Nr. 4005-21859	Blatt 14+
												Ident Nr. 939446701

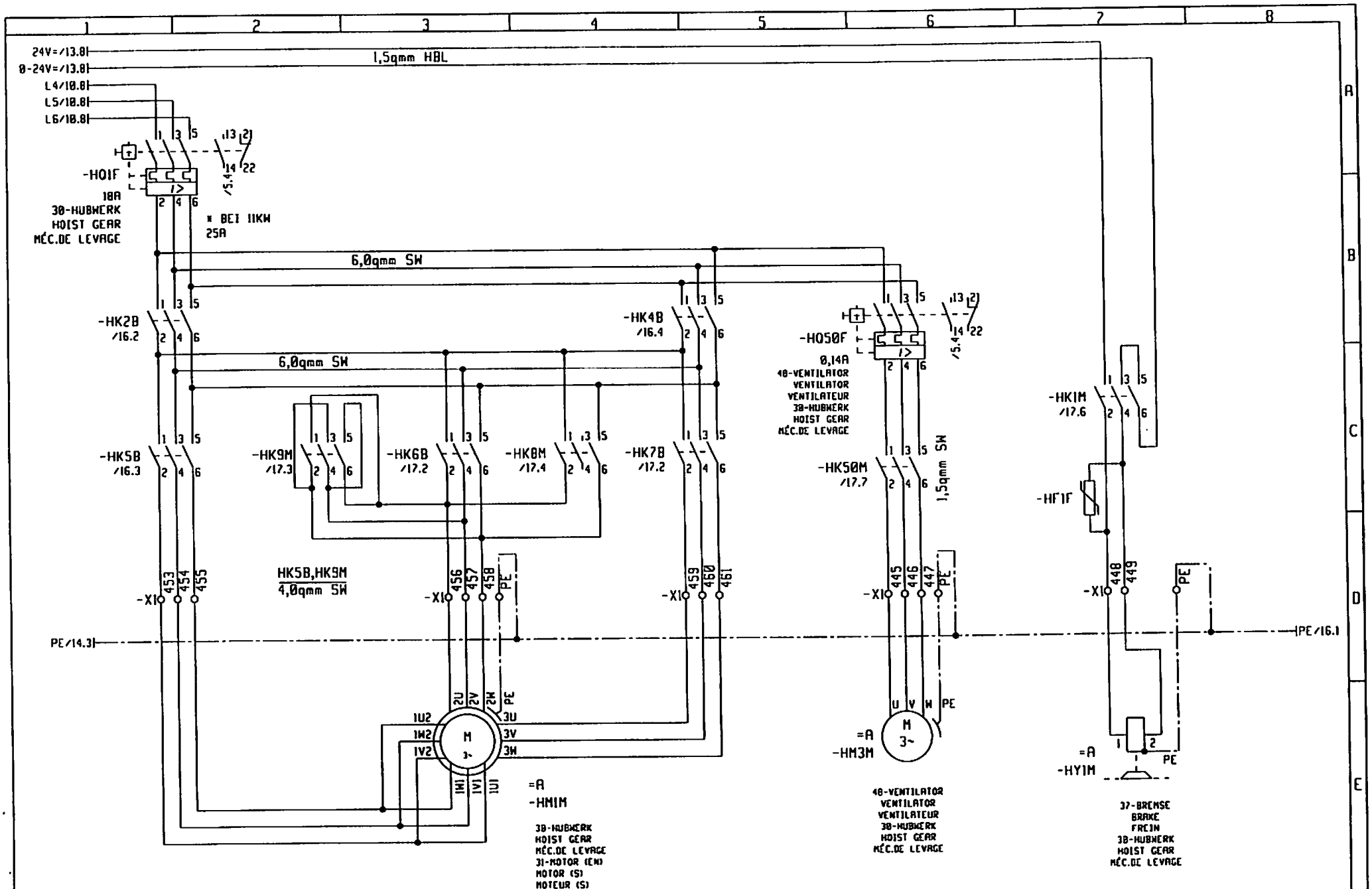

3				Gez.	17.12.02	KOENIG		Maßstab	LIEBHERR-WERK	30-HUBWERK	TYPE F20,26H PU	= SI
2				Bearb.				:	BIBERACH GmbH	HOIST GEAR		+
1	2881 3291	05.03.01	KOENIG							MÉC.DE LEVAGE	Zeich-Nr. 4005-21859	Blatt 15+
	Änderung	Datum	Name		Datum	Name			Copyright (c)			Ident Nr. 939446701

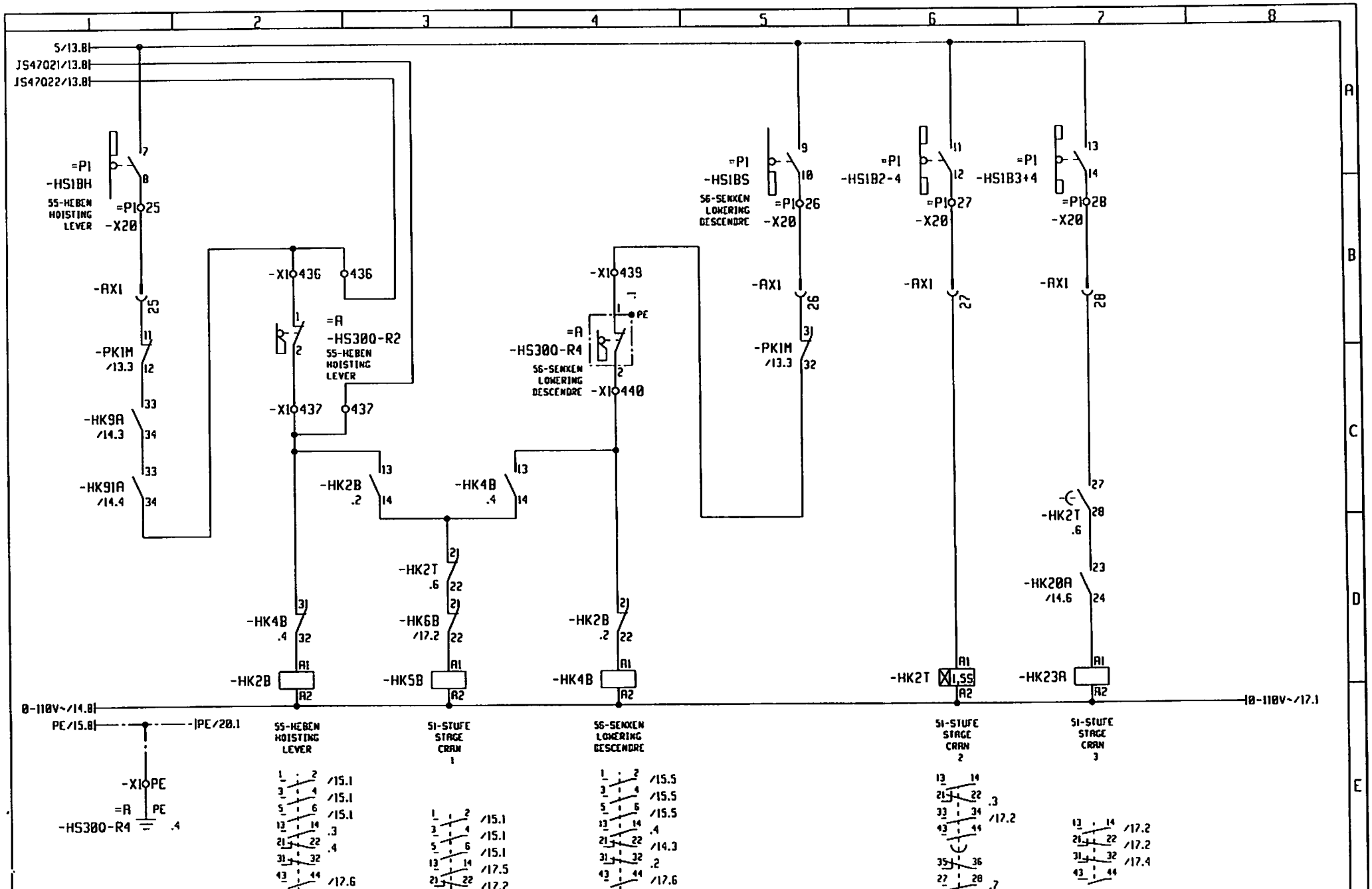

3				Gez.	17.12.02	KOENIG		Maßstab	LIEBHERR-WERK	30-HUBWERK	TYPE F20,26H PU	= S1
2				Bearb.				:	BIBERACH GmbH	HOIST GEAR		+
1	2081 3137	19.03.81	KOENIG							MÉC.DE LEVAGE	Zeich-Nr. 4005-21859	Blatt 16+
	Änderung	Datum	Name		Datum	Name			Copyright (c)			Ident Nr. 939446701

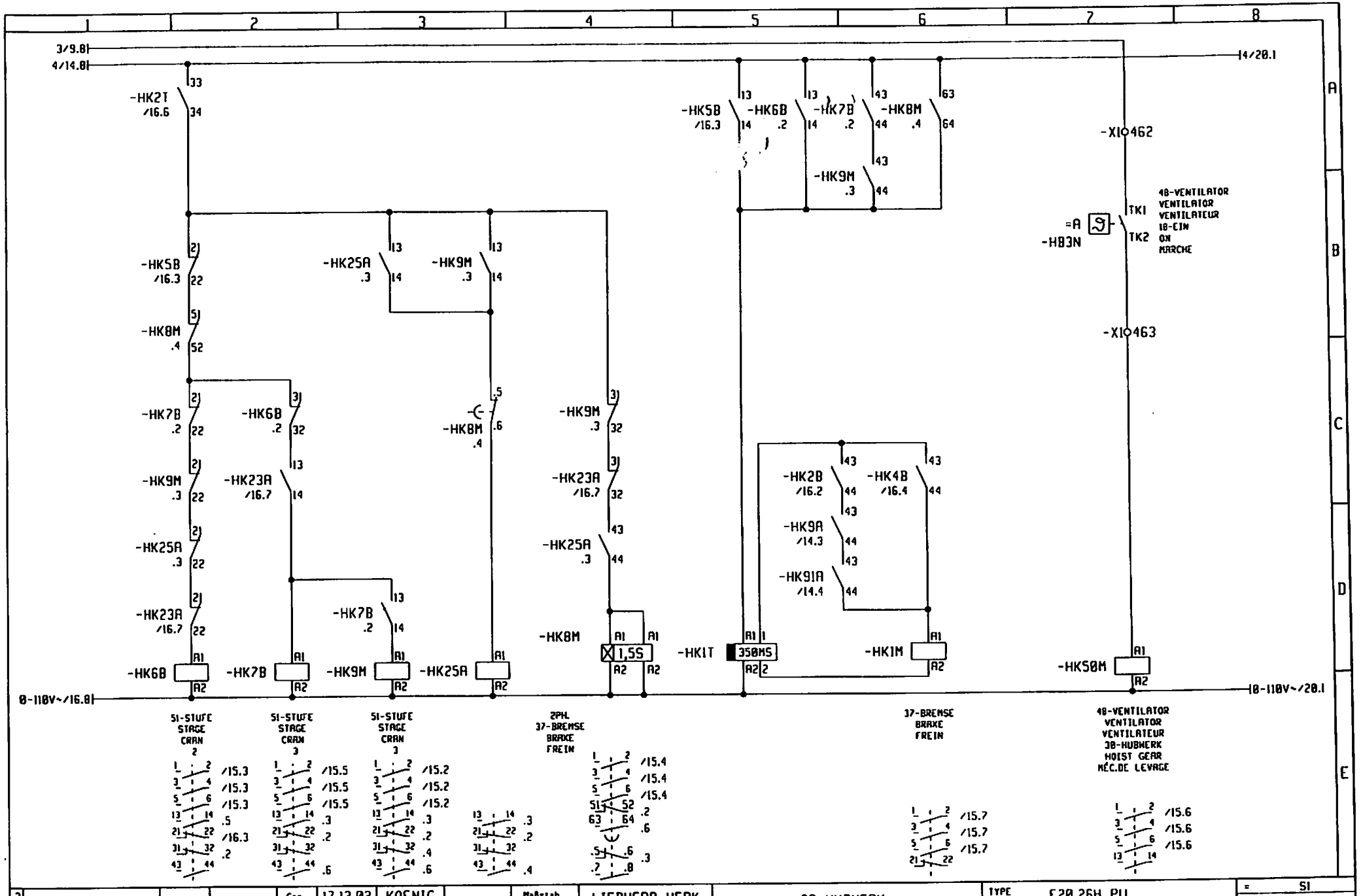

3				Gez.	17.12.02	KOENIG		Maßstab	LIEBHERR-WERK	38-HUBWERK	TYPE F20,26H PU	= S1
2				Bearb.				:	BIBERACH GmbH	HOIST GEAR		+
1										MÉC.DE LEVAGE	Zeich-Nr. 4005-21859	Blatt 17+
	Änderung	Datum	Name		Datum	Name			Copyright (c)			Ident Nr. 939446701

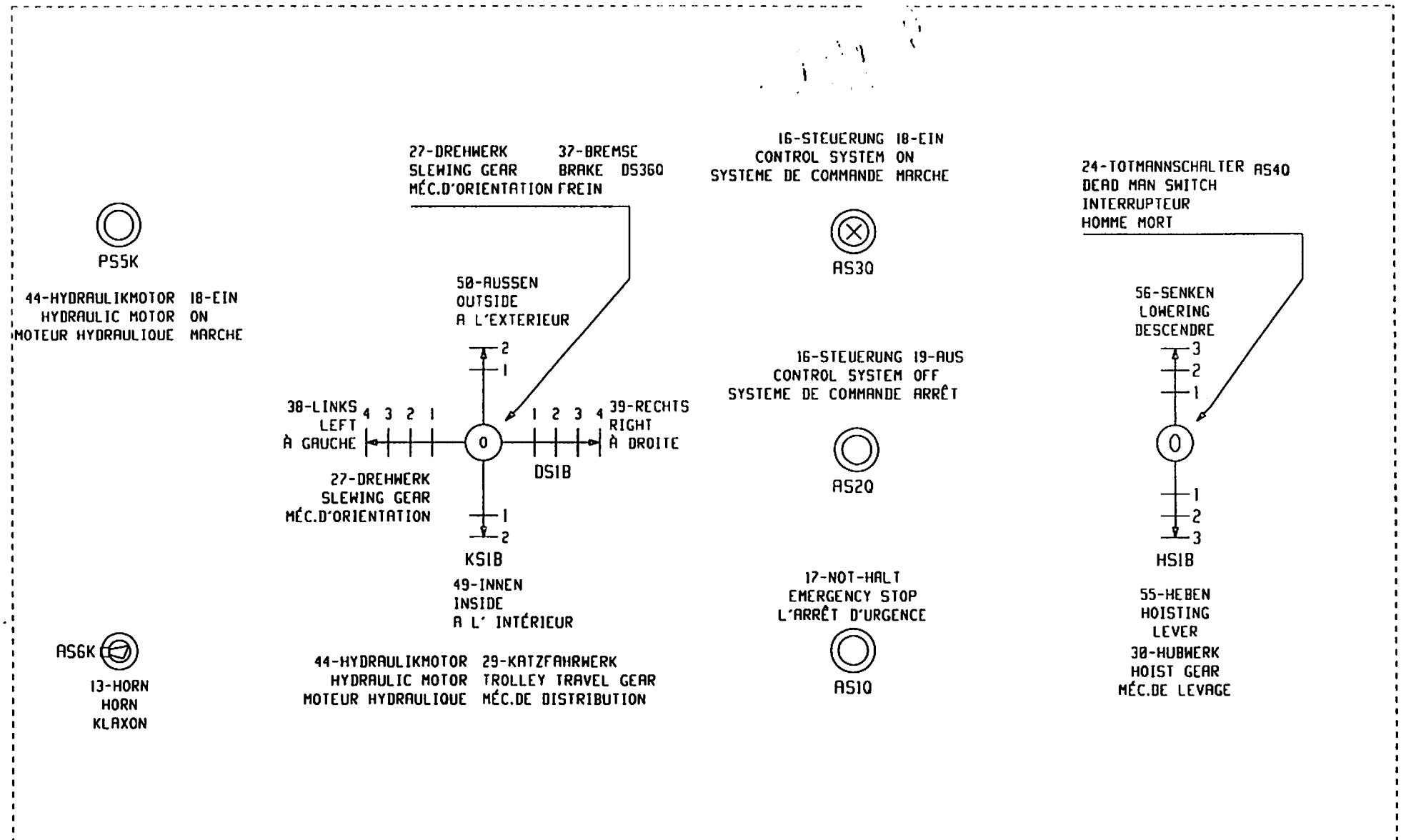

3				Gez.	17.12.02	KOENIG		Maßstab	LIEBHERR-WERK	184-EINTEILIGES STEUERPULT P1	TYPE F20,26H PU	= S1
2									BIBERACH GmbH	CONTROL PANEL		+
1				Bearb.				:		PUPITRE DE COMMANDE MONOBLOC	Zeich-Nr. 4005-21859	Blatt 18+
	Änderung	Datum	Name		Datum	Name			Copyright (c)			Ident Nr. 939446701

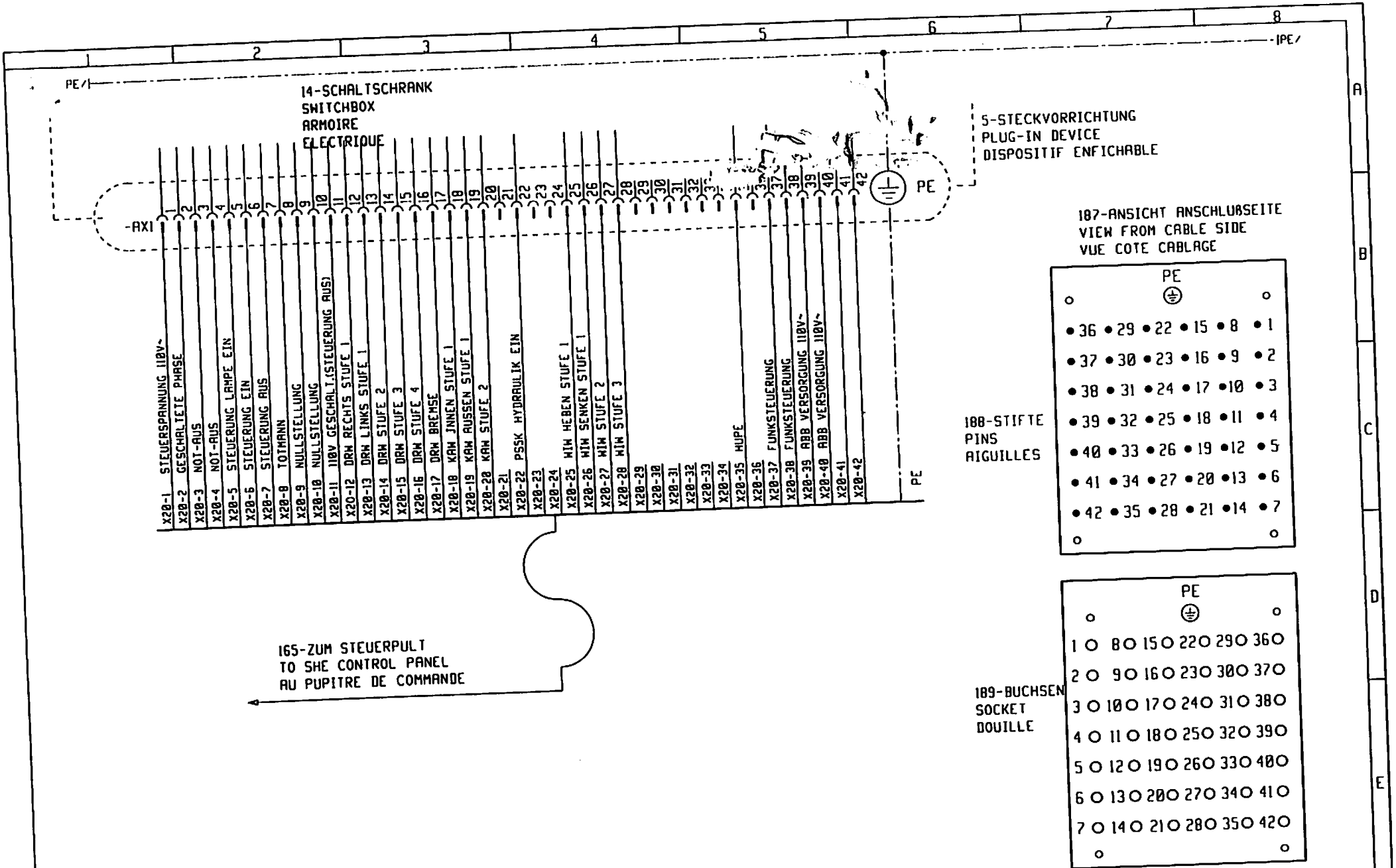

Gez.	17.12.02	KOENIG	Maßstab	LIEBHERR-WERK BIBERACH GmbH	5-STECKVORRICHTUNG PLUG-IN DEVICE DISPOSITIF ENFICHABLE	TYPE	F20,26H PU	=	S1
Bearb.			:	Copyright (c)		Zeich-Nr.	4005-21859	+	
Datum		Name						Blatt	19+
								Ident Nr.	939446701

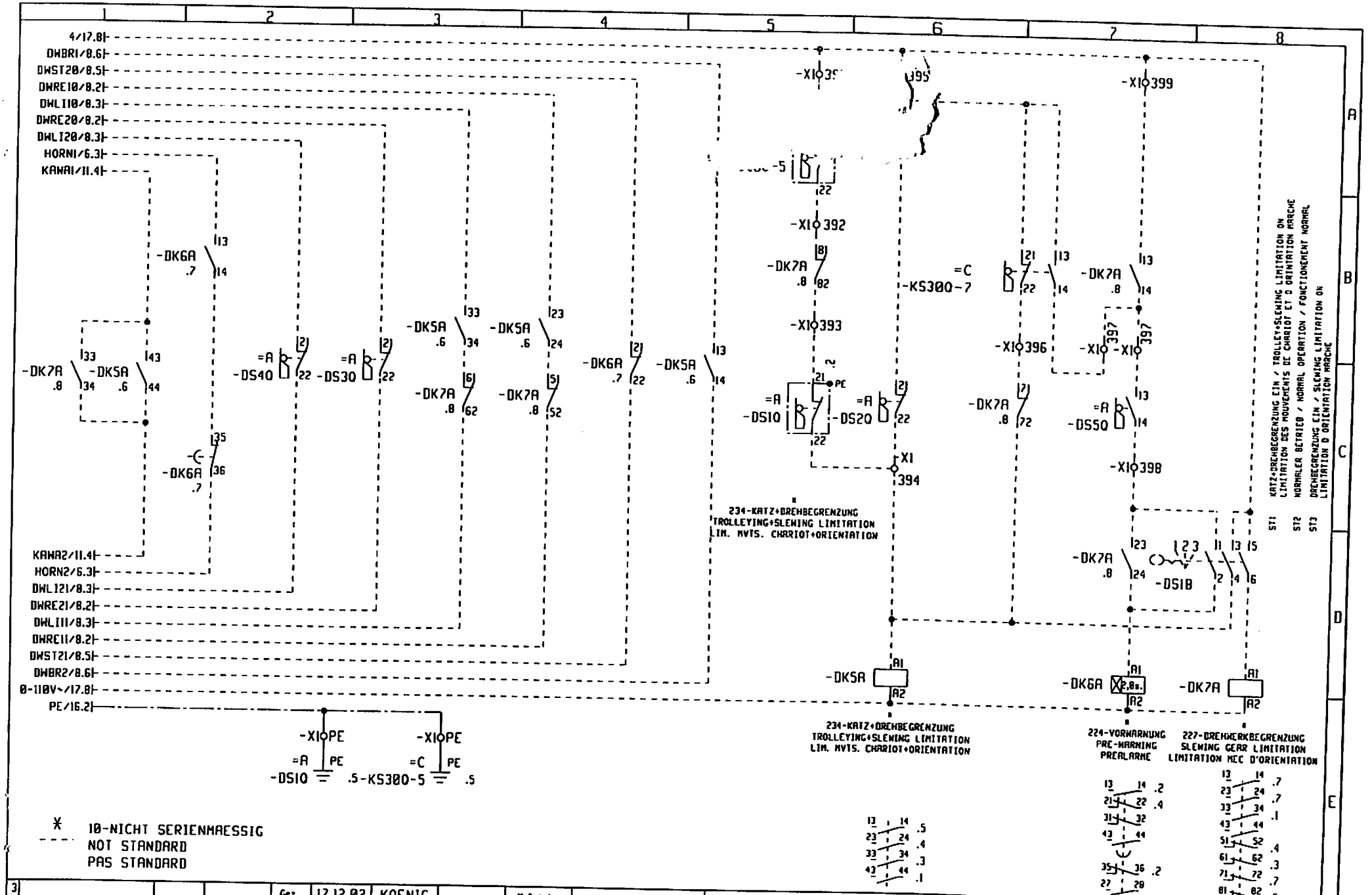

3				Gez.	17.12.02	KOENIG		Maßstab	LIEBHERR-WERK	234-KATZ+DREHBEGRENZUNG	TYPE F20,26H PU	= SI
2				Bearb.	SEPT.01	KOENIG		:	BIBERACH GmbH	TROLLEYING+SLEWING LIMITATION	Zeich-Nr. 4005-21859	+
1	2001 3483	19.09.01	KOENIG						Copyright (c)	LIM. MVTS. CHARIOT+ORIENTATION		Blatt 20-
	Änderung	Datum	Name		Datum	Name						Ident Nr. 939446701