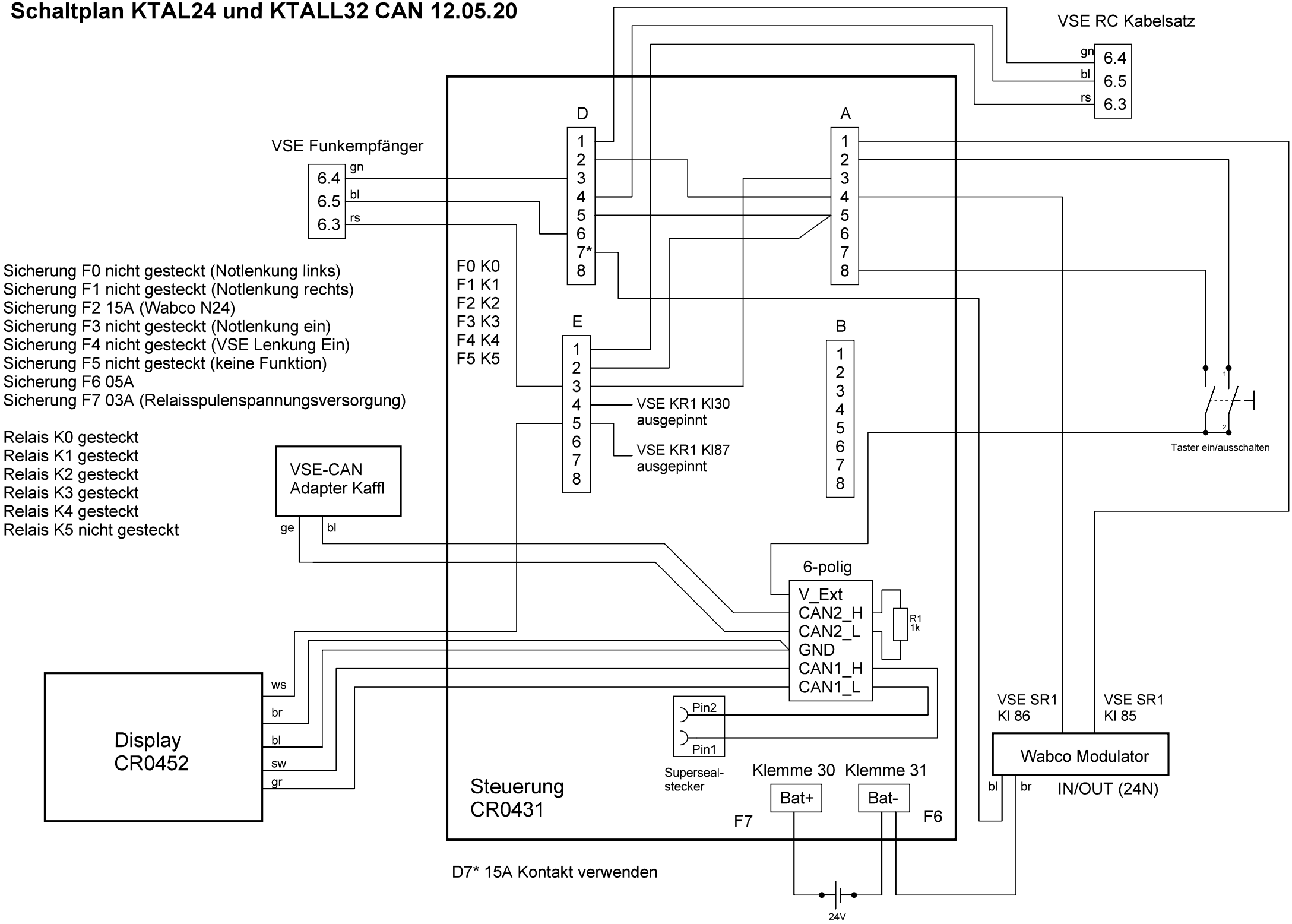Schaltplan KTAL24 und KTALL32 CAN 12.05.20