E-PLAN 5AF UW V6-1 5AF UNTERWAGEN

FÜR DIESES DOKUMENT UND DEN DARIN DARGESTELLTEN GEGENSTAND BEHALTEN WIR UNS ALLE RECHTE VOR. VERVIELFÄLTIGUNG, BEKANNTGABE AN DRITTE ODER VERWERTUNG SEINES INHALTES SIND OHNE UNSERE AUSDRÜCKLICHE ZUSTIMMUNG VERBOTEN
© TEREX

Modify drawing only using E3 Series	INDEX	ÄNDERUNG	DATUM:	NAME
	_	W11403	12.04.2018	J. Hüther
	A	W11518	19.10.2018	J. Hüther

A3	DATUM	NAME:
BEARBEITET:	02.03.2018	J. Hüther
GEPRÜFT:		

TEREX Cranes

Identnummer 61839312

BESCHREIBUNG: E-PLAN 5AF UW S-PACE2 V6.1

BENENNUNG SEITE: DECKBLATT

BAUREIHE:	5AF	ANLAGE:	=5AF
KRANTYP:	ALLE	ORT:	
VORGÄNGER:	51147912	BLATT:	1
		VON:	140

BLATT	BESCHREIBUNG
1	DECKBLATT
2	INHALTSVERZEICHNIS
3	INHALTSVERZEICHNIS
4	INHALTSVERZEICHNIS
5	BUSTOPOLOGIE
6	BUSTOPOLOGIE
7	BATTERIE , ANLASSER , GENERATOR
8	MASSE VERTEILER
9	MASSE VERTEILER
10	WEGFAHRSPERRE , ZÜNDUNG , MOTOR START
11	GASPEDAL
12	SCANIA SCR-KAT SYSTEM
13	SPANNUNGSVERSORGUNG MOTORELEKTRONIK
14	DRUCKGEBER BREMSANLAGE
15	BREMSBELAG VERSCHLEIßANZEIGE
16	DIAGNOSESTECKER
17	SCHNELLSTOP
18	SPANNUNGSVERSORGUNG WAKE-UP APU-, SPU
19	RÜCKFAHRKAMERA
20	DATALOGGER / CAN J1939 ZUM OW
21	TACHOGRAPH
22	REIFENDRUCKÜBERWACHUNG , BEDIENEINHEIT DISPLAY
23	VORBEREITUNG CAN DISPLAY , FREI SICHERUNGEN
24	SPANNUNGSVERSORGUNG A0621
25	SPANNUNGSVERSORGUNG A0621
26	SPANNUNGSVERSORGUNG A0621, A0624
27	SPANNUNGSVERSORGUNG A0622
28	SPANNUNGSVERSORGUNG A0622
29	SPANNUNGSVERSORGUNG A0622, A0625

BLATT	BESCHREIBUNG
30	SPANNUNGSVERSORGUNG A0623
31	SPANNUNGSVERSORGUNG A0623
32	SPANNUNGSVERSORGUNG A0623, MULTIC
33	CAN J1939 MULTIC, INTARDER, A0621, ABS
34	CANOPEN 1 A0621, A0622, A0623
35	CANOPEN 2 A0621, A0622, A0623, MULTIC
36	ETHERNET A0621, MULTIC
37	APU CAN A0622, A0624, A0625
38	ABSTÜTZKASTEN LINKS
39	ABSTÜTZKASTEN RECHTS
40	LICHTSCHALTER , BLINKSCHALTER , WARNBLINKSCHALTER
41	ABBLENDLICHT , FERNLICHT , NEBELSCHEINWERFER
42	BLINKER
43	BREMSLICHT , NEBELSCHLUSSLEUCHTE
44	TAGFAHRLICHT , STANDLICHT
45	STANDLICHT , KENNZEICHENLEUCHTE , KABINENPODEST
46	BELEUCHTUNG SEITENMARKIERUNG LINKS
47	BELEUCHTUNG SEITENMARKIERUNG RECHTS
48	RUNDUMLEUCHTE , RÜCKFAHRSCHEINWERFER
49	ABSTÜTZBELEUCHTUNG , ARBEITSSCHEINWERFER
50	KABINENBELEUCHTUNG , AMBIENTELICHT , SITZHEIZUNG
51	RADIO , SPANNUNGSWANDLER , STECKDOSE
52	HUPE , SCHEIBENWISCHER
53	ZENTRALVERRIEGELUNG
54	ZENTRALVERRIEGELUNG
55	TÜR LINKS : TASTER LENKUNG , TÜRÖFFNER , FENSTERHEBER
56	TÜR LINKS : SPIEGELVERSTELLUNG , SPIEGELHEIZUNG
57	TÜR RECHTS : TÜRÖFFNER , FENSTERHEBER
58	GEBLÄSE , KLIMAANLAGE

FÜR DIESES DOKUMENT UND DEN DARIN DARGESTELLTEN GEGENSTAND BEHALTEN WIR UNS ALLE RECHTE VOR. VERVIELFÄLTIGUNG, BEKANNTGABE AN DRITTE ODER VERWERTUNG SEINES INHALTES SIND OHNE UNSERE AUSDRÜCKLICHE ZUSTIMMUNG VERBOTEN
© TEREX

Modify drawing only using E3 Series	INDEX	ÄNDERUNG	DATUM:	NAME
	_	W11403	12.04.2018	J. Hüther
	A	W11518	19.10.2018	J. Hüther

A3	DATUM	NAME:
BEARBEITET:	02.03.2018	J. Hüther
GEPRÜFT:		

TEREX Cranes

Identnummer 61839312

BESCHREIBUNG: E-PLAN 5AF UW S-PACE2 V6.1

BENENNUNG SEITE: INHALTSVERZEICHNIS

BAUREIHE:	5AF	ANLAGE:	=5AF
KRANTYP:		ORT:	
VORGÄNGER:		BLATT:	2
		VON:	140

BLATT	BESCHREIBUNG
59	KLIMAKOMPRESSOR
60	STANDHEIZUNG
61	HEIZUNG KRAFTSTOFFVORFILTER , CALIX MOTORHEIZER 230V
62	LUFTTROCKNER , ZENTRALSCHMIERANLAGE
63	BATTERIETRENNUNG
64	SPANNUNGSVERSORGUNG LENKCOMPUTER HILK
65	CANBUS LENKCOMPUTER HILK
66	UHL VENTILE ACHSE 3+4 HILK
67	UHL WINKELGEBER ACHSE 1+3+4 HILK
68	SPANNUNGSVERSORGUNG LENKCOMPUTER HALK
69	CANBUS LENKCOMPUTER HALK, PROGRAMMIERSCHNITTSTELLE
70	UHL VENTILE ACHSE 4 HALK
71	UHL WINKELGEBER ACHSE 1+4, DRUCKGEBER HALK
72	EINGÄNGE FÜR TASTER LENKUNG , AGGREGAT
73	ANFAHRHILFE , ABS
74	ABS VENTILE UND SENSOREN
75	ABS -STECKDOSE ANHÄNGER , NACHLAUFACHSE , NACHLÄUFER
76	LENKSTOCKSCHALTER , MOTORBREMSE , RETARDER , LUFTFILTER
77	LÜFTER , MOTORKLAPPE , MOTORÖLSTAND , AUßENTEMPERATUR
78	TEMPOMAT , TEMPOSET
79	INTARDER
80	GETRIEBE E-MODUL , NEBENABTRIEB
81	FAHRSCHALTER GETRIEBE
82	GETRIEBE STEUERUNG , DISPLAY , DIAGNOSESTECKER
83	SENSOREN STRAßENGANG , GELÄNDEGANG
84	SENSOREN LÄNGSDIFFERENTIALSPERRE , QUERDIFFERENTIALSPERRE
85	VENTILE STRAßENGANG , GELÄNDEGANG , DIFFERENTIALSPERRE
86	RÜCKLAUFFILTER , DURCHFLUSSANZEIGER
87	KÜHLMITTELSTAND , KRAFTSTOFF / HYDRAULIKÖL -TANKGEBER

BLATT	BESCHREIBUNG
88	KÜHLMITTELSTAND , KRAFTSTOFF / HYDRAULIKÖL -TANKGEBER
89	TASTER NIVEAU VERSTELLUNG
90	TASTER NIVEAU VERSTELLUNG
91	NIVEAU -DRUCKGEBER , -LÄNGENGEBER
92	FEDERSPEICHER
93	FEDERSPEICHER RECHTE SEITE
94	ACHSEN HALTEN, ÖLVERSORGUNG
95	VENTILE NIVEAU VERSTELLUNG , ACHSEN HOCHZIEHEN
96	VENTILE ABSTÜTZUNG
97	VENTILE ABSTÜTZUNG
98	VENTILE ABSTÜTZUNG
99	STÜTZDRUCKERFASSUNG
100	NEIGUNGSGEBER , CAN-Open, DIAGNOSE
101	STÜTZBASISERFASSUNG
102	RESERVE LEITUNGEN / SCHLEIFRING
103	RESERVE LEITUNGEN
104	SCHALTER BELEUCHTUNG
105	LINIE -FARBE
106	ÜBERSICHT SICHERUNGEN
107	ÜBERSICHT WIDERSTÄNDE DIODEN
108	ÜBERSICHT ACTIA STEUERUNG A0621
109	ÜBERSICHT ACTIA STEUERUNG A0621
110	ÜBERSICHT ACTIA STEUERUNG A0621
111	ÜBERSICHT ACTIA STEUERUNG A0622
112	ÜBERSICHT ACTIA STEUERUNG A0622
113	ÜBERSICHT ACTIA STEUERUNG A0622
114	ÜBERSICHT ACTIA STEUERUNG A0623
115	ÜBERSICHT ACTIA STEUERUNG A0623
116	ÜBERSICHT ACTIA STEUERUNG A0623

FÜR DIESES DOKUMENT UND DEN DARIN DARGESTELLTEN GEGENSTAND BEHALTEN WIR UNS ALLE RECHTE VOR. VERVIELFÄLTIGUNG, BEKANNTGABE AN DRITTE ODER VERWERTUNG SEINES INHALTES SIND OHNE UNSERE AUSDRÜCKLICHE ZUSTIMMUNG VERBOTEN
© TEREX

Modify drawing only using E3 Series	INDEX	ÄNDERUNG	DATUM:	NAME
	_	W11403	12.04.2018	J. Hüther
	A	W11518	19.10.2018	J. Hüther

A3	DATUM	NAME:
BEARBEITET:	02.03.2018	J. Hüther
GEPRÜFT:		

TEREX Cranes

Identnummer 61839312

BESCHREIBUNG: E-PLAN 5AF UW S-PACE2 V6.1

BENENNUNG SEITE: INHALTSVERZEICHNIS

BAUREIHE:	5AF	ANLAGE:	=5AF
KRANTYP:		ORT:	
VORGÄNGER:		BLATT:	3
		VON:	140

BLATT	BESCHREIBUNG
117	ÜBERSICHT ACTIA STEUERUNG A0624
118	ÜBERSICHT ACTIA STEUERUNG A0625
119	ÜBERSICHT LENKCOMPUTER A4400A
120	ÜBERSICHT LENKCOMPUTER A4400A
121	ÜBERSICHT LENKCOMPUTER A4400B
122	ÜBERSICHT LENKCOMPUTER A4400B
123	ÜBERSICHT ABS STEUERGERÄT
124	ÜBERSICHT STEUERGERÄT GETRIEBE ERWEITERUNGSMODUL 3.3
125	ÜBERSICHT STEUERGERÄT RETARDER
126	ÜBERSICHT ANZEIGEGERÄT MULTIC II
127	ÜBERSICHT ANZEIGEGERÄT MULTIC II
128	ÜBERSICHT ANZEIGEGERÄT MULTIC II
129	ÜBERSICHT ANZEIGEGERÄT
130	ÜBERSICHT SCHLEIFRINGKÖRPER
131	ANZEIGE DISPLAY TPMS REIFENDRUCK
132	TÜR INSTALLATION
133	ABSTÜTZKASTEN BEDIENKASTEN LINKS
134	ABSTÜTZKASTEN BEDIENKASTEN RECHTS
135	STECKERHALTERUNG
136	BETRIEBSMITTELLISTE
137	BETRIEBSMITTELLISTE
138	BETRIEBSMITTELLISTE
139	BETRIEBSMITTELLISTE
140	BETRIEBSMITTELLISTE

BLATT	BESCHREIBUNG

FÜR DIESES DOKUMENT UND DEN DARIN DARGESTELLTEN GEGENSTAND BEHALTEN WIR UNS ALLE RECHTE VOR. VERVIELFÄLTIGUNG, BEKANNTGABE AN DRITTE ODER VERWERTUNG SEINES INHALTES SIND OHNE UNSERE AUSDRÜCKLICHE ZUSTIMMUNG VERBOTEN
© TEREX

Modify drawing only using E3 Series	INDEX	ÄNDERUNG	DATUM:	NAME
	_	W11403	12.04.2018	J. Hüther
	A	W11518	19.10.2018	J. Hüther

A3	DATUM	NAME:
BEARBEITET:	02.03.2018	J. Hüther
GEPRÜFT:		

TEREX Cranes

Identnummer 61839312

BESCHREIBUNG: E-PLAN 5AF UW S-PACE2 V6.1

BENENNUNG SEITE: INHALTSVERZEICHNIS

BAUREIHE:	5AF	ANLAGE:	=5AF
KRANTYP:		ORT:	
VORGÄNGER:		BLATT:	4
		VON:	140

Bussysteme UW
schematic of bussystems in chassis

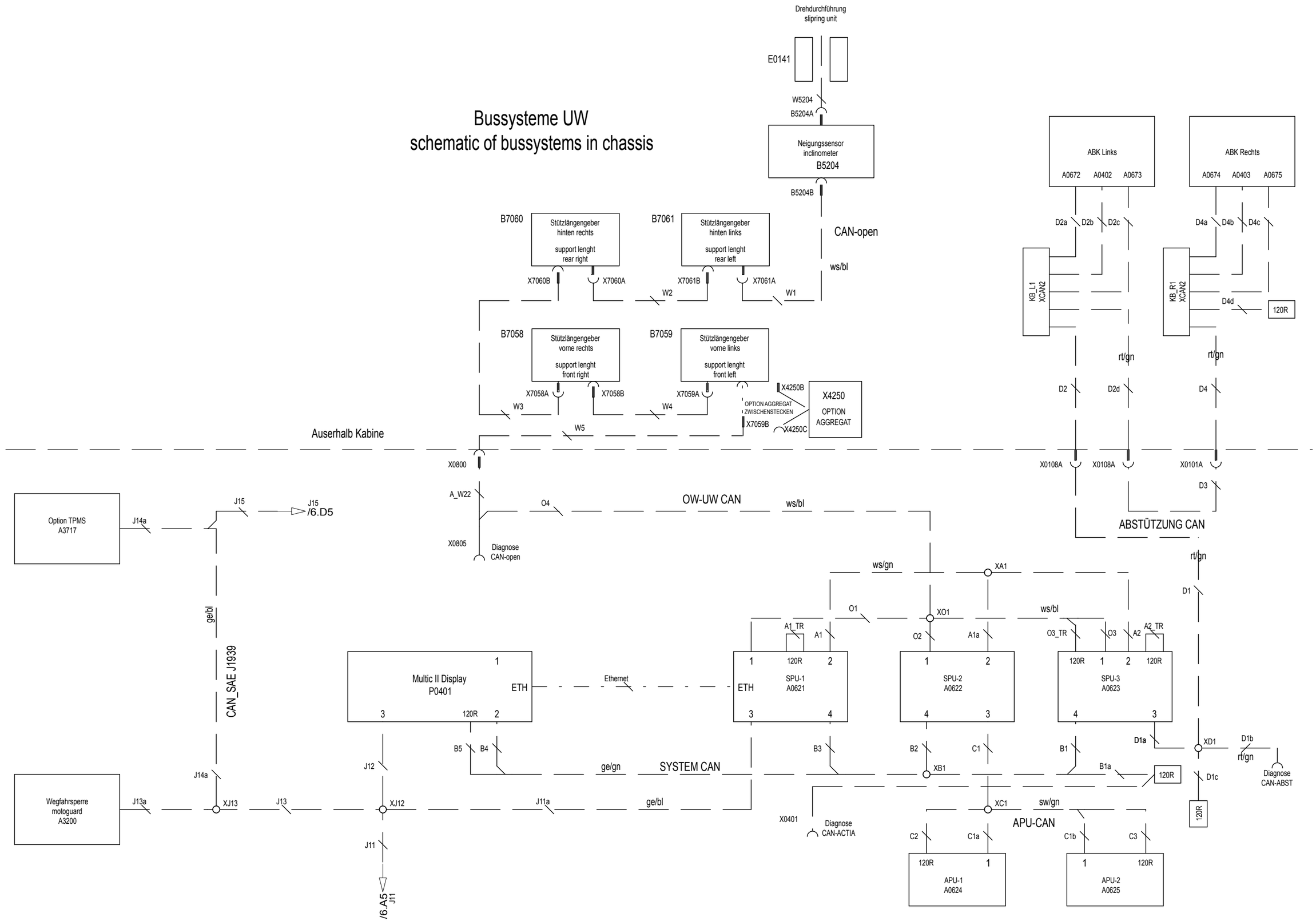

Modify drawing only using E3 Series	INDEX	ÄNDERUNG	DATUM:	NAME
		W11403	12.04.2018	J. Hüther
	A	W11518	19.10.2018	J. Hüther

A3	DATUM	NAME:
BEARBEITET:	02.03.2018	J. Hüther
GEPRÜFT:		

TEREX Cranes

Identnummer 61839312

BESCHREIBUNG: E-PLAN 5AF UW S-PACE2 V6.1

BENENNUNG SEITE: BUSTOPOLOGIE

BAUREIHE:	5AF	ANLAGE:	=5AF
KRANTYP:	ALLE	ORT:	
VORGÄNGER:	51147912	BLATT:	5
		VON:	140

FÜR DIESES DOKUMENT UND DEN DARIN DARGESTELLTEN GEGENSTAND BEHALTEN WIR UNS ALLE RECHTE VOR. VERVIELFÄLTIGUNG, BEKANNTGABE AN DRITTE ODER VERWERTUNG SEINES INHALTES SIND OHNE UNSERE AUSDRÜCKLICHE ZUSTIMMUNG VERBOTEN
© TEREX

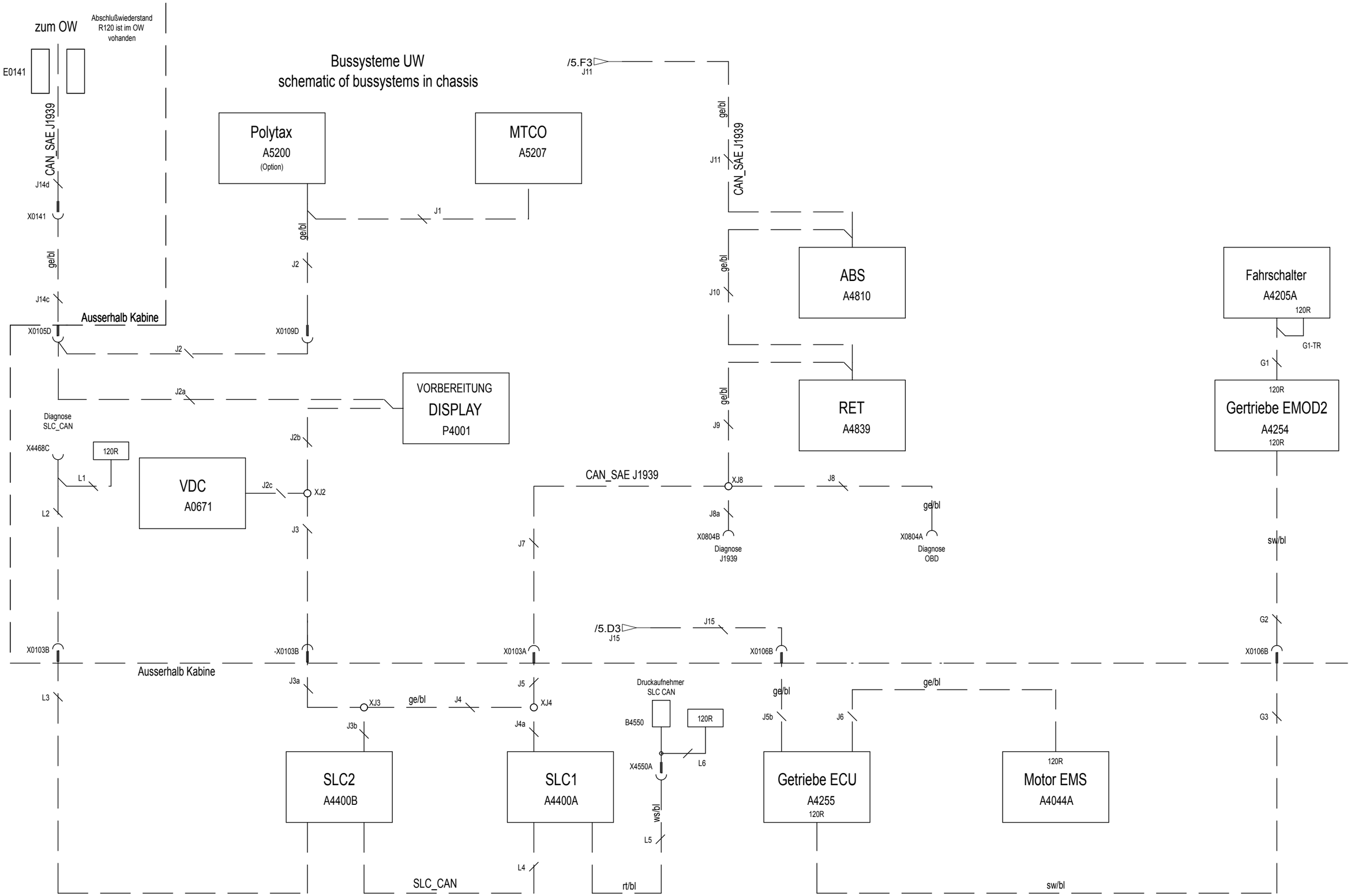

FÜR DIESES DOKUMENT UND DEN DARIN DARGESTELLTEN GEGENSTAND BEHALTEN WIR UNS ALLE RECHTE VOR. VERVIELFÄLTIGUNG, BEKANNTGABE AN DRITTE ODER VERWERTUNG SEINES INHALTES SIND OHNE UNSERE AUSDRÜCKLICHE ZUSTIMMUNG VERBOTEN
© TEREX

Modify drawing only using E3 Series	INDEX	ÄNDERUNG	DATUM:	NAME
	_	W11403	12.04.2018	J. Hüther
	A	W11518	19.10.2018	J. Hüther

A3	DATUM	NAME:
BEARBEITET:	02.03.2018	J. Hüther
GEPRÜFT:		

TEREX Cranes

Identnummer 61839312

BESCHREIBUNG: E-PLAN 5AF UW S-PACE2 V6.1

BENENNUNG SEITE: BUSTOPOLOGIE

BAUREIHE:	5AF	ANLAGE:	=5AF
KRANTYP:	ALLE	ORT:	
VORGÄNGER:	51147912	BLATT:	6
		VON:	140

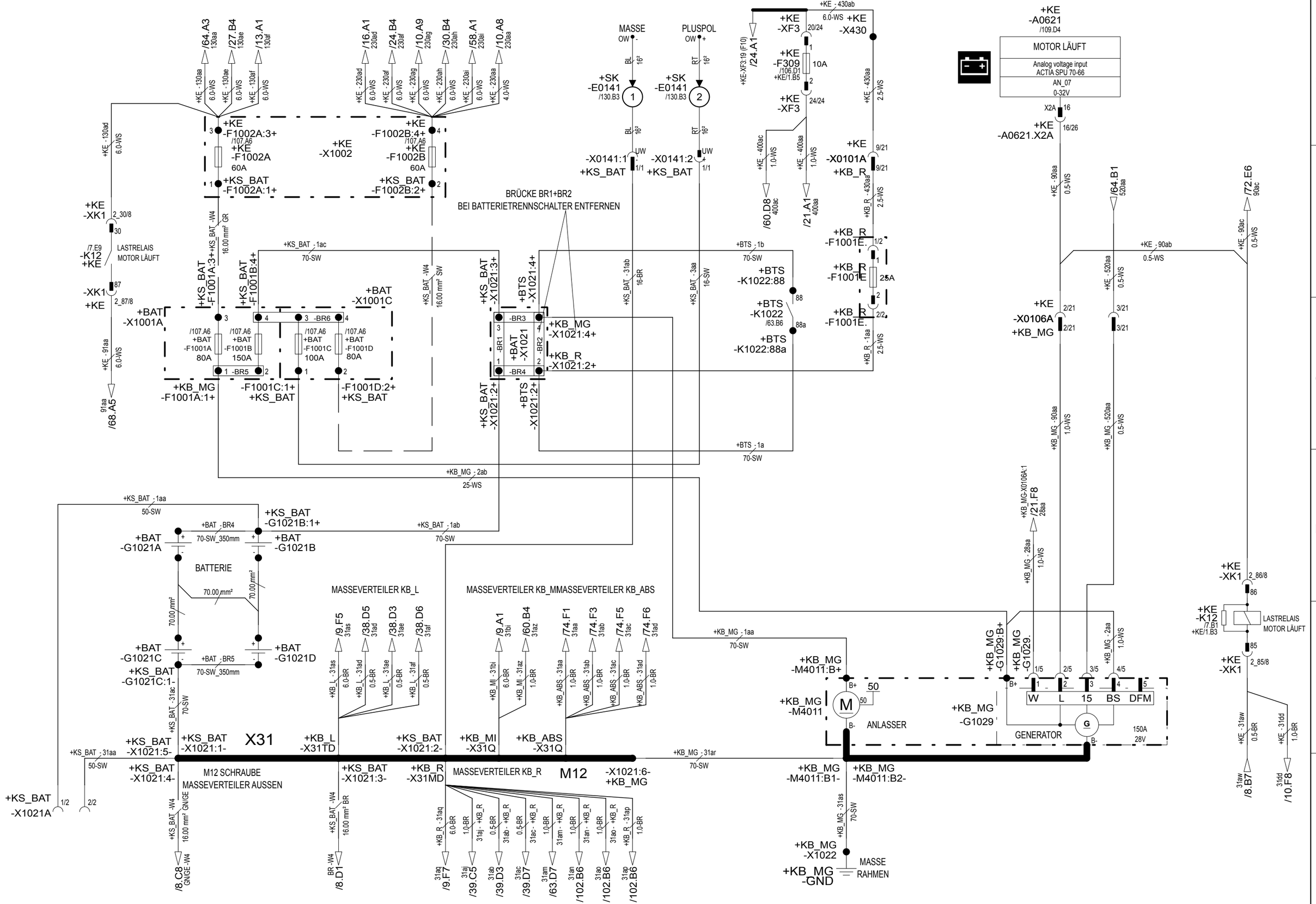

Modify drawing only using E3 Series	INDEX	ÄNDERUNG	DATUM:	NAME
	_	W11403	12.04.2018	J. Hüther
	A	W11518	19.10.2018	J. Hüther

A3	DATUM	NAME:
BEARBEITET:	02.03.2018	J. Hüther
GEPRÜFT:		

TEREX Cranes

Identnummer 61839312

BESCHREIBUNG: E-PLAN 5AF UW S-PACE2 V6.1

BENENNUNG SEITE: BATTERIE, ANLASSER, GENERATOR

BAUREIHE:	5AF	ANLAGE:	=5AF
KRANTYP:	ALLE	ORT:	
VORGÄNGER:	51147912	BLATT:	7
		VON:	140

FÜR DIESES DOKUMENT UND DEN DARIN DARGESTELLTEN GEGENSTAND BEHALTEN WIR UNS ALLE RECHTE VOR. VERVIELFÄLTIGUNG, BEKANNTGABE AN DRITTE ODER VERWERTUNG SEINES INHALTES SIND OHNE UNSERE AUSDRÜCKLICHE ZUSTIMMUNG VERBOTEN
© TEREX

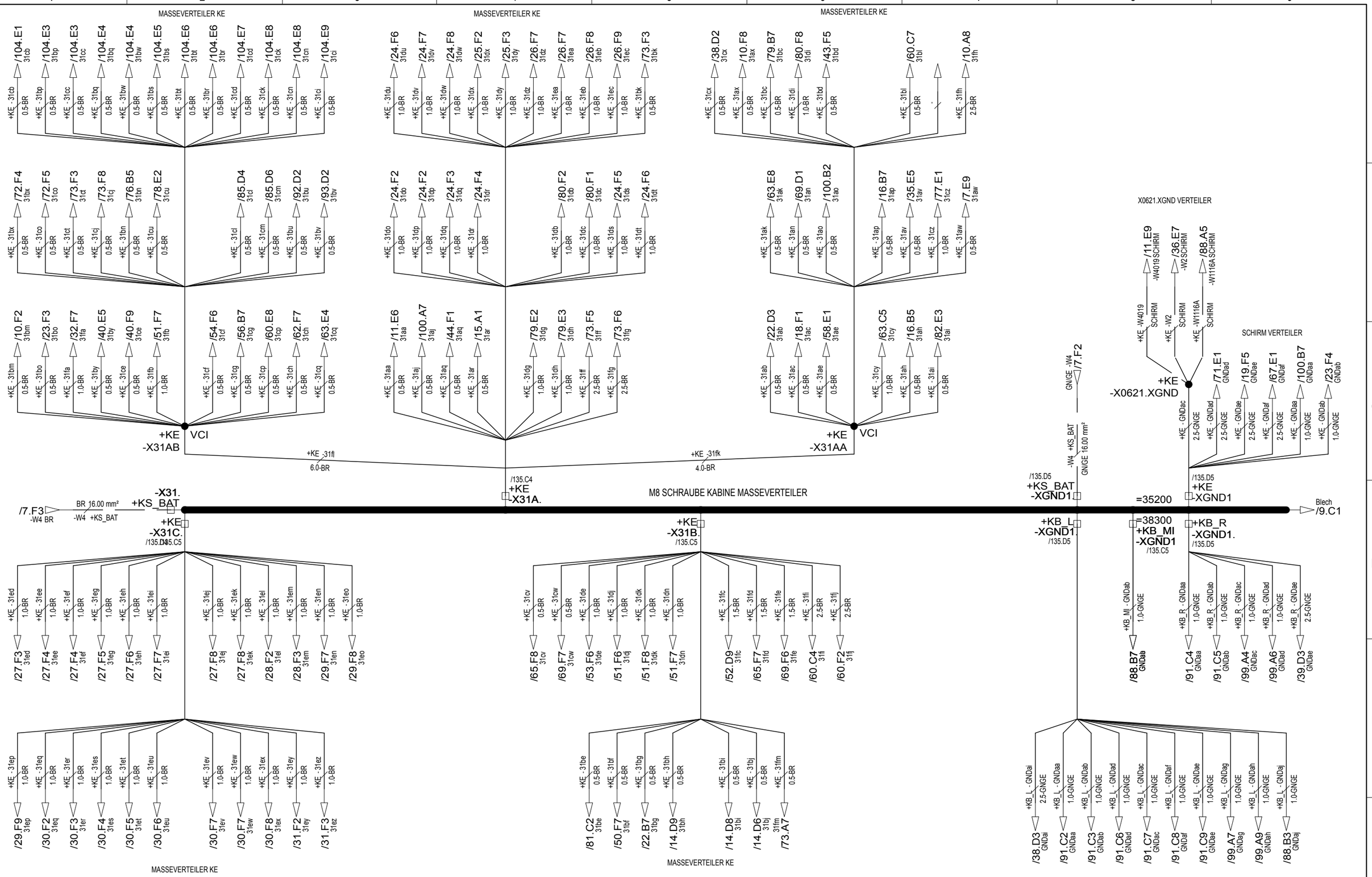

FÜR DIESES DOKUMENT UND DEN DARIN DARGESTELLTEN GEGENSTAND BEHALTEN WIR UNS ALLE RECHTE VOR. VERVIELFÄLTIGUNG, BEKANNTGABE AN DRITTE ODER VERWERTUNG SEINES INHALTES SIND OHNE UNSERE AUSDRÜCKLICHE ZUSTIMMUNG VERBOTEN
© TEREX

Modify drawing only using E3 Series

INDEX	ÄNDERUNG	DATUM:	NAME
_	W11403	12.04.2018	J. Hüther
A	W11518	19.10.2018	J. Hüther

A3	DATUM	NAME:
BEARBEITET:	02.03.2018	J. Hüther
GEPRÜFT:		

TEREX Cranes

Identnummer 61839312

BESCHREIBUNG: E-PLAN 5AF UW S-PACE2 V6.1

BENENNUNG SEITE: MASSEVERTEILER

BAUREIHE:	5AF	ANLAGE:	=5AF
KRANTYP:	ALLE	ORT:	
VORGÄNGER:	51147912	BLATT:	8
		VON:	140

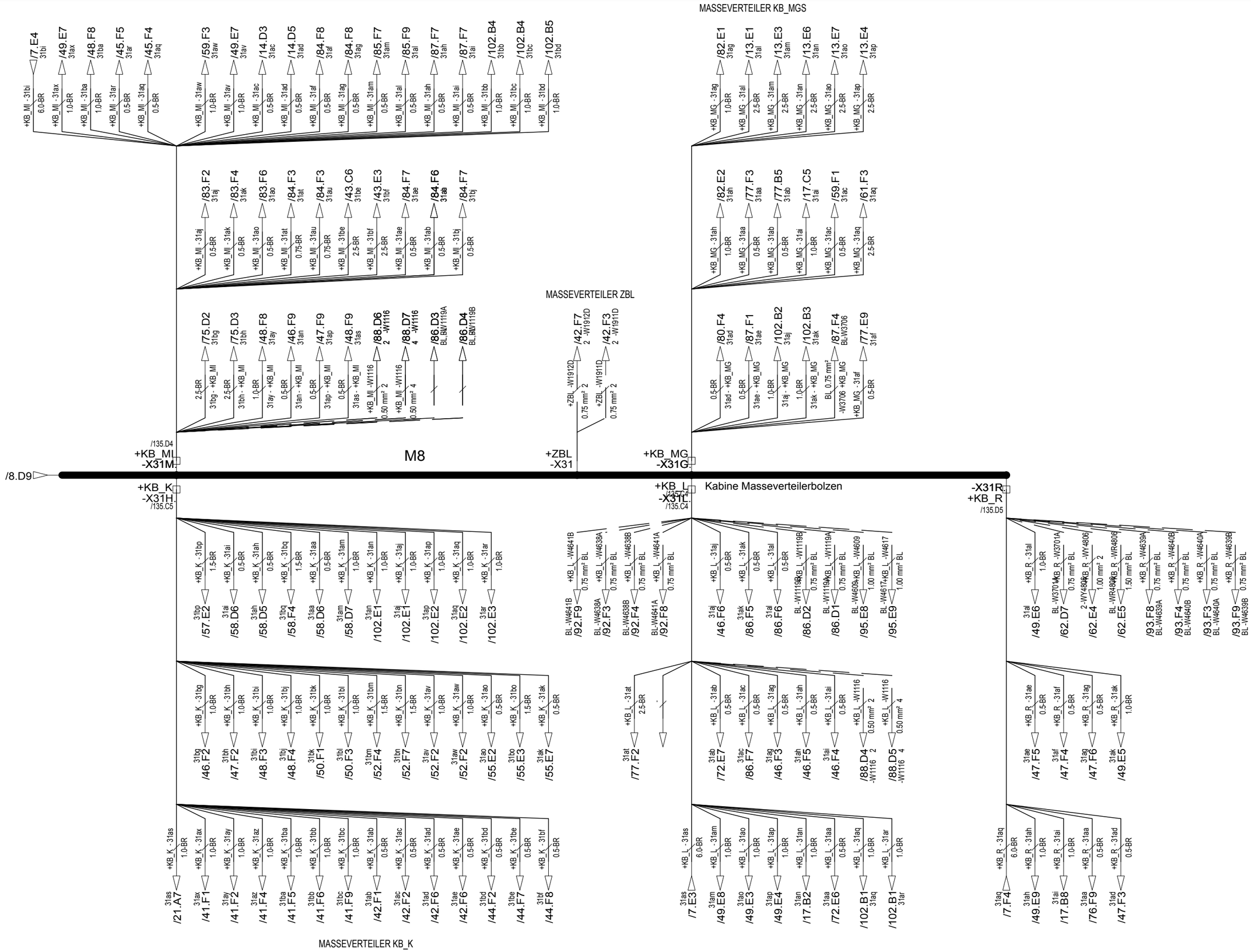

FÜR DIESES DOKUMENT UND DEN DARIN DARGESTELLTEN GEGENSTAND BEHALTEN WIR UNS ALLE RECHTE VOR. VERVIELFÄLTIGUNG, BEKANNTGABE AN DRITTE ODER VERWERTUNG SEINES INHALTES SIND OHNE UNSERE AUSDRÜCKLICHE ZUSTIMMUNG VERBOTEN
© TEREX

Modify drawing only using E3 Series

INDEX	ÄNDERUNG	DATUM:	NAME
_	W11403	12.04.2018	J. Hüther
A	W11518	19.10.2018	J. Hüther

A3	DATUM	NAME:
BEARBEITET:	02.03.2018	J. Hüther
GEPRÜFT:		

TEREX Cranes

Identnummer 61839312

BESCHREIBUNG: E-PLAN 5AF UW S-PACE2 V6.1

BENENNUNG SEITE: MASSEVERTEILER

BAUREIHE:	5AF	ANLAGE:	=5AF
KRANTYP:	ALLE	ORT:	
VORGÄNGER:	51147912	BLATT:	9
		VON:	140

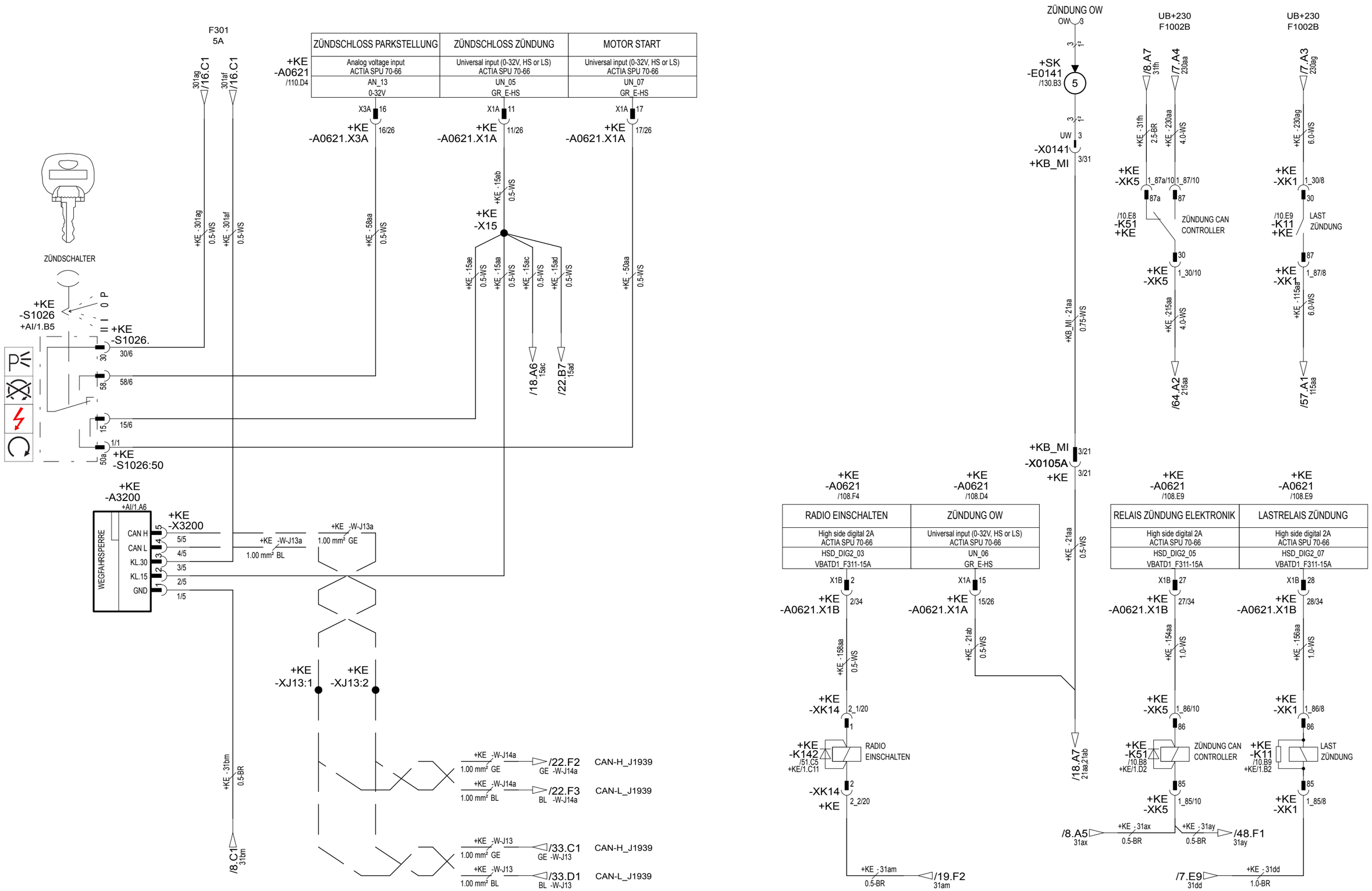

ZÜNDSCHALTER
WEGFAHRSPERRE

RELAIS RADIO

RELAIS CONTROLLER

FÜR DIESES DOKUMENT UND DEN DARIN DARGESTELLTEN GEGENSTAND BEHALTEN WIR UNS ALLE RECHTE VOR. VERVIELFÄLTIGUNG, BEKANNTGABE AN DRITTE ODER VERWERTUNG SEINES INHALTES SIND OHNE UNSERE AUSDRÜCKLICHE ZUSTIMMUNG VERBOTEN
© TEREX

INDEX	ÄNDERUNG	DATUM:	NAME
_	W11403	12.04.2018	J. Hüther
A	W11518	19.10.2018	J. Hüther

Modify drawing only using E3 Series

A3	DATUM	NAME:
BEARBEITET:	02.03.2018	J. Hüther
GEPRÜFT:		

TEREX Cranes

Identnummer 61839312

BESCHREIBUNG: E-PLAN 5AF UW S-PACE2 V6.1

BENENNUNG SEITE: WEGFAHRSPERRE, ZÜNDUNG, MOTOR START

BAUREIHE:	5AF	ANLAGE:	=5AF
KRANTYP:	ALLE	ORT:	
VORGÄNGER:	51147912	BLATT:	10
		VON:	140

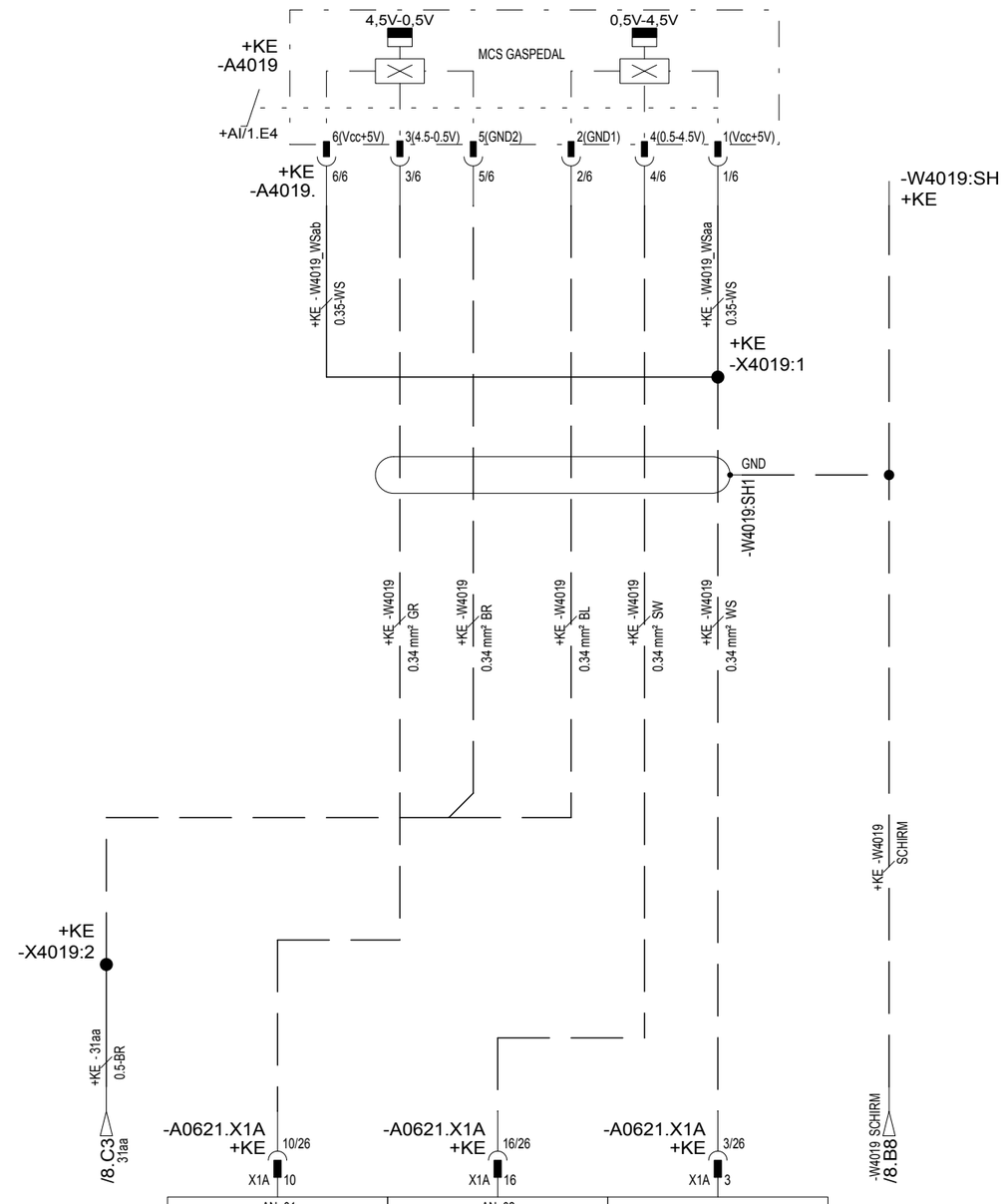

ANALOG GASPEDAL
SCANIA MOTOR

FÜR DIESES DOKUMENT UND DEN DARIN DARGESTELLTEN GEGENSTAND BEHALTEN WIR UNS ALLE RECHTE VOR. VERVIELFÄLTIGUNG, BEKANNTGABE AN DRITTE ODER VERWERTUNG SEINES INHALTES SIND OHNE UNSERE AUSDRÜCKLICHE ZUSTIMMUNG VERBOTEN
© TEREX

Modify drawing only using E3 Series

INDEX	ÄNDERUNG	DATUM:	NAME
_	W11403	12.04.2018	J. Hüther
A	W11518	19.10.2018	J. Hüther

A3	DATUM	NAME:
BEARBEITET:	02.03.2018	J. Hüther
GEPRÜFT:		

TEREX Cranes

Identnummer 61839312

BESCHREIBUNG: E-PLAN 5AF UW S-PACE2 V6.1

BENENNUNG SEITE: GASPEDAL

BAUREIHE:	5AF	ANLAGE:	=5AF
KRANTYP:	ALLE	ORT:	
VORGÄNGER:	51147912	BLATT:	11
		VON:	140

System overview mechanics

AUFBAU SCR-KAT SYSTEM

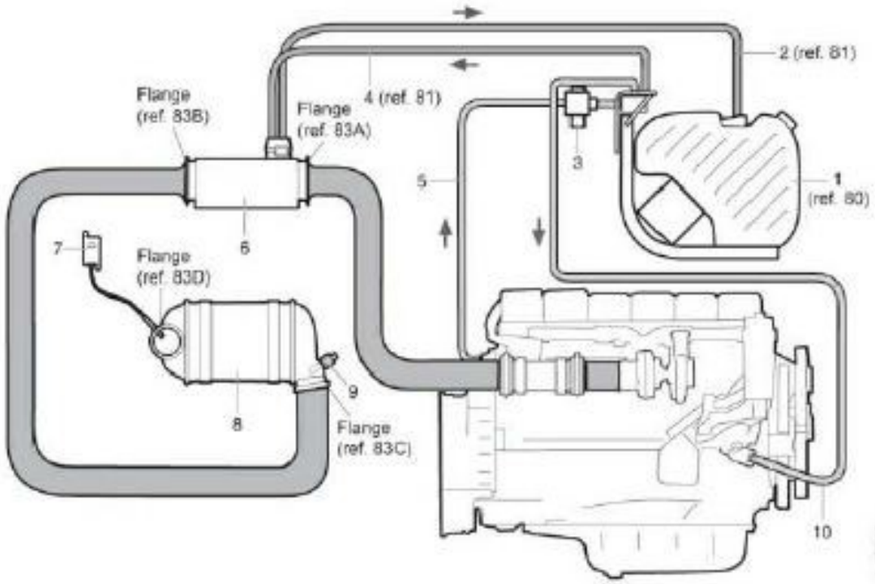

		S	O
1	Reductant tank and pump module	38 l	60 l
2	Reductant fluid return line	2 m	3.5 m 6,0 m
3	Coolant valve	√	-
4	Reductant pressure line	2 m	3.5 m 6,0 m
5	Coolant hose for tank and pump heating	-	-
6	Hydrolysis catalyst with Reductant doser	√	-
7	NO_x sensor with control unit	√	-
8	SCR catalyst	√	-
9	Temperature sensor	√	-
10	Coolant hose, return from tank and pump heating	-	-

S = Standard, **O** = Optional

System overview electrics

(KEIN SCR-KAT BEI EM3a MOTOR)

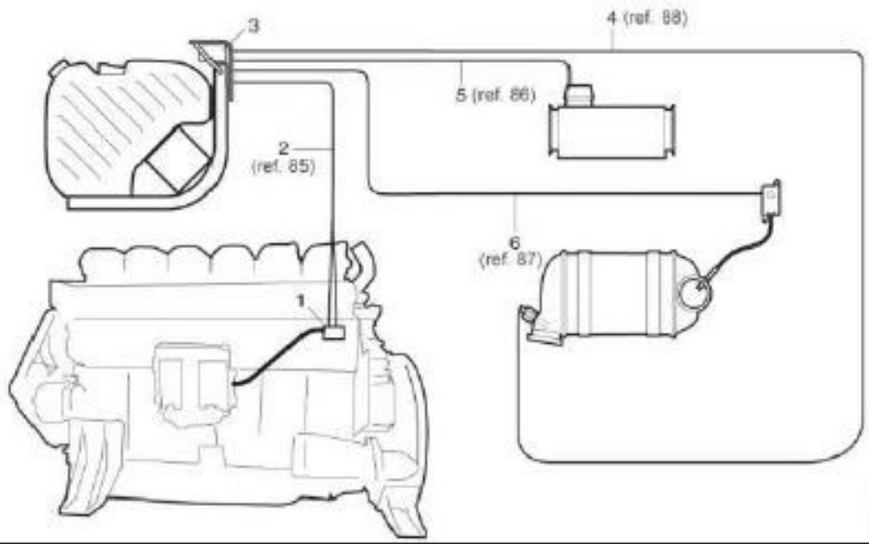

		S	O
1	Customer interface, SCR system	√	-
2	Pipe network between engine and SCR control unit	3 m	6 m
3	Electrical interface, SCR system	√	-
4	Temperature sensor electrical cable	3 m	6 m
5	Reductant doser electrical cable	3 m	6 m
6	NO_x sensor electrical cable	3 m	6 m

S = Standard, **O** = Optional

FÜR DIESES DOKUMENT UND DEN DARIN DARGESTELLTEN GEGENSTAND BEHALTEN WIR UNS ALLE RECHTE VOR. VERVIELFÄLTIGUNG, BEKANNTGABE AN DRITTE ODER VERWERTUNG SEINES INHALTES SIND OHNE UNSERE AUSDRÜCKLICHE ZUSTIMMUNG VERBOTEN
© TEREX

Modify drawing only using E3 Series	INDEX	ÄNDERUNG	DATUM:	NAME
	_	W11403	12.04.2018	J. Hüther
	A	W11518	19.10.2018	J. Hüther

A3	DATUM	NAME:
BEARBEITET:	02.03.2018	J. Hüther
GEPRÜFT:		

TEREX Cranes

Identnummer 61839312

BESCHREIBUNG: E-PLAN 5AF UW S-PACE2 V6.1

BENENNUNG SEITE: SCANIA SCR-KAT SYSTEM

BAUREIHE:	5AF	ANLAGE:	=5AF
KRANTYP:	ALLE	ORT:	
VORGÄNGER:	51147912	BLATT:	12
		VON:	140

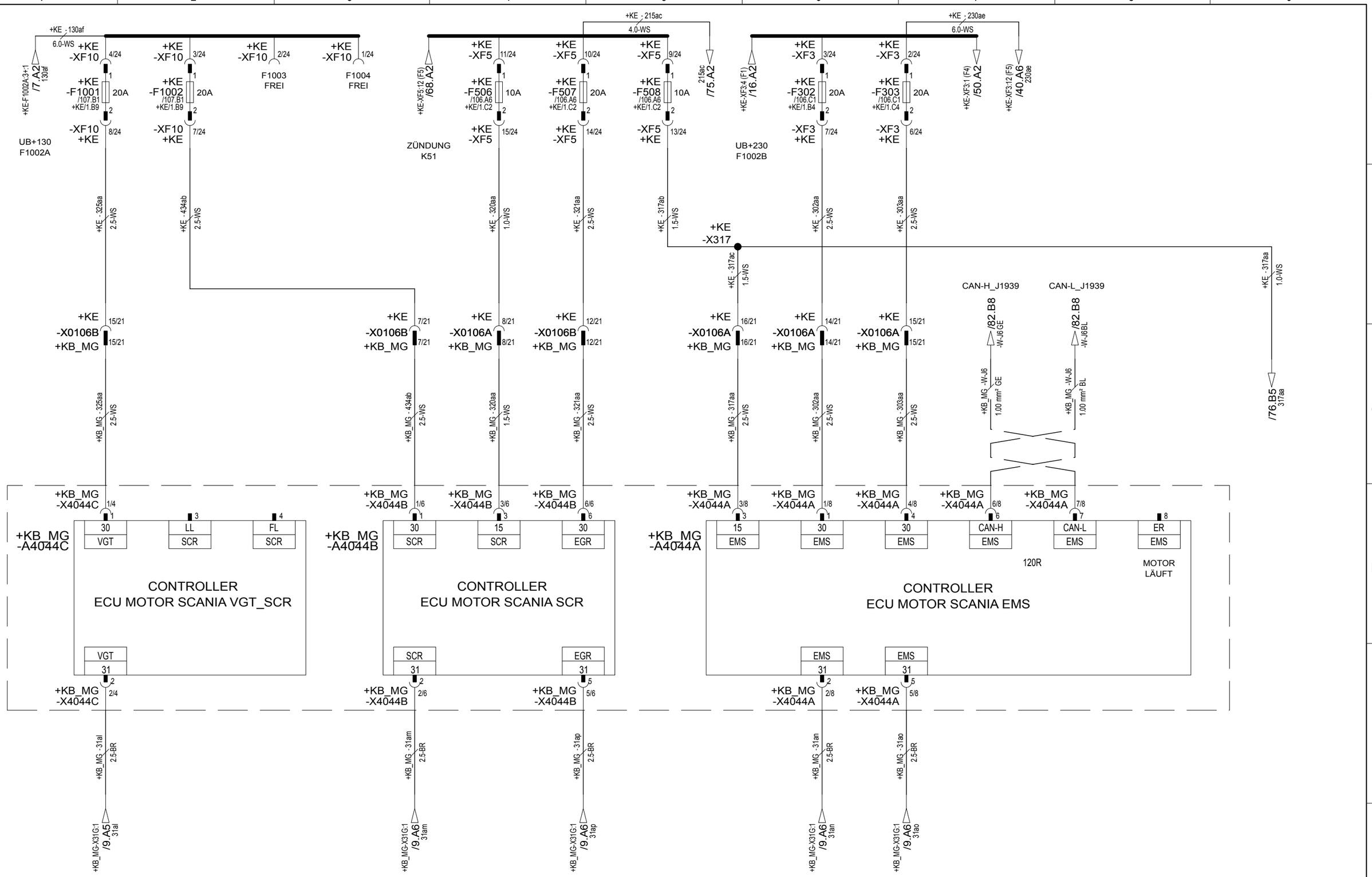

SPANNUNGSVERSORGUNG MOTORELEKTRONIK

(KEIN SCR CAT BEI SCANIA EM3a MOTOR)

Modify drawing only using E3 Series	INDEX	ÄNDERUNG	DATUM:	NAME
	_	W11403	12.04.2018	J. Hüther
	A	W11518	19.10.2018	J. Hüther

A3	DATUM	NAME:
BEARBEITET:	02.03.2018	J. Hüther
GEPRÜFT:		

TEREX Cranes

Identnummer 61839312

BESCHREIBUNG: E-PLAN 5AF UW S-PACE2 V6.1

BENENNUNG SEITE: SPANNUNGSVERSORGUNG MOTORELEKTRONIK

BAUREIHE:	5AF	ANLAGE:	=5AF
KRANTYP:	ALLE	ORT:	
VORGÄNGER:	51147912	BLATT:	13
		VON:	140

FÜR DIESES DOKUMENT UND DEN DARIN DARGESTELLTEN GEGENSTAND BEHALTEN WIR UNS ALLE RECHTE VOR. VERVIELFÄLTIGUNG, BEKANNTGABE AN DRITTE ODER VERWERTUNG SEINES INHALTES SIND OHNE UNSERE AUSDRÜCKLICHE ZUSTIMMUNG VERBOTEN
© TEREX

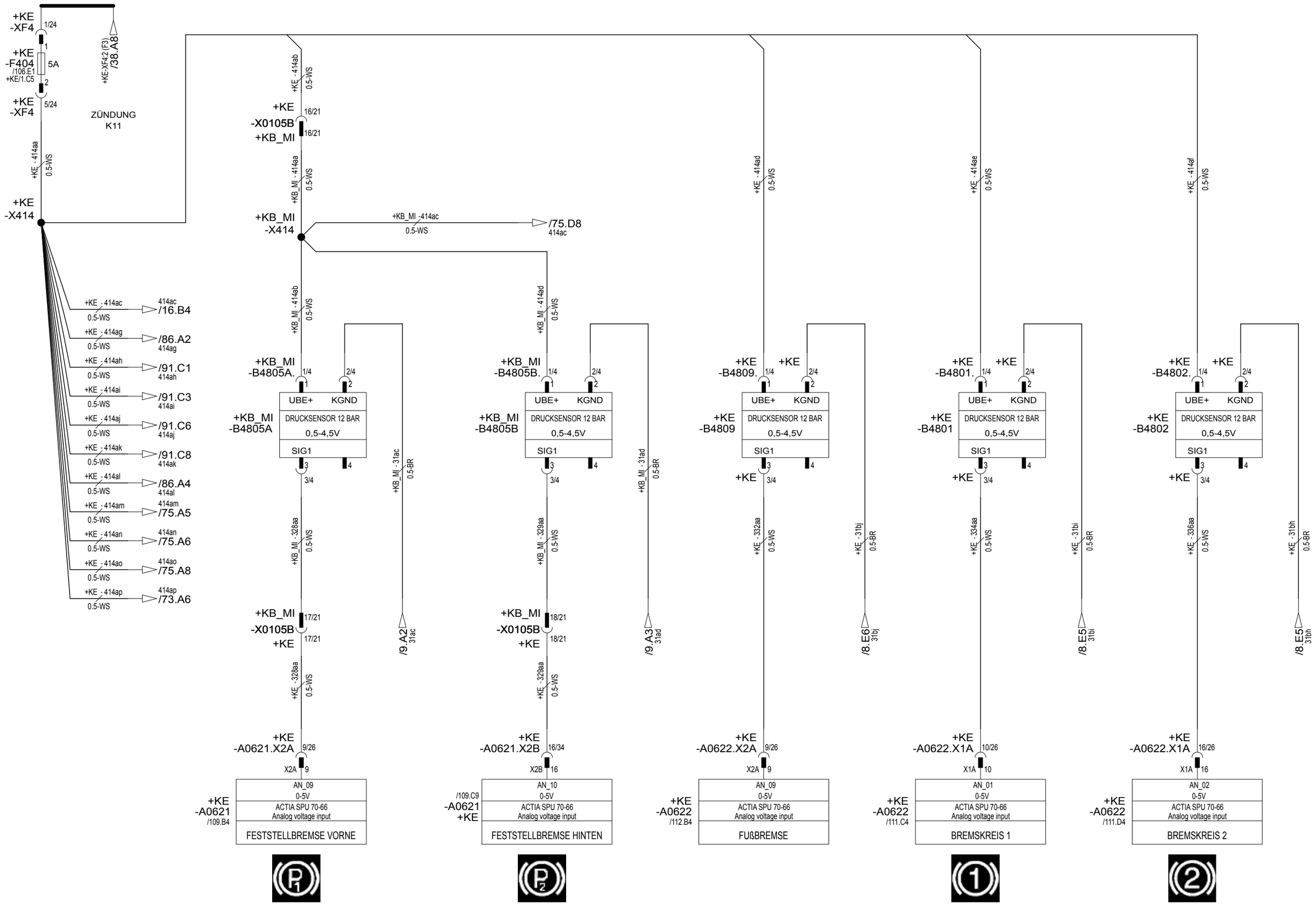

DRUCKGEBER FESTSTELLBREMSE

DRUCKGEBER FUßBREMSE

DRUCKGEBER BREMSDRUCK KREIS 1

DRUCKGEBER BREMSDRUCK KREIS 2

FÜR DIESES DOKUMENT UND DEN DARIN DARGESTELLTEN GEGENSTAND BEHALTEN WIR UNS ALLE RECHTE VOR. VERVIELFÄLTIGUNG, BEKANNTGABE AN DRITTE ODER VERWERTUNG SEINES INHALTES SIND OHNE UNSERE AUSDRÜCKLICHE ZUSTIMMUNG VERBOTEN
© TEREX

Modify drawing only using E3 Series

INDEX	ÄNDERUNG	DATUM:	NAME
_	W11403	12.04.2018	J. Hüther
A	W11518	19.10.2018	J. Hüther

A3	DATUM	NAME:
BEARBEITET:	02.03.2018	J. Hüther
GEPRÜFT:		

TEREX Cranes

Identnummer 61839312

BESCHREIBUNG: E-PLAN 5AF UW S-PACE2 V6.1

BENENNUNG SEITE: DRUCKGEBER BREMSANLAGE

BAUREIHE:	5AF	ANLAGE:	=5AF
KRANTYP:	ALLE	ORT:	
VORGÄNGER:	51147912	BLATT:	14
		VON:	140

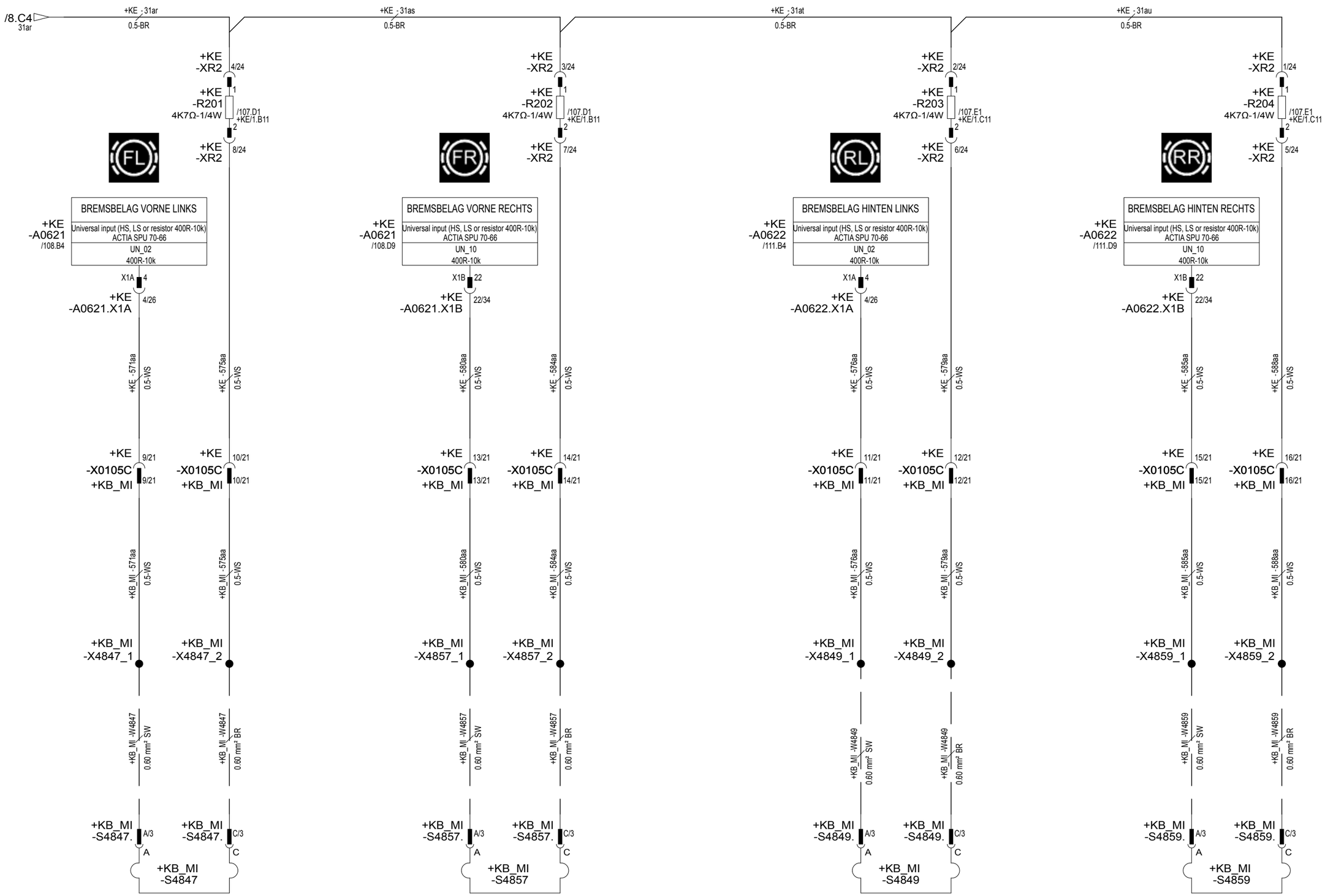

BREMSBELAGSCHALTER ACHSE 1 LINKS

BREMSBELAGSCHALTER ACHSE 1 RECHTS

BREMSBELAGSCHALTER ACHSE 3 LINKS

BREMSBELAGSCHALTER ACHSE 3 RECHTS

FÜR DIESES DOKUMENT UND DEN DARIN DARGESTELLTEN GEGENSTAND BEHALTEN WIR UNS ALLE RECHTE VOR. VERVIELFÄLTIGUNG, BEKANNTGABE AN DRITTE ODER VERWERTUNG SEINES INHALTES SIND OHNE UNSERE AUSDRÜCKLICHE ZUSTIMMUNG VERBOTEN
© TEREX

Modify drawing only using E3 Series

INDEX	ÄNDERUNG	DATUM:	NAME
	W11403	12.04.2018	J. Hüther
A	W11518	19.10.2018	J. Hüther

A3	DATUM	NAME:
BEARBEITET:	02.03.2018	J. Hüther
GEPRÜFT:		

TEREX Cranes

Identnummer 61839312

BESCHREIBUNG: E-PLAN 5AF UW S-PACE2 V6.1

BENENNUNG SEITE: BREMSBELAG VERSCHLEIßANZEIGE

BAUREIHE:	5AF	ANLAGE:	=5AF
KRANTYP:	ALLE	ORT:	
VORGÄNGER:	51147912	BLATT:	15
		VON:	140

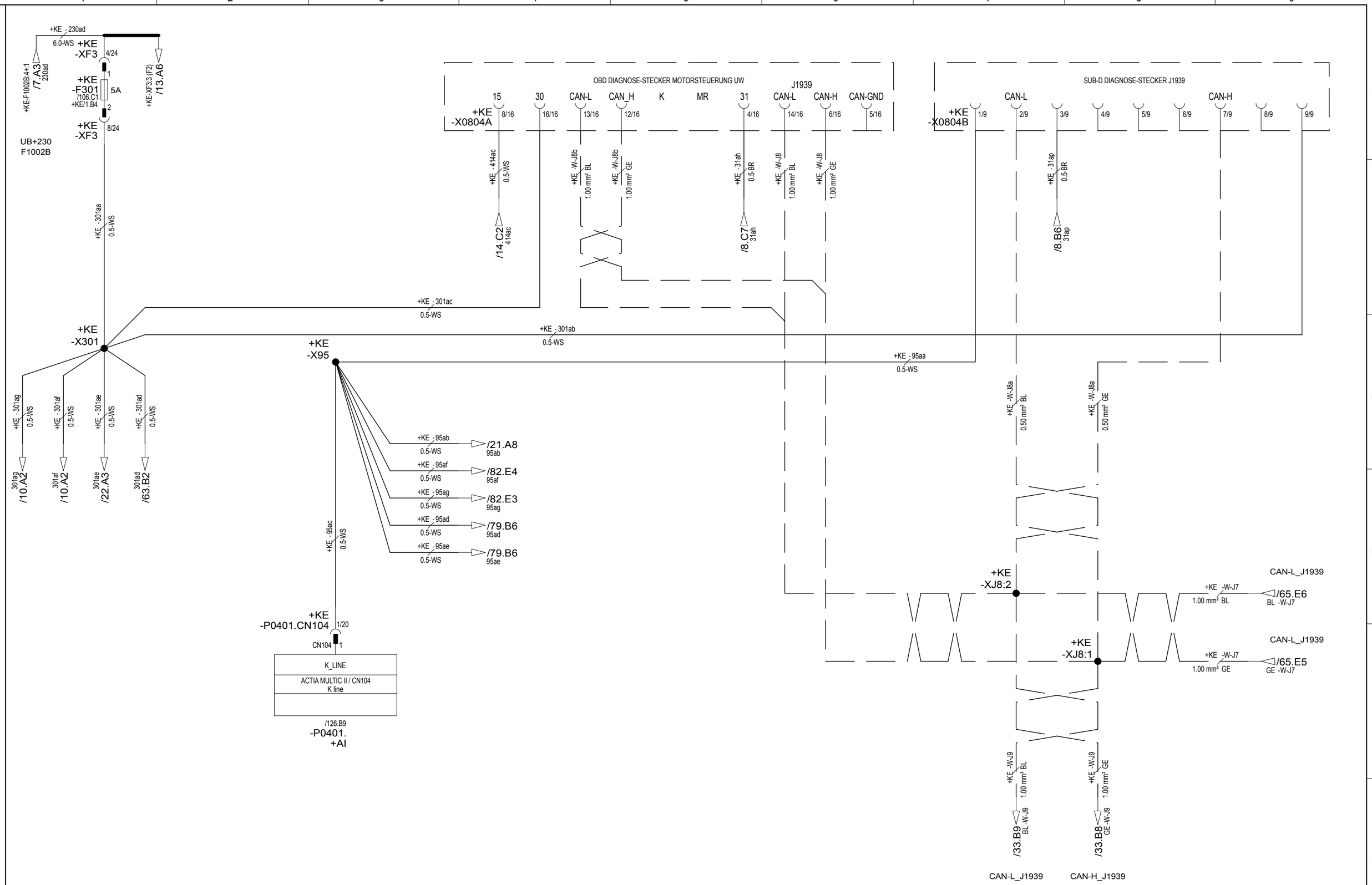

DIAGNOSESTECKER ABS

DIAGNOSESTECKER MOTOR

DIAGNOSESTECKER CAN J1939

FÜR DIESES DOKUMENT UND DEN DARIN DARGESTELLTEN GEGENSTAND BEHALTEN WIR UNS ALLE RECHTE VOR. VERVIELFÄLTIGUNG, BEKANNTGABE AN DRITTE ODER VERWERTUNG SEINES INHALTES SIND OHNE UNSERE AUSDRÜCKLICHE ZUSTIMMUNG VERBOTEN
© TEREX

Modify drawing only using E3 Series

INDEX	ÄNDERUNG	DATUM:	NAME
_	W11403	12.04.2018	J. Hüther
A	W11518	19.10.2018	J. Hüther

A3	DATUM	NAME:
BEARBEITET:	02.03.2018	J. Hüther
GEPRÜFT:		

TEREX Cranes

Identnummer 61839312

BESCHREIBUNG: E-PLAN 5AF UW S-PACE2 V6.1

BENENNUNG SEITE: DIAGNOSESTECKER

BAUREIHE:	5AF	ANLAGE:	=5AF
KRANTYP:	ALLE	ORT:	
VORGÄNGER:	51147912	BLATT:	16
		VON:	140

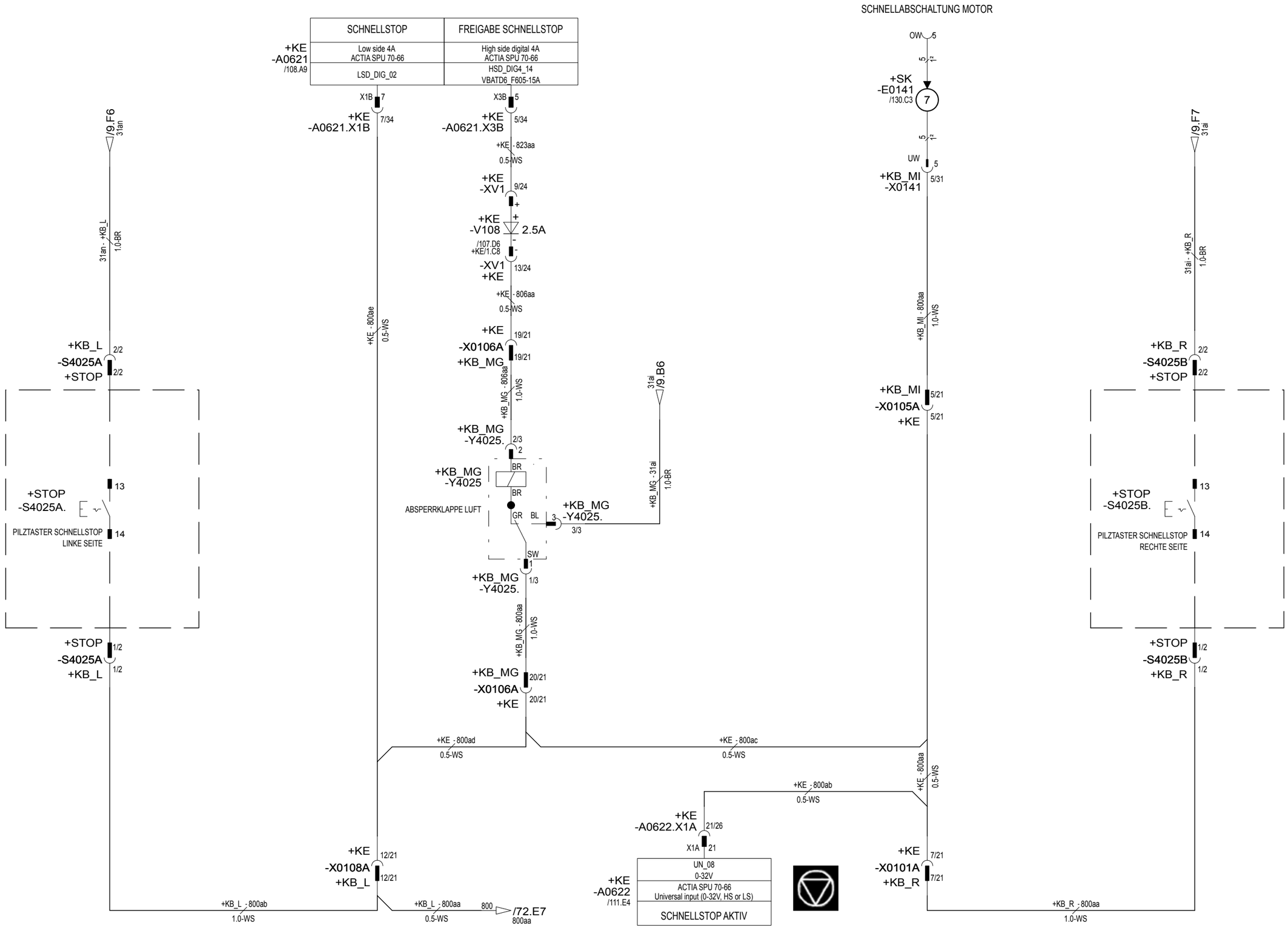

PILZTASTER SCHNELLSTOP LINKE SEITE

LUFTABSPERRKLAPPE

SCHNELLSTOP UW

PILZTASTER SCHNELLSTOP RECHTE SEITE

Modify drawing only using E3 Series	INDEX	ÄNDERUNG	DATUM:	NAME
	_	W11403	12.04.2018	J. Hüther
	A	W11518	19.10.2018	J. Hüther

A3	DATUM	NAME:
BEARBEITET:	02.03.2018	J. Hüther
GEPRÜFT:		

TEREX Cranes

Identnummer 61839312

BESCHREIBUNG: E-PLAN 5AF UW S-PACE2 V6.1

BENENNUNG SEITE: SCHNELLSTOP

BAUREIHE:	5AF	ANLAGE:	=5AF
KRANTYP:	ALLE	ORT:	
VORGÄNGER:	51147912	BLATT:	17
		VON:	140

FÜR DIESES DOKUMENT UND DEN DARIN DARGESTELLTEN GEGENSTAND BEHALTEN WIR UNS ALLE RECHTE VOR. VERVIELFÄLTIGUNG, BEKANNTGABE AN DRITTE ODER VERWERTUNG SEINES INHALTES SIND OHNE UNSERE AUSDRÜCKLICHE ZUSTIMMUNG VERBOTEN
© TEREX

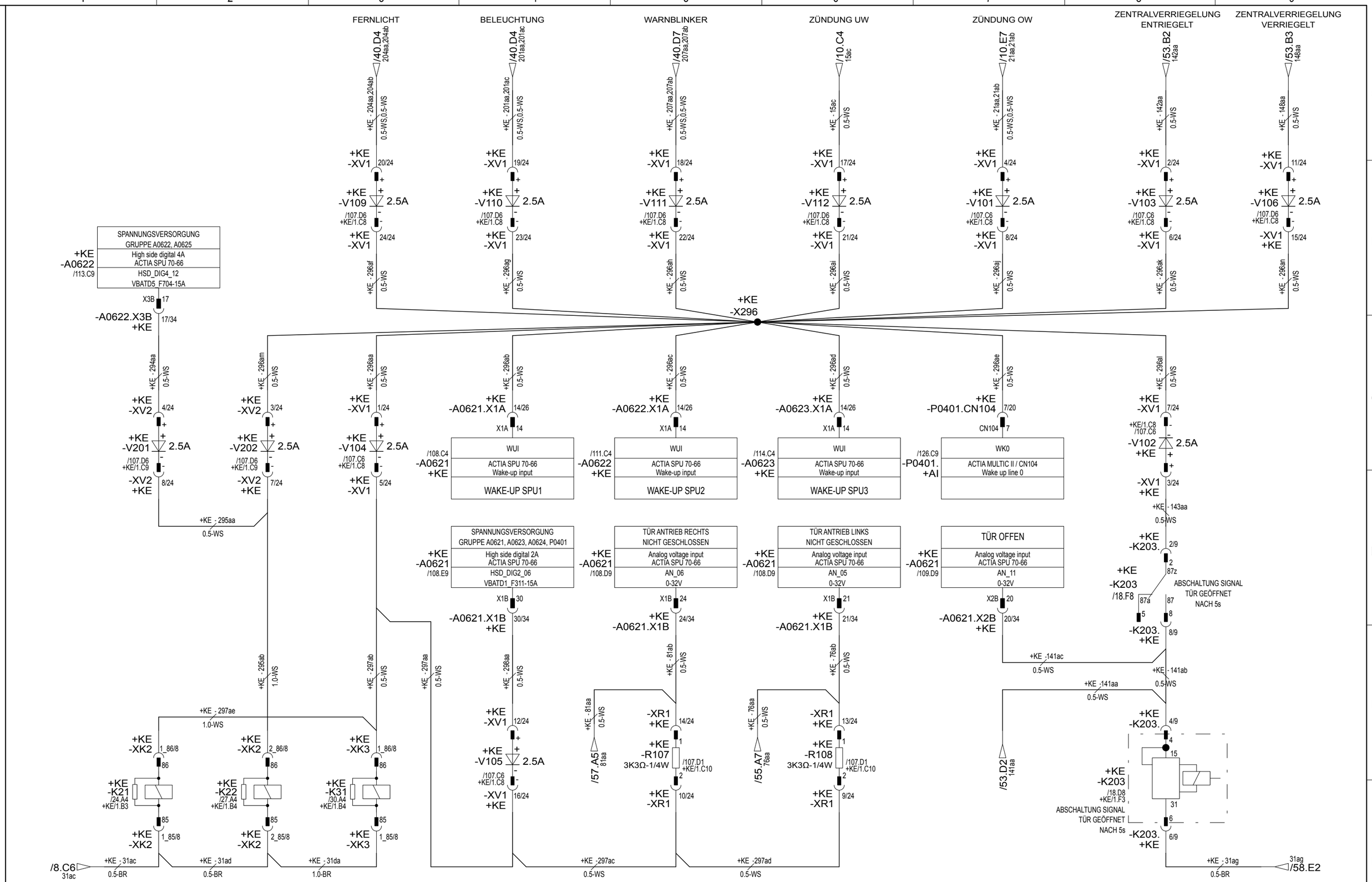

Modify drawing only using E3 Series	INDEX	ÄNDERUNG	DATUM:	NAME
	_	W11403	12.04.2018	J. Hüther
	A	W11518	19.10.2018	J. Hüther

A3	DATUM	NAME:
BEARBEITET:	02.03.2018	J. Hüther
GEPRÜFT:		

TEREX Cranes

Identnummer 61839312

BESCHREIBUNG: E-PLAN 5AF UW S-PACE2 V6.1

BENENNUNG SEITE: SPANNUNGSVERSORGUNG WAKE-UP APU-, SPU

BAUREIHE:	5AF	ANLAGE:	=5AF
KRANTYP:	ALLE	ORT:	
VORGÄNGER:	51147912	BLATT:	18
		VON:	140

FÜR DIESES DOKUMENT UND DEN DARIN DARGESTELLTEN GEGENSTAND BEHALTEN WIR UNS ALLE RECHTE VOR. VERVIELFÄLTIGUNG, BEKANNTGABE AN DRITTE ODER VERWERTUNG SEINES INHALTES SIND OHNE UNSERE AUSDRÜCKLICHE ZUSTIMMUNG VERBOTEN
© TEREX

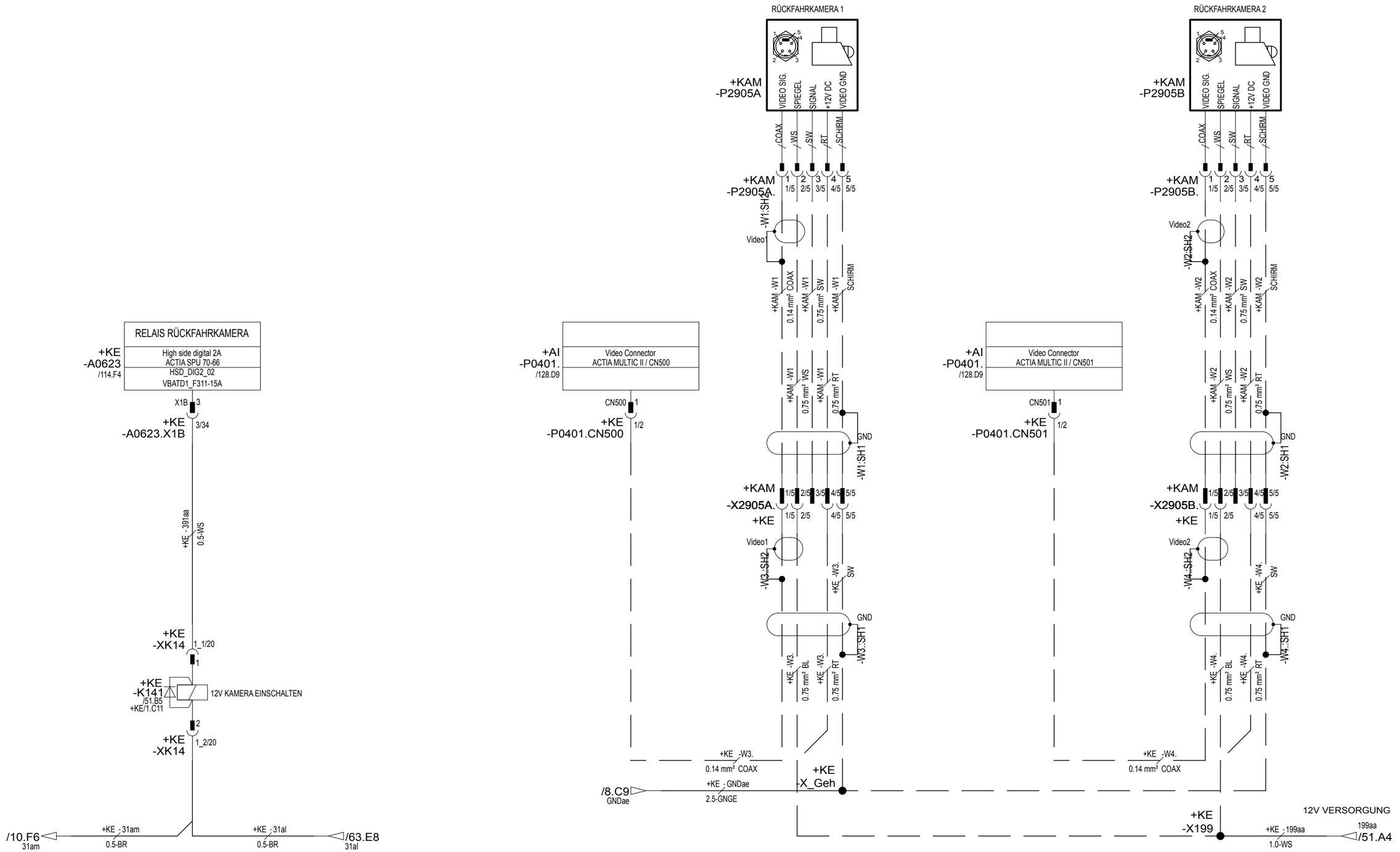

RELAIS RÜCKFAHRKAMERA

VIDEO-EINGANG 1
MULTIC II

RÜCKFAHRKAMERA 1

VIDEO-EINGANG 2
MULTIC II

RÜCKFAHRKAMERA 2

Modify drawing only using E3 Series	INDEX	ÄNDERUNG	DATUM:	NAME	A3	DATUM	NAME:
	_	W11403	12.04.2018	J. Hüther	BEARBEITET:	02.03.2018	J. Hüther
	A	W11518	19.10.2018	J. Hüther	GEPRÜFT:		

TEREX Cranes

Identnummer 61839312

BESCHREIBUNG: E-PLAN 5AF UW S-PACE2 V6.1

BENENNUNG SEITE: RÜCKFAHRKAMERA

BAUREIHE:	5AF	ANLAGE:	=5AF
KRANTYP:	ALLE	ORT:	
VORGÄNGER:	51147912	BLATT:	19
		VON:	140

FÜR DIESES DOKUMENT UND DEN DARIN DARGESTELLTEN GEGENSTAND BEHALTEN WIR UNS ALLE RECHTE VOR. VERVIELFÄLTIGUNG, BEKANNTGABE AN DRITTE ODER VERWERTUNG SEINES INHALTES SIND OHNE UNSERE AUSDRÜCKLICHE ZUSTIMMUNG VERBOTEN
© TEREX

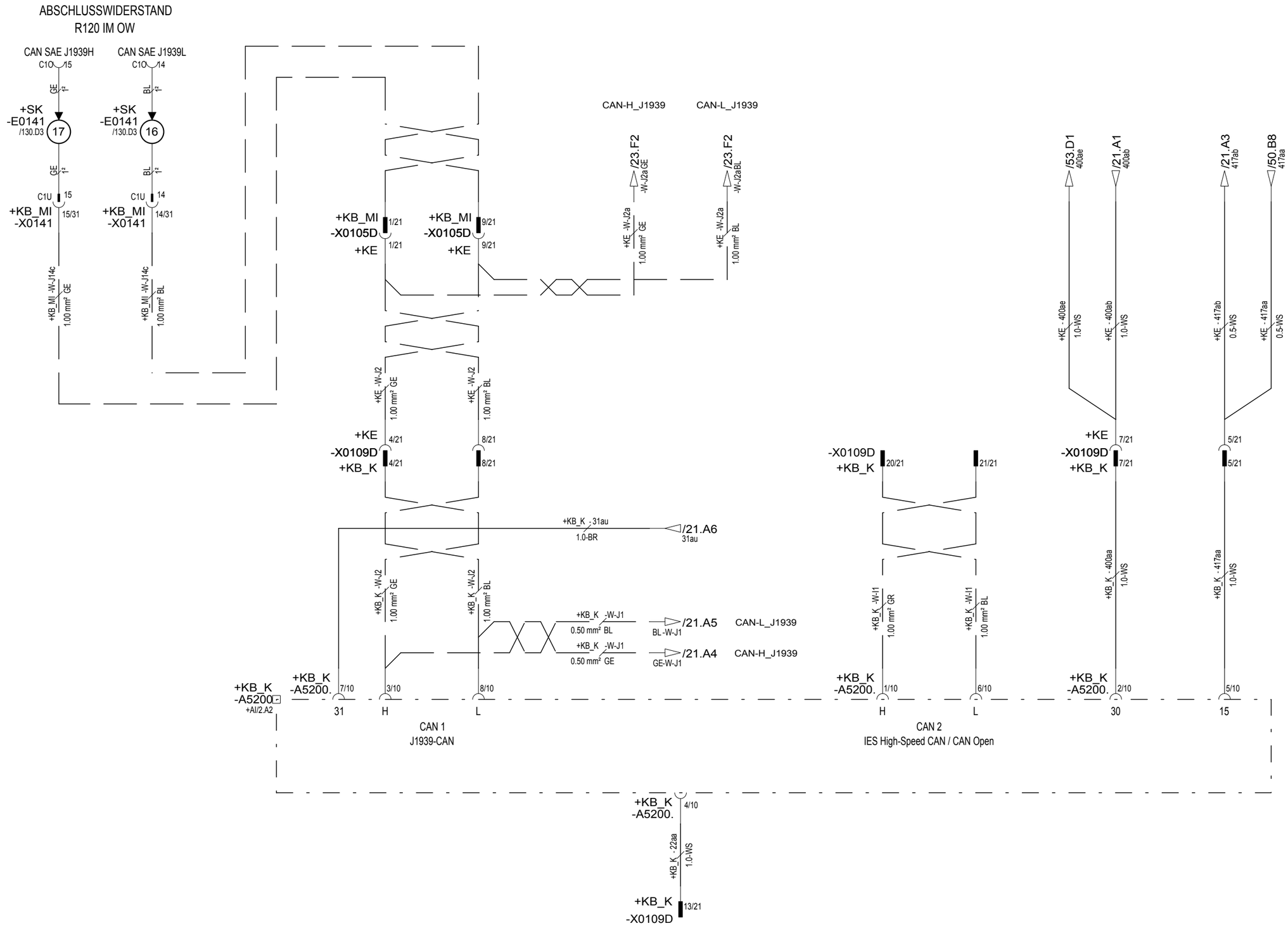

DATALOGGER

Modify drawing only using E3 Series	INDEX	ÄNDERUNG	DATUM:	NAME
	_	W11403	12.04.2018	J. Hüther
	A	W11518	19.10.2018	J. Hüther

A3	DATUM	NAME:
BEARBEITET:	02.03.2018	J. Hüther
GEPRÜFT:		

TEREX Cranes

Identnummer 61839312

BESCHREIBUNG: E-PLAN 5AF UW S-PACE2 V6.1

BENENNUNG SEITE: DATALOGGER / CAN J1939 ZUM OW

BAUREIHE:	5AF	ANLAGE:	=5AF
KRANTYP:	ALLE	ORT:	
VORGÄNGER:	51147912	BLATT:	20
		VON:	140

FÜR DIESES DOKUMENT UND DEN DARIN DARGESTELLTEN GEGENSTAND BEHALTEN WIR UNS ALLE RECHTE VOR. VERVIELFÄLTIGUNG, BEKANNTGABE AN DRITTE ODER VERWERTUNG SEINES INHALTES SIND OHNE UNSERE AUSDRÜCKLICHE ZUSTIMMUNG VERBOTEN
© TEREX

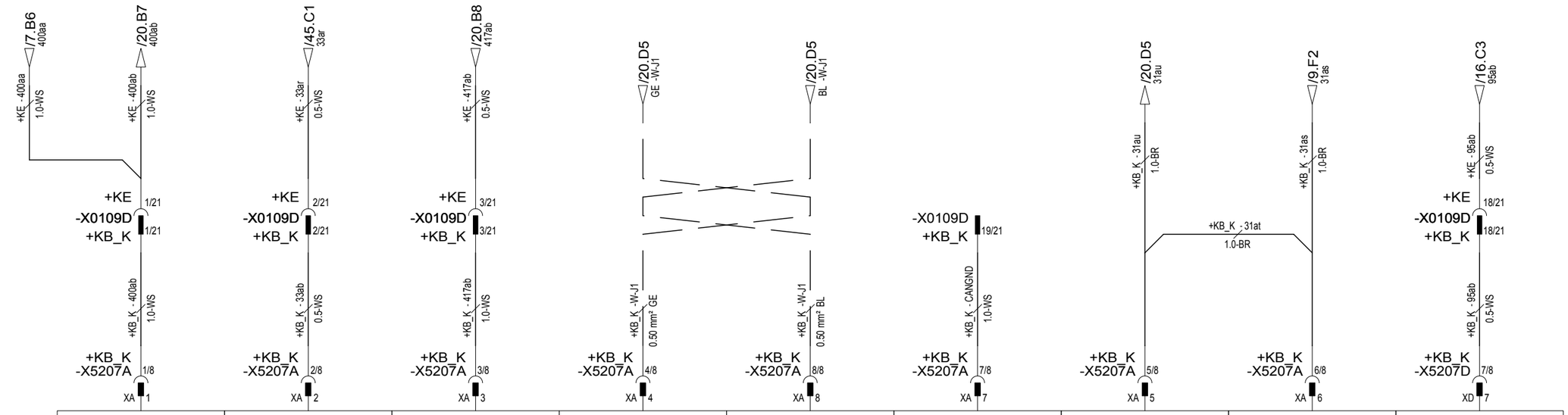

+KB_K -A5207 /129.B4	KL30	KL58	KL 15	CAN H	CAN_L	CAN GND	KL 31a	KL 31	I/O
	MTCO 1324	MTCO 1324	MTCO 1324	MTCO 1324	MTCO 1324	MTCO 1324	MTCO 1324	MTCO 1324	MTCO 1324
	VERSORGUNGSSPANNUNG	BELEUCHTUNG	ZÜNDUNG	CAN H	CAN_LOW	CAN MASSE	BATTERIEKLEMME MINUS	MASSE	INSTRUMENTE SCHNITTSTELLE

MIT DAIMLER MOTOR: 22547612 Tacho TSU mit 120R oder 02144212 Tacho MTCO mit 120R oder 27483512 Tacho DTCO mit 120R
MIT SCANIA MOTOR: TSU nicht möglich, 29134612 Tacho MTCO ohne 120R oder 29134712A Tacho DTCO ohne 120R

+KB_K -A5207 /129.E4	GESCHWINDIGKEIT IMPULS AUSGANG	GESCHWINDIGKEIT IMPULS AUSGANG	N.C.	SPANNUNGSVERSORGUNG GEBER	GESCHWINDIGKEIT SIGNAL ECHTZEIT	DATEN SIGNAL	SPANNUNGSVERSORGUNG GEBER	ABSTAND SIGNAL	DREHZAHL SIGNAL EINGANG
	MTCO 1324	MTCO 1324	MTCO 1324	MTCO 1324	MTCO 1324	MTCO 1324	MTCO 1324	MTCO 1324	MTCO 1324
	V-IMPULS	V-IMPULS	N.C.	-		I/O	+	4I/m	KL W

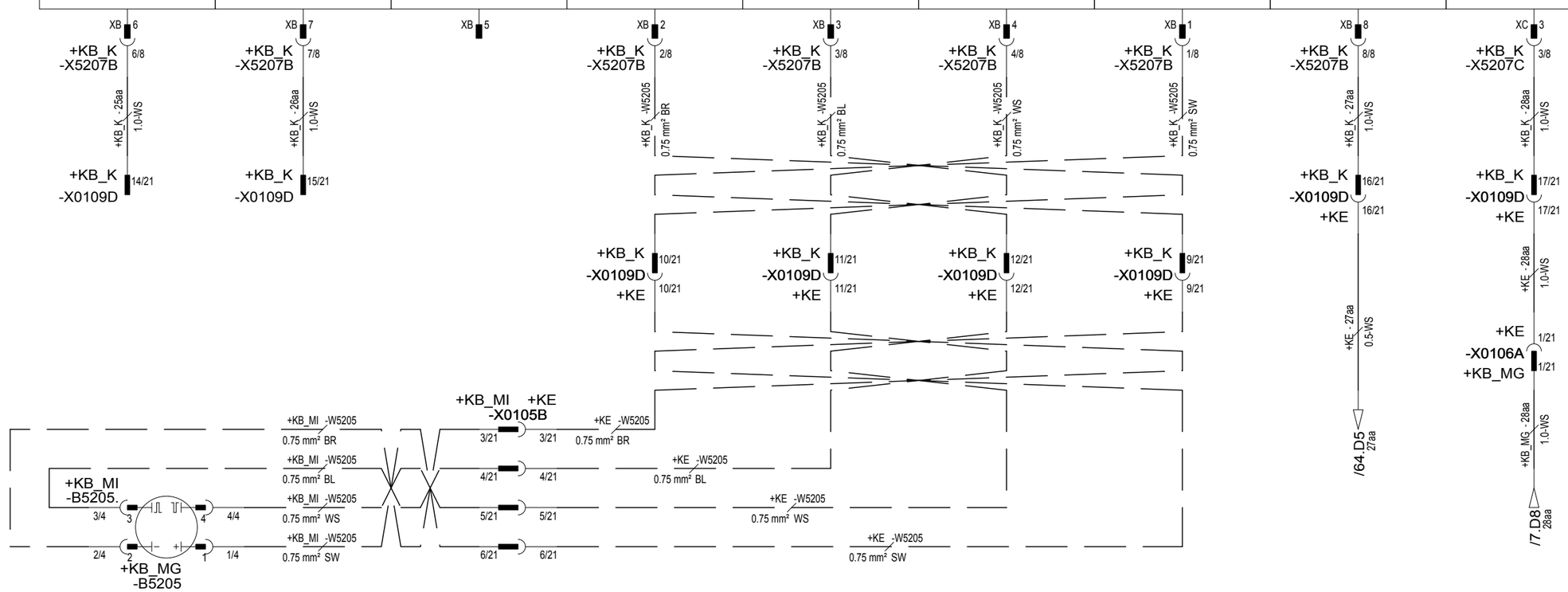

TACHO SENSOR KITAS | TACHOGRAPH MTCO 1324 | C3 SIGNAL | MOTOR DREHZAHL

Modify drawing only using E3 Series	INDEX	ÄNDERUNG	DATUM:	NAME
		W11403	12.04.2018	J. Hüther
	A	W11518	19.10.2018	J. Hüther

A3	DATUM	NAME:
BEARBEITET:	02.03.2018	J. Hüther
GEPRÜFT:		

TEREX Cranes

Identnummer 61839312

BESCHREIBUNG: E-PLAN 5AF UW S-PACE2 V6.1

BENENNUNG SEITE: TACHOGRAPH

BAUREIHE:	5AF	ANLAGE:	=5AF
KRANTYP:	ALLE	ORT:	
VORGÄNGER:	51147912	BLATT:	21
		VON:	140

FÜR DIESES DOKUMENT UND DEN DARIN DARGESTELLTEN GEGENSTAND BEHALTEN WIR UNS ALLE RECHTE VOR. VERVIELFÄLTIGUNG, BEKANNTGABE AN DRITTE ODER VERWERTUNG SEINES INHALTES SIND OHNE UNSERE AUSDRÜCKLICHE ZUSTIMMUNG VERBOTEN
© TEREX

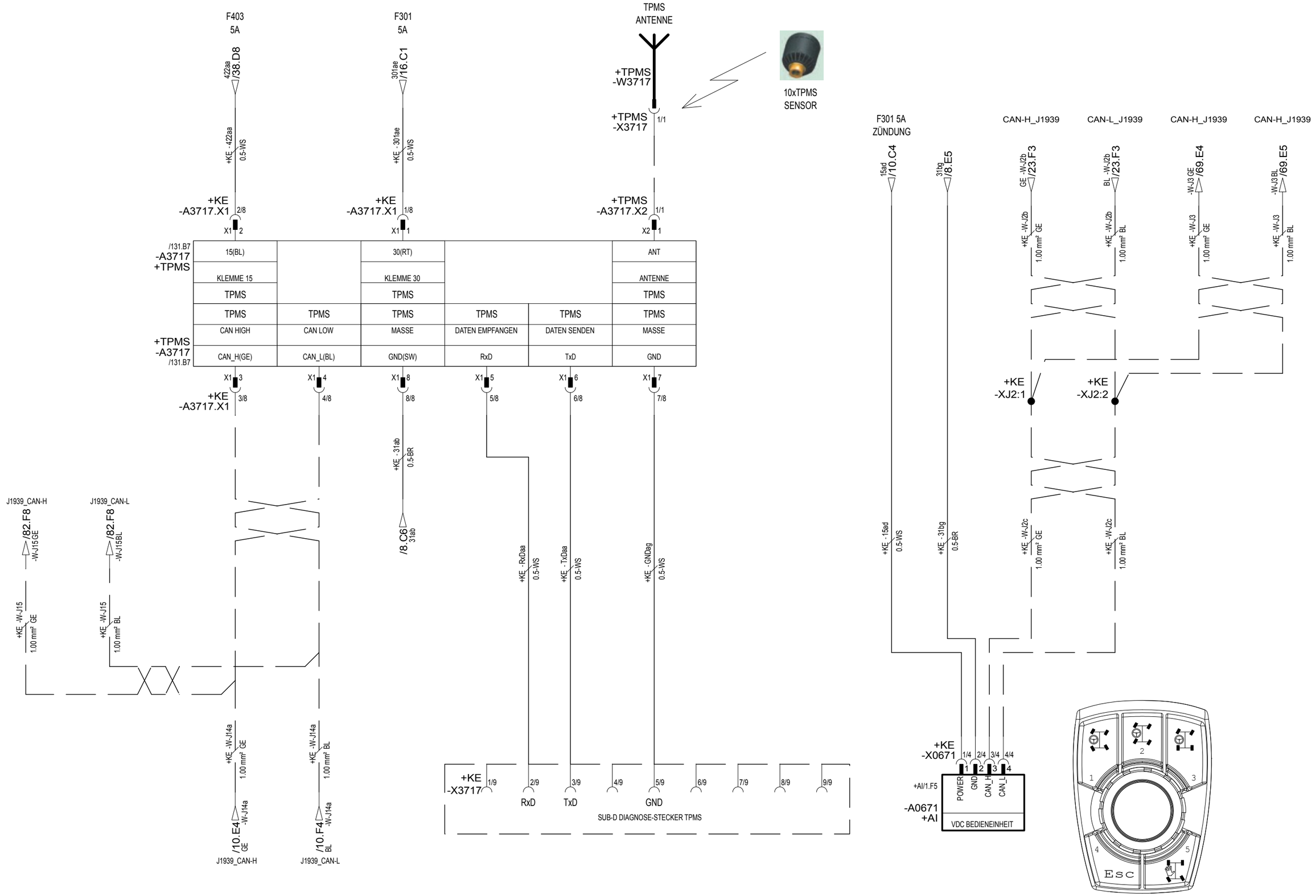

TPMS REIFENDRUCKÜBERWACHUNG

VDC BEDIENEINHEIT

FÜR DIESES DOKUMENT UND DEN DARIN DARGESTELLTEN GEGENSTAND BEHALTEN WIR UNS ALLE RECHTE VOR. VERVIELFÄLTIGUNG, BEKANNTGABE AN DRITTE ODER VERWERTUNG SEINES INHALTES SIND OHNE UNSERE AUSDRÜCKLICHE ZUSTIMMUNG VERBOTEN
© TEREX

Modify drawing only using E3 Series	INDEX	ÄNDERUNG	DATUM:	NAME
	_	W11403	12.04.2018	J. Hüther
	A	W11518	19.10.2018	J. Hüther

A3	DATUM	NAME:
BEARBEITET:	02.03.2018	J. Hüther
GEPRÜFT:		

TEREX Cranes

Identnummer 61839312

BESCHREIBUNG: E-PLAN 5AF UW S-PACE2 V6.1

BENENNUNG SEITE: REIFENDRUCKÜBERWACHUNG, BEDIENEINHEIT DISPLAY

BAUREIHE:	5AF	ANLAGE:	=5AF
KRANTYP:	ALLE	ORT:	
VORGÄNGER:	51147912	BLATT:	22
		VON:	140

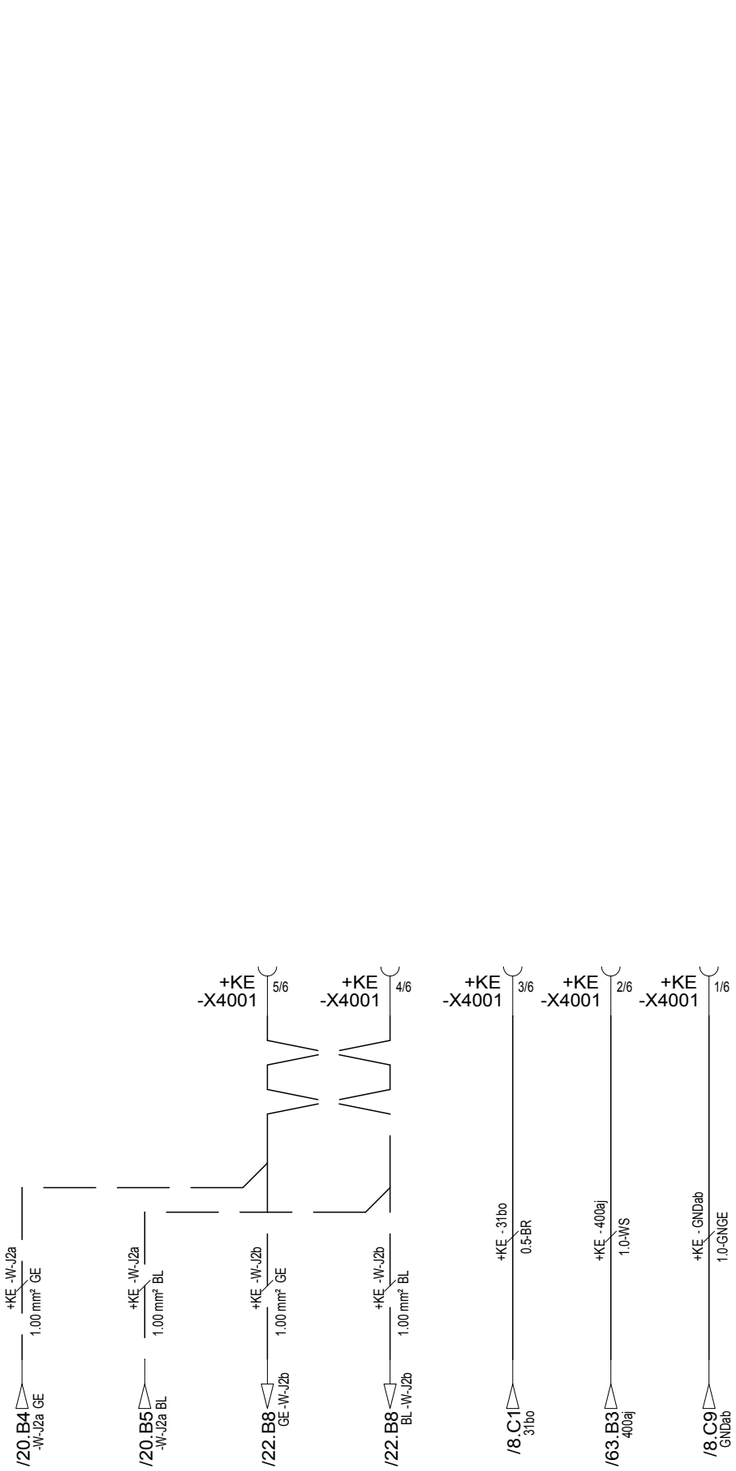

VORBEREITUNG CAN DISPLAY

Modify drawing only using E3 Series	INDEX	ÄNDERUNG	DATUM:	NAME
	_	W11403	12.04.2018	J. Hüther
	A	W11518	19.10.2018	J. Hüther

A3	DATUM	NAME:
BEARBEITET:	02.03.2018	J. Hüther
GEPRÜFT:		

TEREX Cranes

Identnummer 61839312

BESCHREIBUNG: E-PLAN 5AF UW S-PACE2 V6.1

BENENNUNG SEITE: VORBEREITUNG CAN DISPLAY, FREI SICHERUNGEN

BAUREIHE:	5AF	ANLAGE:	=5AF
KRANTYP:	ALLE	ORT:	
VORGÄNGER:	51147912	BLATT:	23
		VON:	140

FÜR DIESES DOKUMENT UND DEN DARIN DARGESTELLTEN GEGENSTAND BEHALTEN WIR UNS ALLE RECHTE VOR. VERVIELFÄLTIGUNG, BEKANNTGABE AN DRITTE ODER VERWERTUNG SEINES INHALTES SIND OHNE UNSERE AUSDRÜCKLICHE ZUSTIMMUNG VERBOTEN
© TEREX

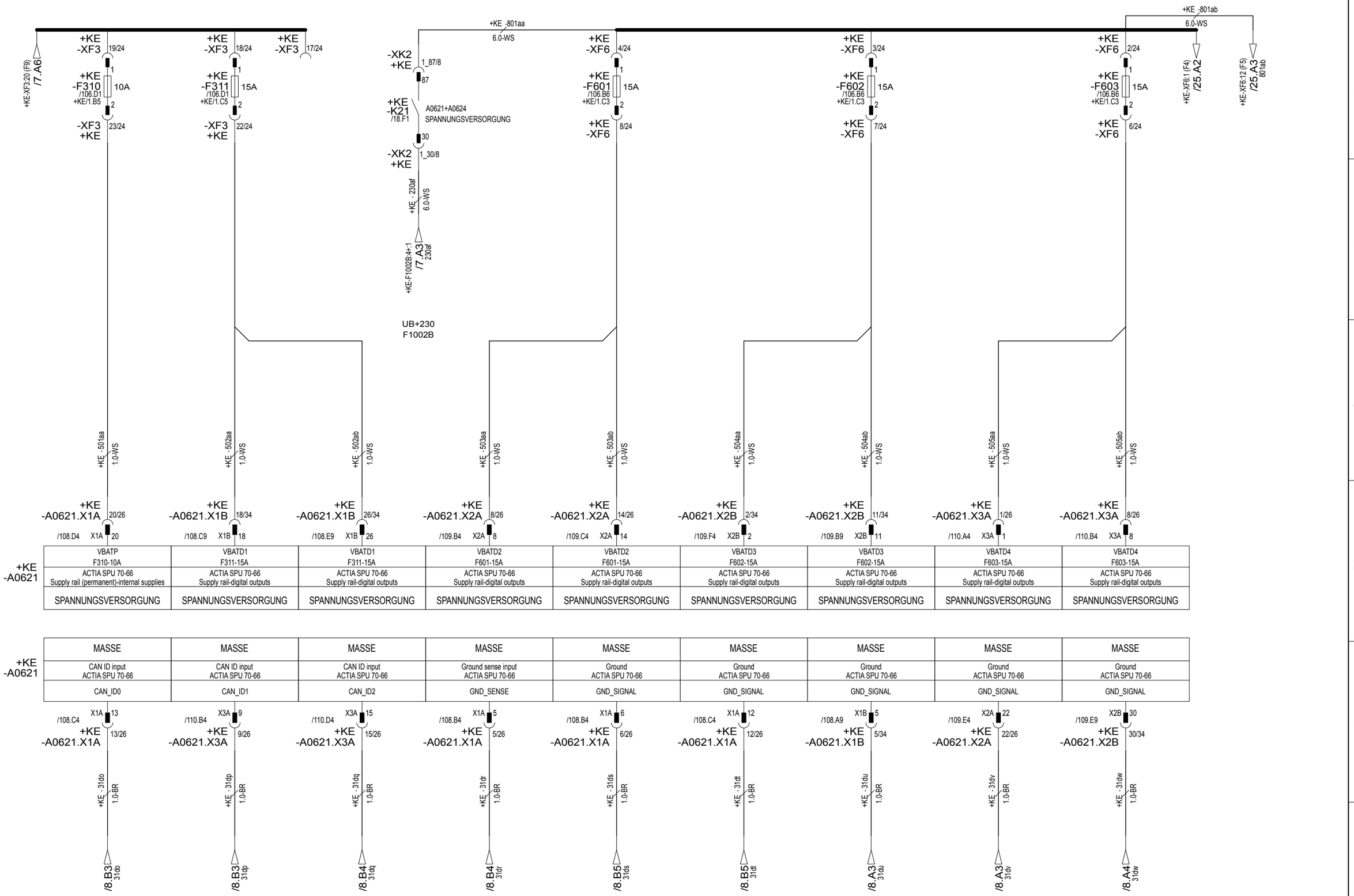

ADRESSIERUNG

SPANNUNGSVERSORGUNG STEUERUNG A0621

Modify drawing only using E3 Series	INDEX	ÄNDERUNG	DATUM:	NAME
	_	W11403	12.04.2018	J. Hüther
	A	W11518	19.10.2018	J. Hüther

A3	DATUM	NAME:
BEARBEITET:	02.03.2018	J. Hüther
GEPRÜFT:		

TEREX Cranes

Identnummer 61839312

BESCHREIBUNG: E-PLAN 5AF UW S-PACE2 V6.1

BENENNUNG SEITE: SPANNUNGSVERSORGUNG A0621

BAUREIHE:	5AF	ANLAGE:	=5AF
KRANTYP:	ALLE	ORT:	
VORGÄNGER:	51147912	BLATT:	24
		VON:	140

FÜR DIESES DOKUMENT UND DEN DARIN DARGESTELLTEN GEGENSTAND BEHALTEN WIR UNS ALLE RECHTE VOR. VERVIELFÄLTIGUNG, BEKANNTGABE AN DRITTE ODER VERWERTUNG SEINES INHALTES SIND OHNE UNSERE AUSDRÜCKLICHE ZUSTIMMUNG VERBOTEN
© TEREX

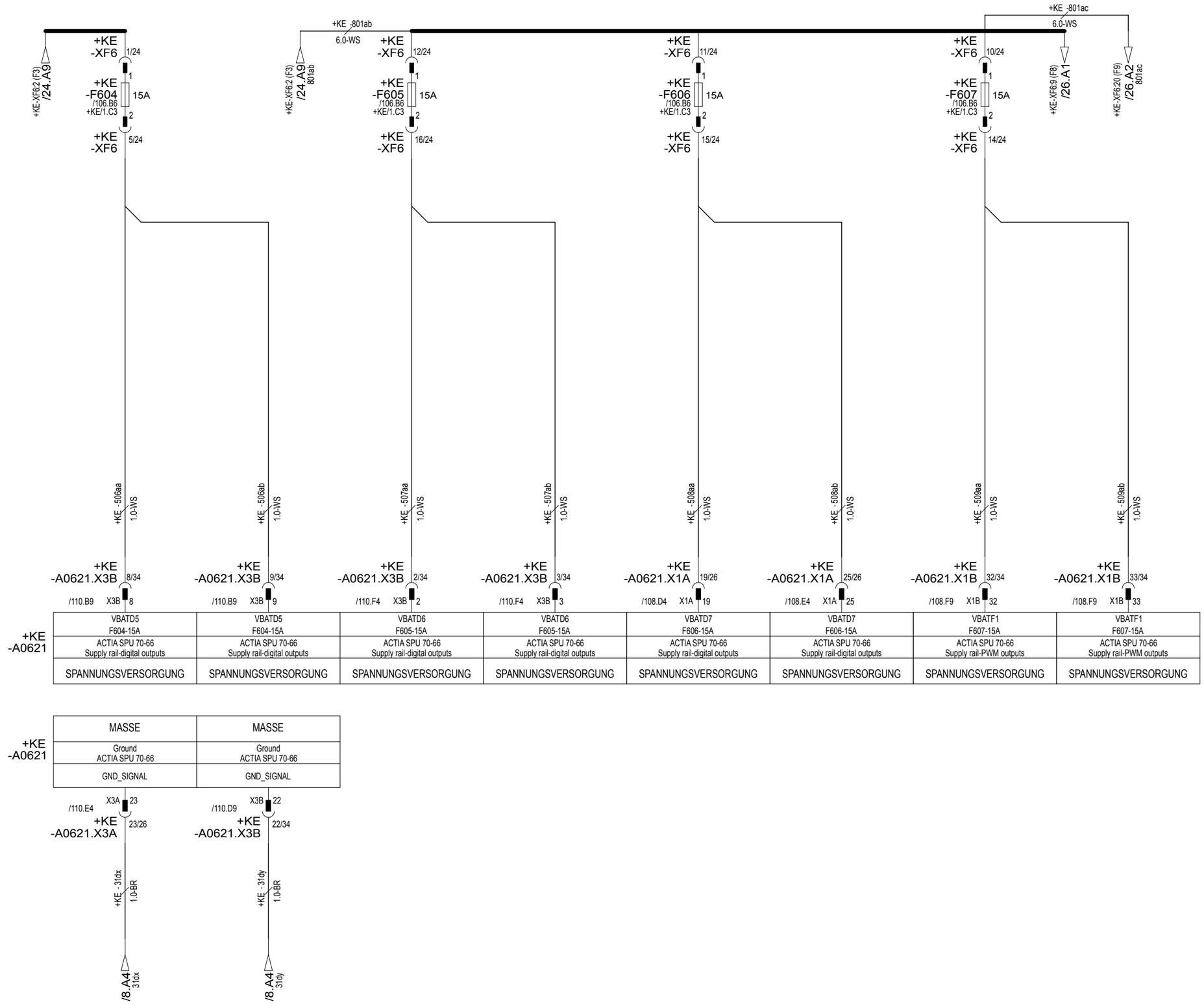

SPANNUNGSVERSORGUNG STEUERUNG A0621

Modify drawing only using E3 Series	INDEX	ÄNDERUNG	DATUM:	NAME
	_	W11403	12.04.2018	J. Hüther
	A	W11518	19.10.2018	J. Hüther

A3	DATUM	NAME:
BEARBEITET:	02.03.2018	J. Hüther
GEPRÜFT:		

TEREX Cranes

Identnummer 61839312

BESCHREIBUNG: E-PLAN 5AF UW S-PACE2 V6.1

BENENNUNG SEITE: SPANNUNGSVERSORGUNG A0621

BAUREIHE:	5AF	ANLAGE:	=5AF
KRANTYP:	ALLE	ORT:	
VORGÄNGER:	51147912	BLATT:	25
		VON:	140

FÜR DIESES DOKUMENT UND DEN DARIN DARGESTELLTEN GEGENSTAND BEHALTEN WIR UNS ALLE RECHTE VOR. VERVIELFÄLTIGUNG, BEKANNTGABE AN DRITTE ODER VERWERTUNG SEINES INHALTES SIND OHNE UNSERE AUSDRÜCKLICHE ZUSTIMMUNG VERBOTEN
© TEREX

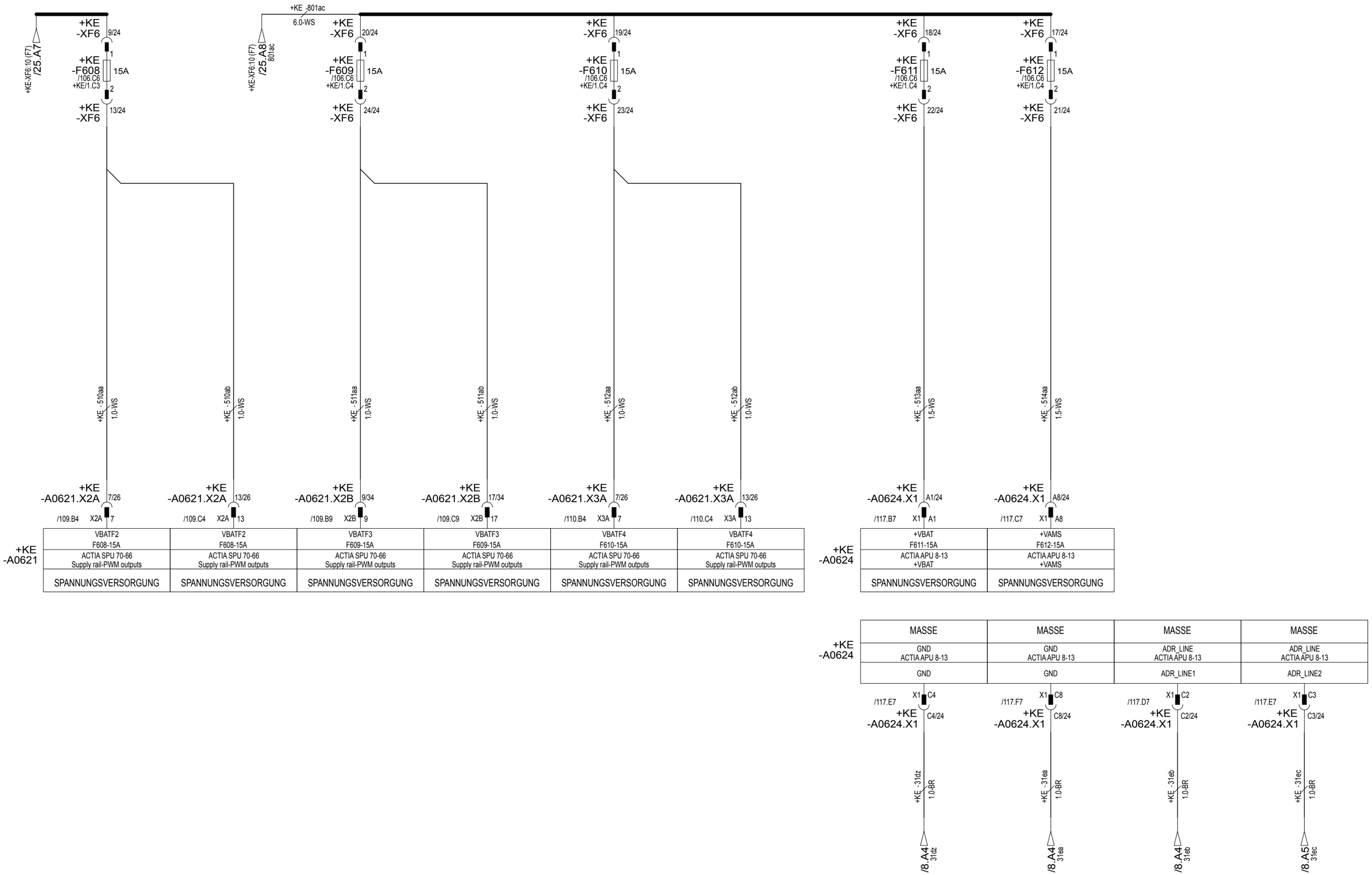

SPANNUNGSVERSORGUNG STEUERUNG A0621

SPANNUNGSVERSORGUNG STEUERUNG A0624

FÜR DIESES DOKUMENT UND DEN DARIN DARGESTELLTEN GEGENSTAND BEHALTEN WIR UNS ALLE RECHTE VOR. VERVIELFÄLTIGUNG, BEKANNTGABE AN DRITTE ODER VERWERTUNG SEINES INHALTES SIND OHNE UNSERE AUSDRÜCKLICHE ZUSTIMMUNG VERBOTEN
© TEREX

Modify drawing only using E3 Series

INDEX	ÄNDERUNG	DATUM:	NAME
_	W11403	12.04.2018	J. Hüther
A	W11518	19.10.2018	J. Hüther

A3	DATUM	NAME:
BEARBEITET:	02.03.2018	J. Hüther
GEPRÜFT:		

TEREX Cranes

Identnummer 61839312

BESCHREIBUNG: E-PLAN 5AF UW S-PACE2 V6.1

BENENNUNG SEITE: SPANNUNGSVERSORGUNG A0621, A0624

BAUREIHE:	5AF	ANLAGE:	=5AF
KRANTYP:	ALLE	ORT:	
VORGÄNGER:	51147912	BLATT:	26
		VON:	140

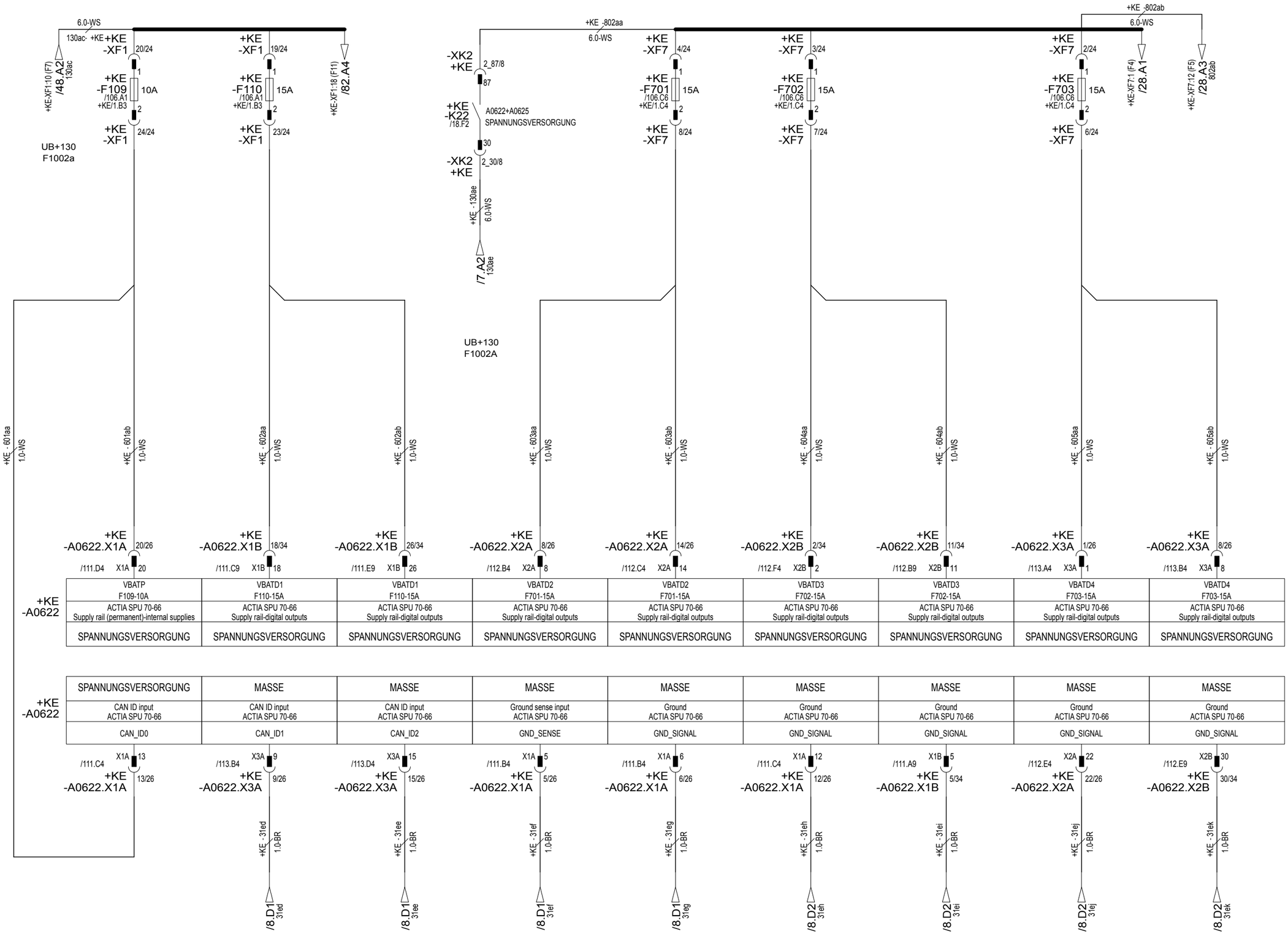

ADRESSIERUNG

SPANNUNGSVERSORGUNG STEUERUNG A0622

FÜR DIESES DOKUMENT UND DEN DARIN DARGESTELLTEN GEGENSTAND BEHALTEN WIR UNS ALLE RECHTE VOR. VERVIELFÄLTIGUNG, BEKANNTGABE AN DRITTE ODER VERWERTUNG SEINES INHALTES SIND OHNE UNSERE AUSDRÜCKLICHE ZUSTIMMUNG VERBOTEN © TEREX

Modify drawing only using E3 Series

INDEX	ÄNDERUNG	DATUM:	NAME
_	W11403	12.04.2018	J. Hüther
A	W11518	19.10.2018	J. Hüther

A3	DATUM	NAME:
BEARBEITET:	02.03.2018	J. Hüther
GEPRÜFT:		

TEREX Cranes

Identnummer 61839312

BESCHREIBUNG: E-PLAN 5AF UW S-PACE2 V6.1

BENENNUNG SEITE: SPANNUNGSVERSORGUNG A0622

BAUREIHE:	5AF	ANLAGE:	=5AF
KRANTYP:	ALLE	ORT:	
VORGÄNGER:	51147912	BLATT:	27
		VON:	140

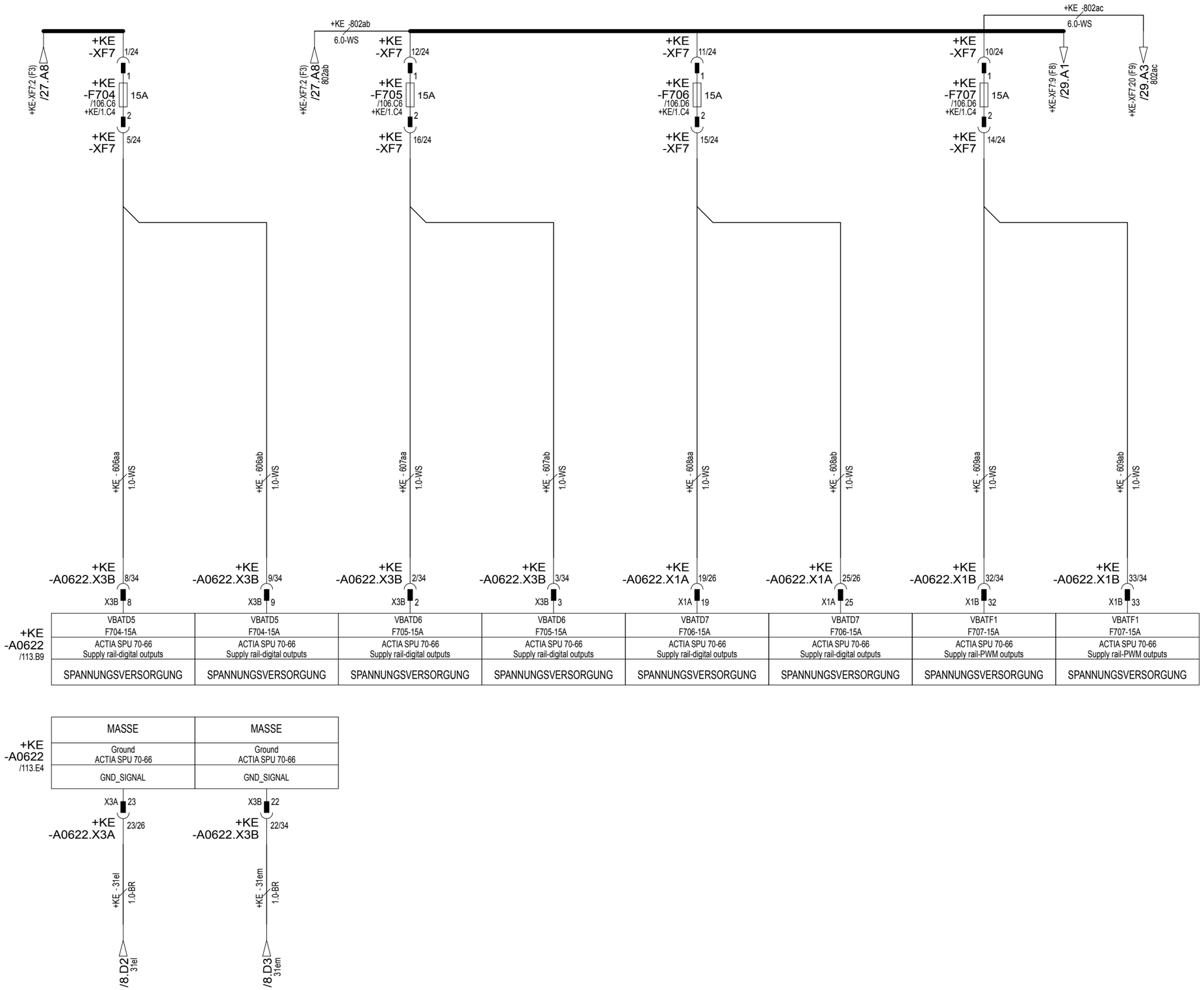

SPANNUNGSVERSORGUNG STEUERUNG A0622

Modify drawing only using E3 Series	INDEX	ÄNDERUNG	DATUM:	NAME
	_	W11403	12.04.2018	J. Hüther
	A	W11518	19.10.2018	J. Hüther

A3	DATUM	NAME:
BEARBEITET:	02.03.2018	J. Hüther
GEPRÜFT:		

TEREX Cranes

Identnummer 61839312

BESCHREIBUNG: E-PLAN 5AF UW S-PACE2 V6.1

BENENNUNG SEITE: SPANNUNGSVERSORGUNG A0622

BAUREIHE:	5AF	ANLAGE:	=5AF
KRANTYP:	ALLE	ORT:	
VORGÄNGER:	51147912	BLATT:	28
		VON:	140

FÜR DIESES DOKUMENT UND DEN DARIN DARGESTELLTEN GEGENSTAND BEHALTEN WIR UNS ALLE RECHTE VOR. VERVIELFÄLTIGUNG, BEKANNTGABE AN DRITTE ODER VERWERTUNG SEINES INHALTES SIND OHNE UNSERE AUSDRÜCKLICHE ZUSTIMMUNG VERBOTEN
© TEREX

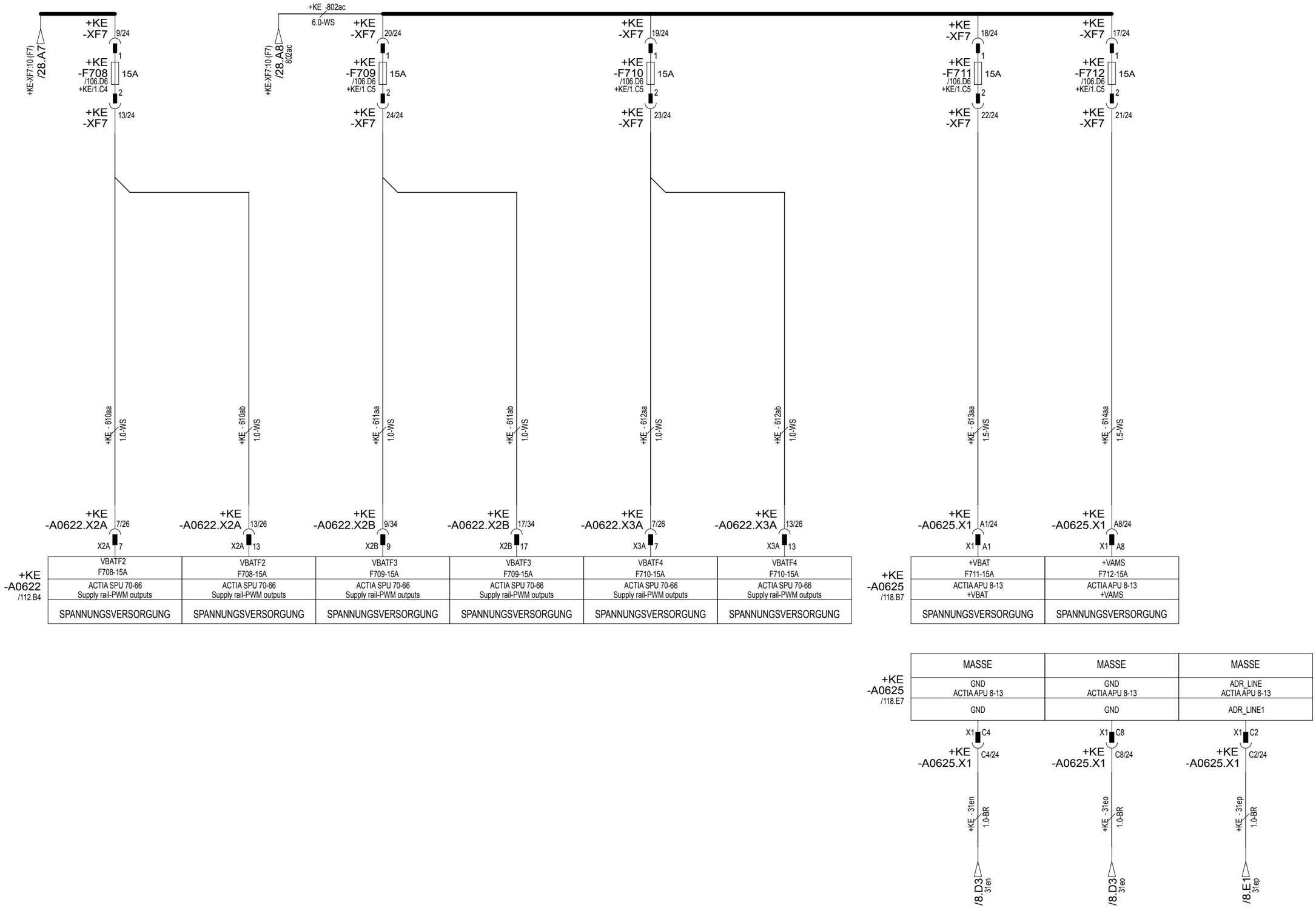

SPANNUNGSVERSORGUNG STEUERUNG A0622

SPANNUNGSVERSORGUNG STEUERUNG A0625

FÜR DIESES DOKUMENT UND DEN DARIN DARGESTELLTEN GEGENSTAND BEHALTEN WIR UNS ALLE RECHTE VOR. VERVIELFÄLTIGUNG, BEKANNTGABE AN DRITTE ODER VERWERTUNG SEINES INHALTES SIND OHNE UNSERE AUSDRÜCKLICHE ZUSTIMMUNG VERBOTEN
© TEREX

Modify drawing only using E3 Series

INDEX	ÄNDERUNG	DATUM:	NAME
_	W11403	12.04.2018	J. Hüther
A	W11518	19.10.2018	J. Hüther

A3	DATUM	NAME:
BEARBEITET:	02.03.2018	J. Hüther
GEPRÜFT:		

TEREX Cranes

Identnummer 61839312

BESCHREIBUNG: E-PLAN 5AF UW S-PACE2 V6.1

BENENNUNG SEITE: SPANNUNGSVERSORGUNG A0622, A0625

BAUREIHE:	5AF	ANLAGE:	=5AF
KRANTYP:	ALLE	ORT:	
VORGÄNGER:	51147912	BLATT:	29
		VON:	140

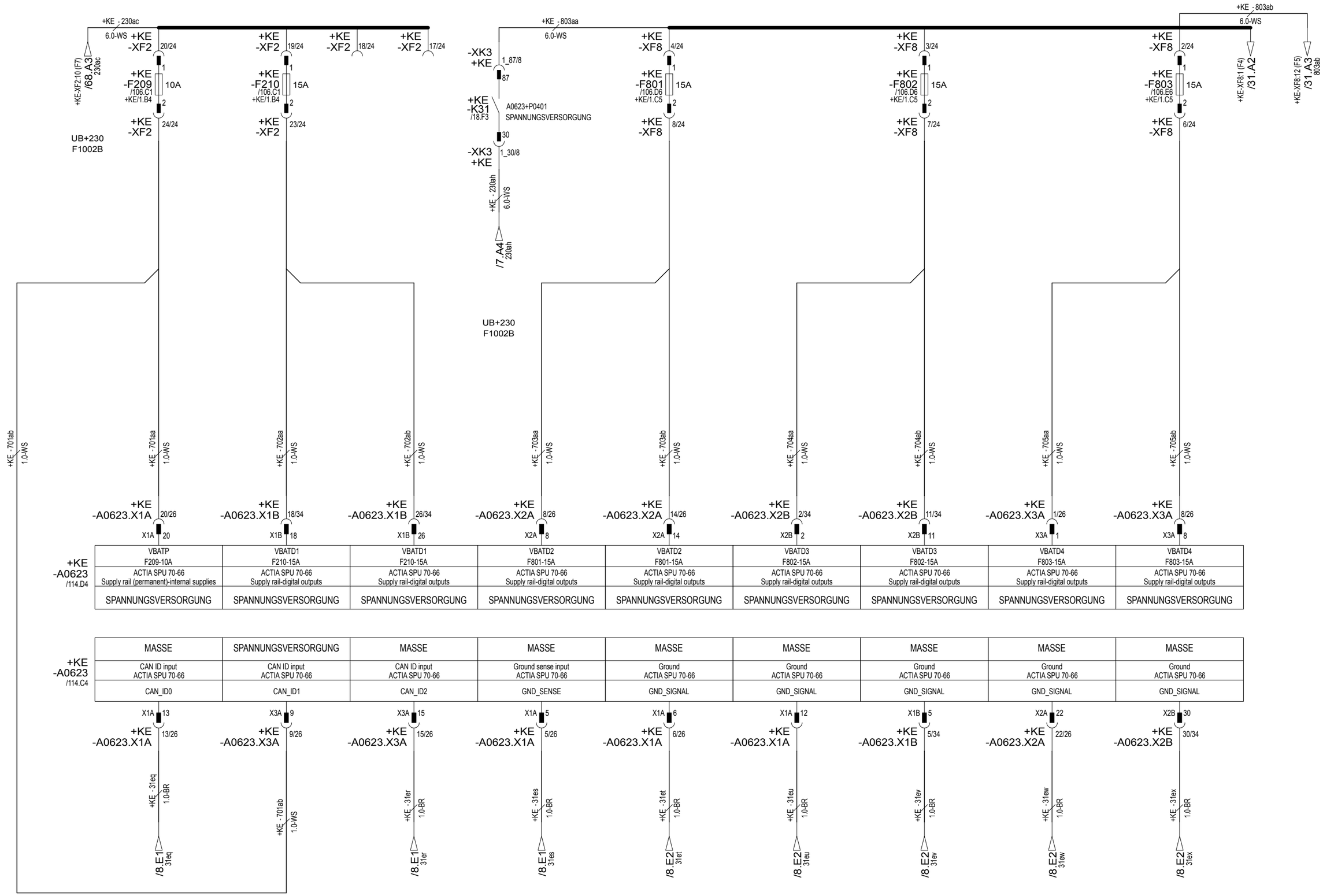

ADRESSIERUNG

SPANNUNGSVERSORGUNG STEUERUNG A0623

Modify drawing only using E3 Series	INDEX	ÄNDERUNG	DATUM:	NAME
	_	W11403	12.04.2018	J. Hüther
	A	W11518	19.10.2018	J. Hüther

A3	DATUM	NAME:
BEARBEITET:	02.03.2018	J. Hüther
GEPRÜFT:		

TEREX Cranes

Identnummer 61839312

BESCHREIBUNG: E-PLAN 5AF UW S-PACE2 V6.1

BENENNUNG SEITE: SPANNUNGSVERSORGUNG A0623

BAUREIHE:	5AF	ANLAGE:	=5AF
KRANTYP:	ALLE	ORT:	
VORGÄNGER:	51147912	BLATT:	30
		VON:	140

FÜR DIESES DOKUMENT UND DEN DARIN DARGESTELLTEN GEGENSTAND BEHALTEN WIR UNS ALLE RECHTE VOR. VERVIELFÄLTIGUNG, BEKANNTGABE AN DRITTE ODER VERWERTUNG SEINES INHALTES SIND OHNE UNSERE AUSDRÜCKLICHE ZUSTIMMUNG VERBOTEN
© TEREX

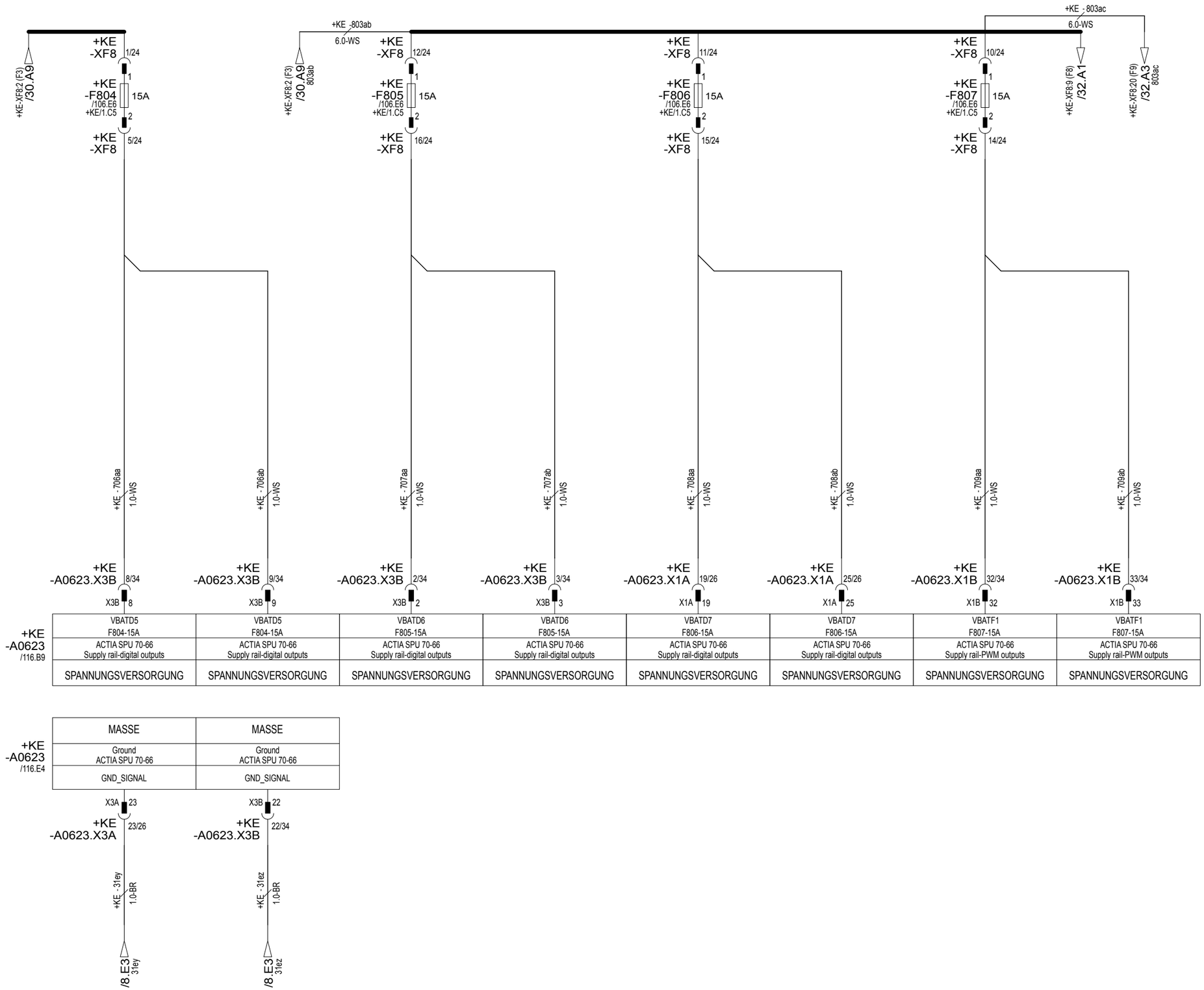

SPANNUNGSVERSORGUNG STEUERUNG A0623

Modify drawing only using E3 Series	INDEX	ÄNDERUNG	DATUM:	NAME
	–	W11403	12.04.2018	J. Hüther
	A	W11518	19.10.2018	J. Hüther

A3	DATUM	NAME:
BEARBEITET:	02.03.2018	J. Hüther
GEPRÜFT:		

TEREX Cranes

Identnummer 61839312

BESCHREIBUNG: E-PLAN 5AF UW S-PACE2 V6.1

BENENNUNG SEITE: SPANNUNGSVERSORGUNG A0623

BAUREIHE:	5AF	ANLAGE:	=5AF
KRANTYP:	ALLE	ORT:	
VORGÄNGER:	51147912	BLATT:	31
		VON:	140

FÜR DIESES DOKUMENT UND DEN DARIN DARGESTELLTEN GEGENSTAND BEHALTEN WIR UNS ALLE RECHTE VOR. VERVIELFÄLTIGUNG, BEKANNTGABE AN DRITTE ODER VERWERTUNG SEINES INHALTES SIND OHNE UNSERE AUSDRÜCKLICHE ZUSTIMMUNG VERBOTEN
© TEREX

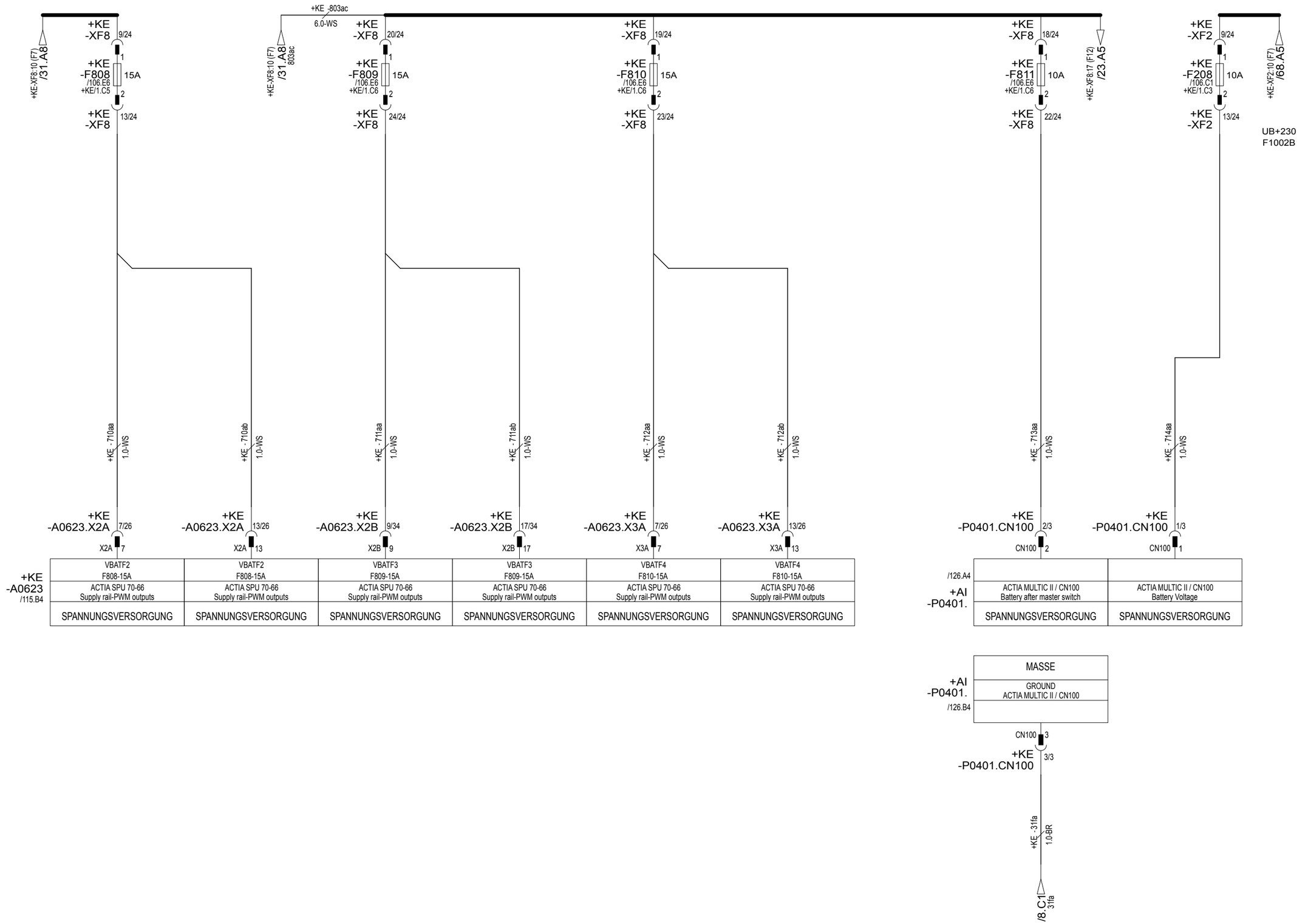

SPANNUNGSVERSORGUNG STEUERUNG A0623

SPANNUNGSVERSORGUNG STEUERUNG MULTIC II

FÜR DIESES DOKUMENT UND DEN DARIN DARGESTELLTEN GEGENSTAND BEHALTEN WIR UNS ALLE RECHTE VOR. VERVIELFÄLTIGUNG, BEKANNTGABE AN DRITTE ODER VERWERTUNG SEINES INHALTES SIND OHNE UNSERE AUSDRÜCKLICHE ZUSTIMMUNG VERBOTEN
© TEREX

INDEX	ÄNDERUNG	DATUM:	NAME
–	W11403	12.04.2018	J. Hüther
A	W11518	19.10.2018	J. Hüther

Modify drawing only using E3 Series

A3

	DATUM	NAME:
BEARBEITET:	02.03.2018	J. Hüther
GEPRÜFT:		

TEREX Cranes

Identnummer 61839312

BESCHREIBUNG: E-PLAN 5AF UW S-PACE2 V6.1

BENENNUNG SEITE: SPANNUNGSVERSORGUNG A0623, MULTIC

BAUREIHE:	5AF	ANLAGE:	=5AF
KRANTYP:	ALLE	ORT:	
VORGÄNGER:	51147912	BLATT:	32
		VON:	140

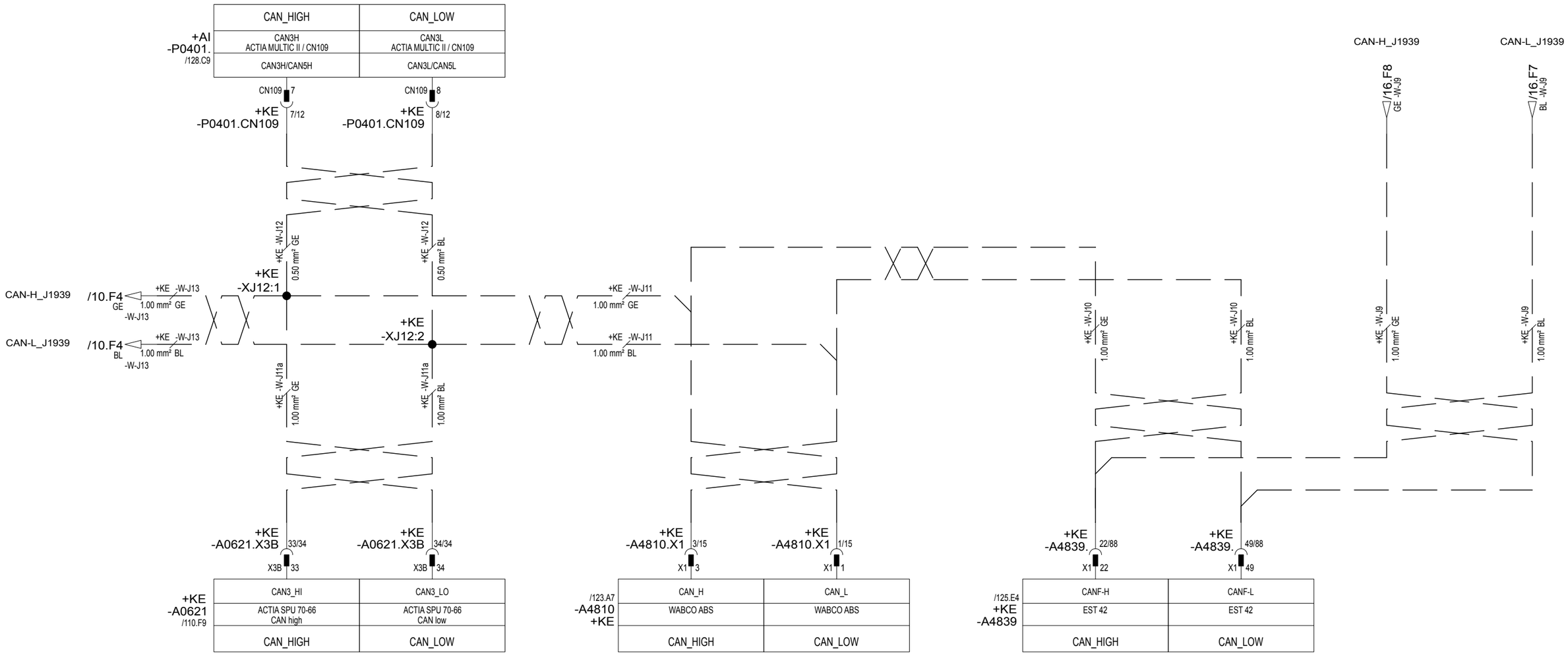

CAN J1939

Modify drawing only using E3 Series	INDEX	ÄNDERUNG	DATUM:	NAME
	_	W11403	12.04.2018	J. Hüther
	A	W11518	19.10.2018	J. Hüther

A3	DATUM	NAME:
BEARBEITET:	02.03.2018	J. Hüther
GEPRÜFT:		

TEREX Cranes

Identnummer 61839312

BESCHREIBUNG: E-PLAN 5AF UW S-PACE2 V6.1

BENENNUNG SEITE: CAN J1939 MULTIC, INTARDER, A0621, ABS

BAUREIHE:	5AF	ANLAGE:	=5AF
KRANTYP:	ALLE	ORT:	
VORGÄNGER:	51147912	BLATT:	33
		VON:	140

FÜR DIESES DOKUMENT UND DEN DARIN DARGESTELLTEN GEGENSTAND BEHALTEN WIR UNS ALLE RECHTE VOR. VERVIELFÄLTIGUNG, BEKANNTGABE AN DRITTE ODER VERWERTUNG SEINES INHALTES SIND OHNE UNSERE AUSDRÜCKLICHE ZUSTIMMUNG VERBOTEN
© TEREX

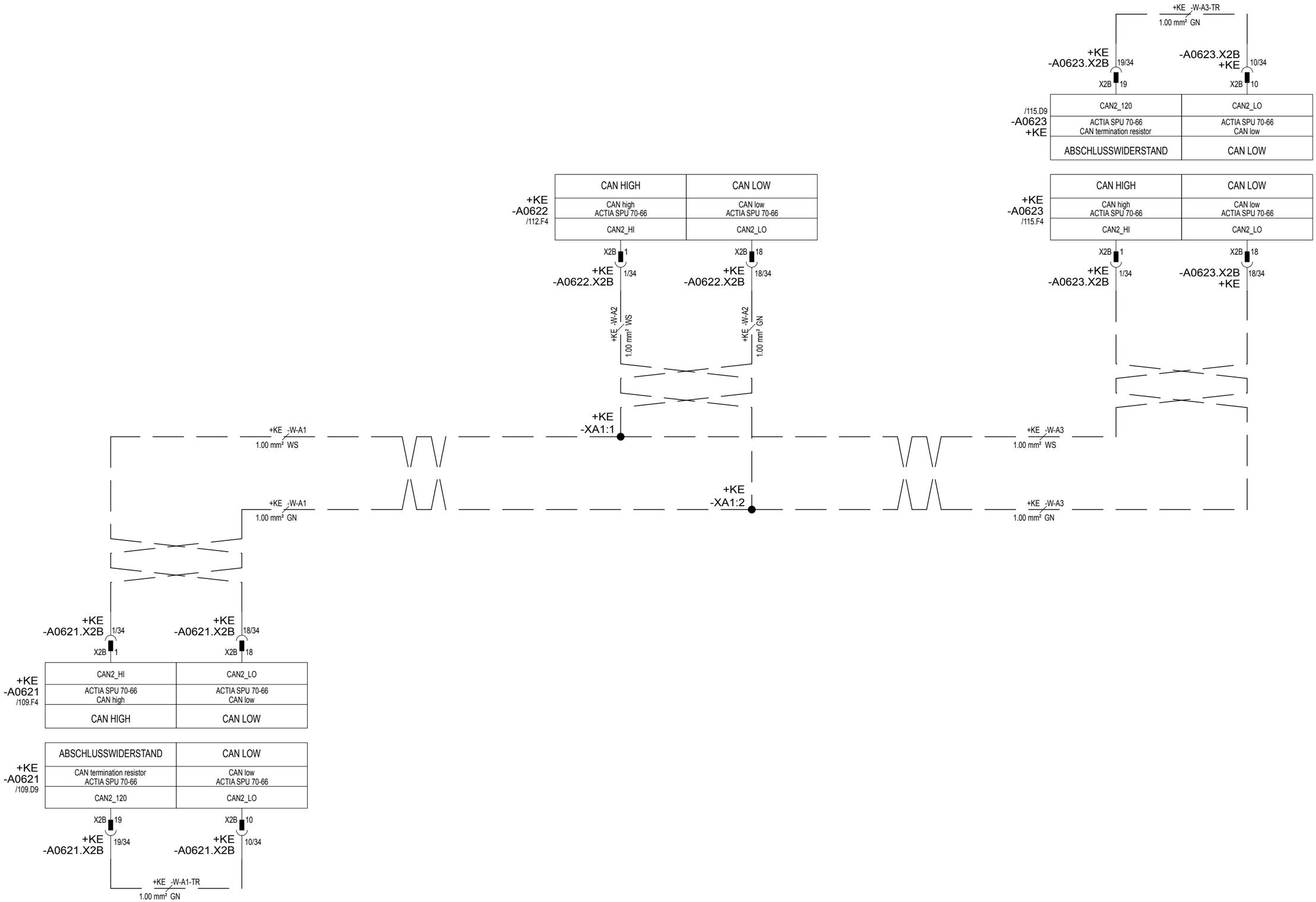

SYSTEM CAN 1

Modify drawing only using E3 Series	INDEX	ÄNDERUNG	DATUM:	NAME
	_	W11403	12.04.2018	J. Hüther
	A	W11518	19.10.2018	J. Hüther

A3	DATUM	NAME:
BEARBEITET:	02.03.2018	J. Hüther
GEPRÜFT:		

TEREX Cranes

Identnummer 61839312

BESCHREIBUNG: E-PLAN 5AF UW S-PACE2 V6.1

BENENNUNG SEITE: CANOPEN 1 A0621, A0622, A0623

BAUREIHE:	5AF	ANLAGE:	=5AF
KRANTYP:	ALLE	ORT:	
VORGÄNGER:	51147912	BLATT:	34
		VON:	140

FÜR DIESES DOKUMENT UND DEN DARIN DARGESTELLTEN GEGENSTAND BEHALTEN WIR UNS ALLE RECHTE VOR. VERVIELFÄLTIGUNG, BEKANNTGABE AN DRITTE ODER VERWERTUNG SEINES INHALTES SIND OHNE UNSERE AUSDRÜCKLICHE ZUSTIMMUNG VERBOTEN
© TEREX

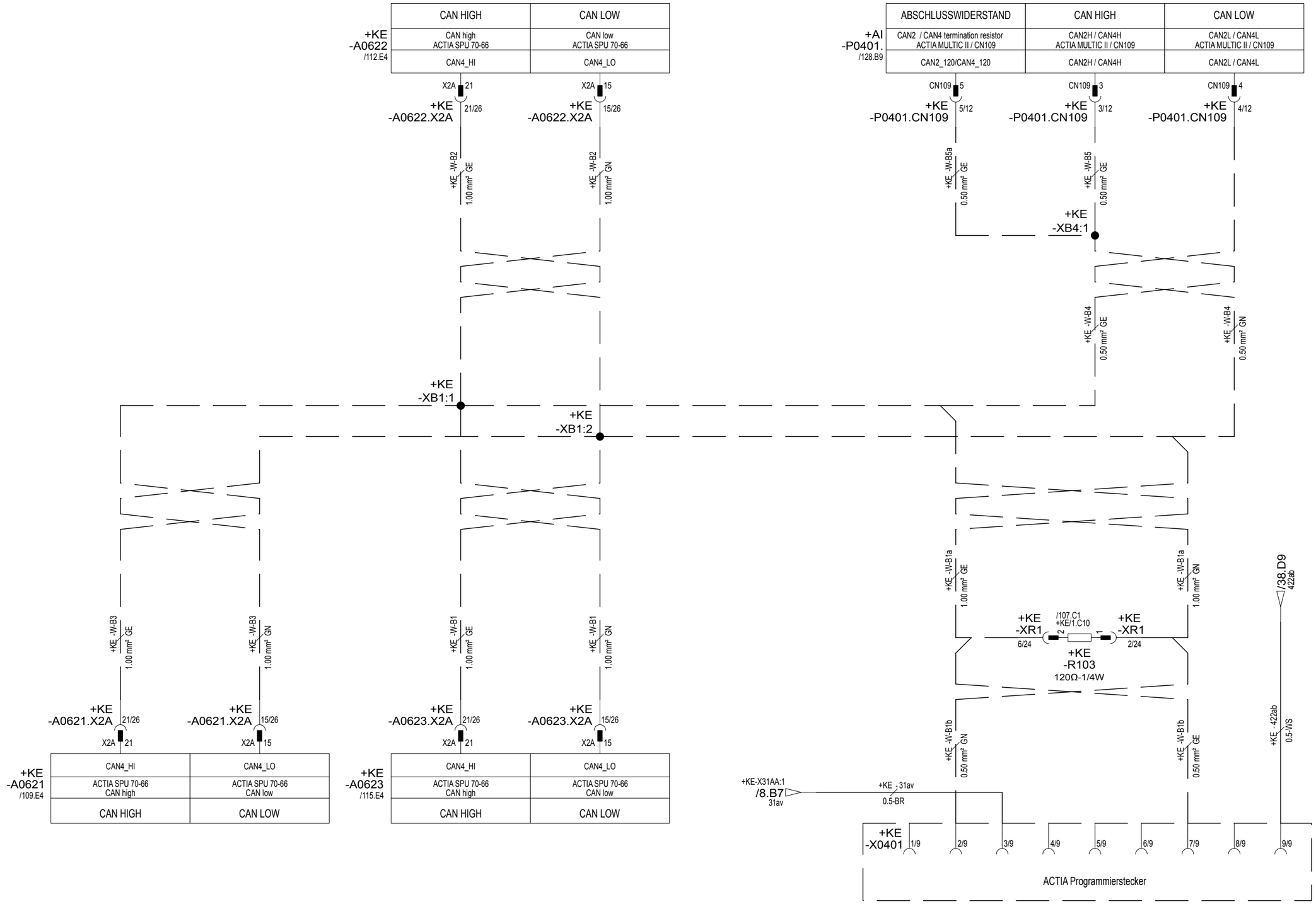

SYSTEM CAN 2

Modify drawing only using E3 Series	INDEX	ÄNDERUNG	DATUM:	NAME
	_	W11403	12.04.2018	J. Hüther
	A	W11518	19.10.2018	J. Hüther

A3	DATUM	NAME:
BEARBEITET:	02.03.2018	J. Hüther
GEPRÜFT:		

TEREX Cranes

Identnummer 61839312

BESCHREIBUNG: E-PLAN 5AF UW S-PACE2 V6.1

BENENNUNG SEITE: CANOPEN 2 A0621, A0622, A0623, MULTIC

BAUREIHE:	5AF	ANLAGE:	=5AF
KRANTYP:	ALLE	ORT:	
VORGÄNGER:	51147912	BLATT:	35
		VON:	140

FÜR DIESES DOKUMENT UND DEN DARIN DARGESTELLTEN GEGENSTAND BEHALTEN WIR UNS ALLE RECHTE VOR. VERVIELFÄLTIGUNG, BEKANNTGABE AN DRITTE ODER VERWERTUNG SEINES INHALTES SIND OHNE UNSERE AUSDRÜCKLICHE ZUSTIMMUNG VERBOTEN
© TEREX

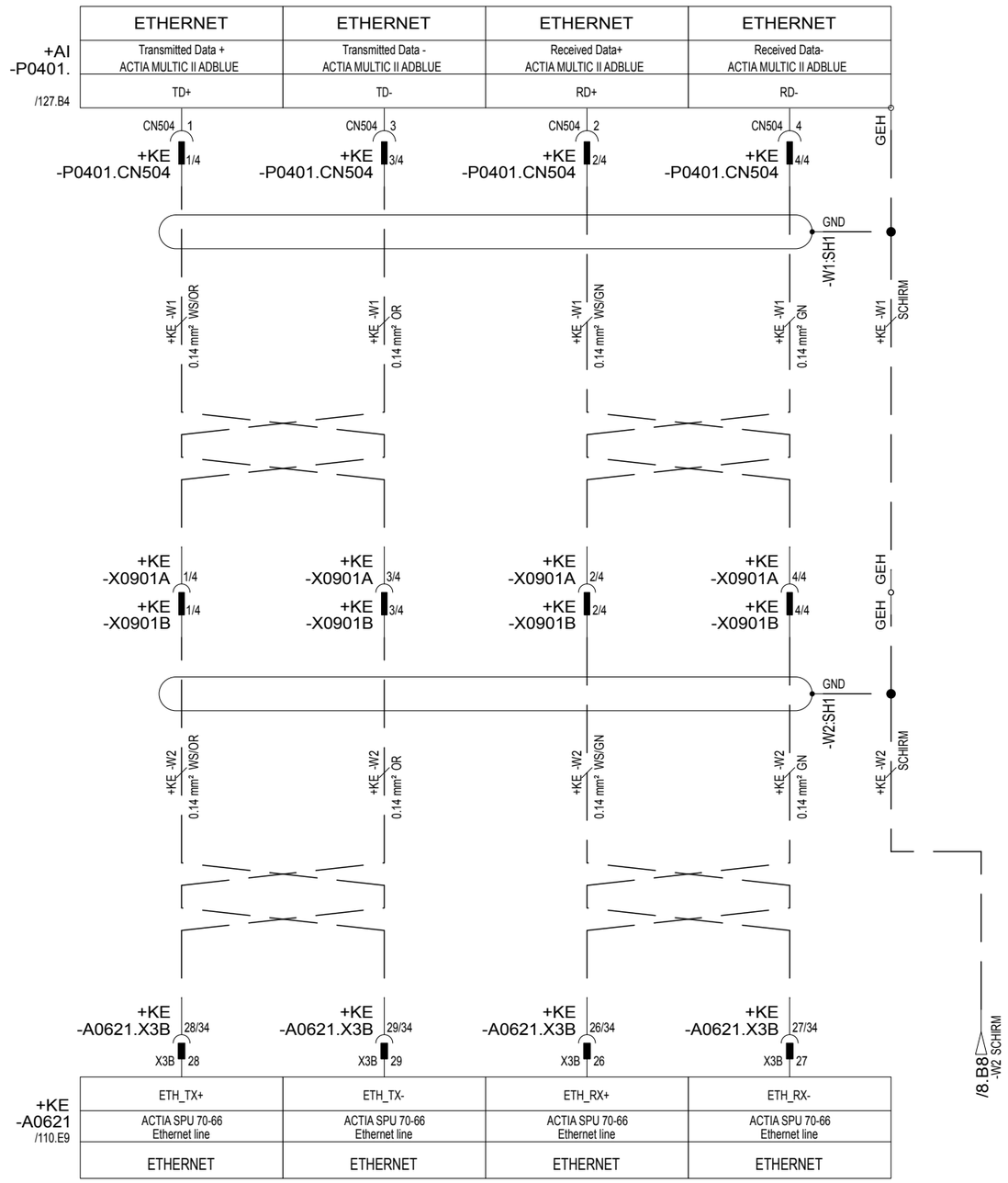

ETHERNET

Modify drawing only using E3 Series	INDEX	ÄNDERUNG	DATUM:	NAME
	_	W11403	12.04.2018	J. Hüther
	A	W11518	19.10.2018	J. Hüther

A3	DATUM	NAME:
BEARBEITET:	02.03.2018	J. Hüther
GEPRÜFT:		

TEREX Cranes

Identnummer 61839312

BESCHREIBUNG: E-PLAN 5AF UW S-PACE2 V6.1

BENENNUNG SEITE: ETHERNET A0621, MULTIC

BAUREIHE:	5AF	ANLAGE:	=5AF
KRANTYP:	ALLE	ORT:	
VORGÄNGER:	51147912	BLATT:	36
		VON:	140

FÜR DIESES DOKUMENT UND DEN DARIN DARGESTELLTEN GEGENSTAND BEHALTEN WIR UNS ALLE RECHTE VOR. VERVIELFÄLTIGUNG, BEKANNTGABE AN DRITTE ODER VERWERTUNG SEINES INHALTES SIND OHNE UNSERE AUSDRÜCKLICHE ZUSTIMMUNG VERBOTEN
© TEREX

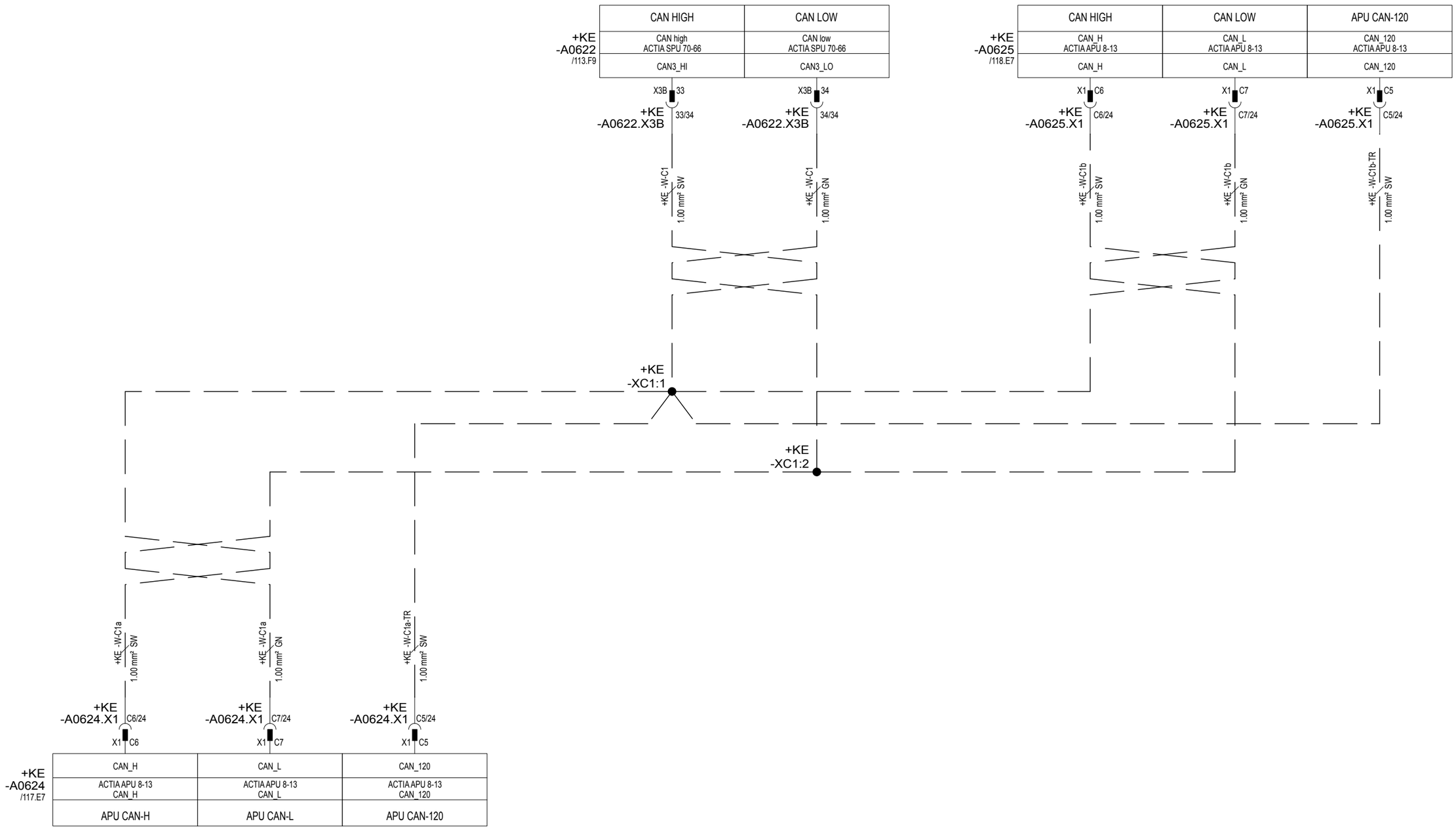

APU CAN

Modify drawing only using E3 Series	INDEX	ÄNDERUNG	DATUM:	NAME
	–	W11403	12.04.2018	J. Hüther
	A	W11518	19.10.2018	J. Hüther

A3	DATUM	NAME:
BEARBEITET:	02.03.2018	J. Hüther
GEPRÜFT:		

TEREX Cranes

Identnummer 61839312

BESCHREIBUNG: E-PLAN 5AF UW S-PACE2 V6.1

BENENNUNG SEITE: APU CAN A0622, A0624, A0625

BAUREIHE:	5AF	ANLAGE:	=5AF
KRANTYP:	ALLE	ORT:	
VORGÄNGER:	51147912	BLATT:	37
		VON:	140

FÜR DIESES DOKUMENT UND DEN DARIN DARGESTELLTEN GEGENSTAND BEHALTEN WIR UNS ALLE RECHTE VOR. VERVIELFÄLTIGUNG, BEKANNTGABE AN DRITTE ODER VERWERTUNG SEINES INHALTES SIND OHNE UNSERE AUSDRÜCKLICHE ZUSTIMMUNG VERBOTEN
© TEREX

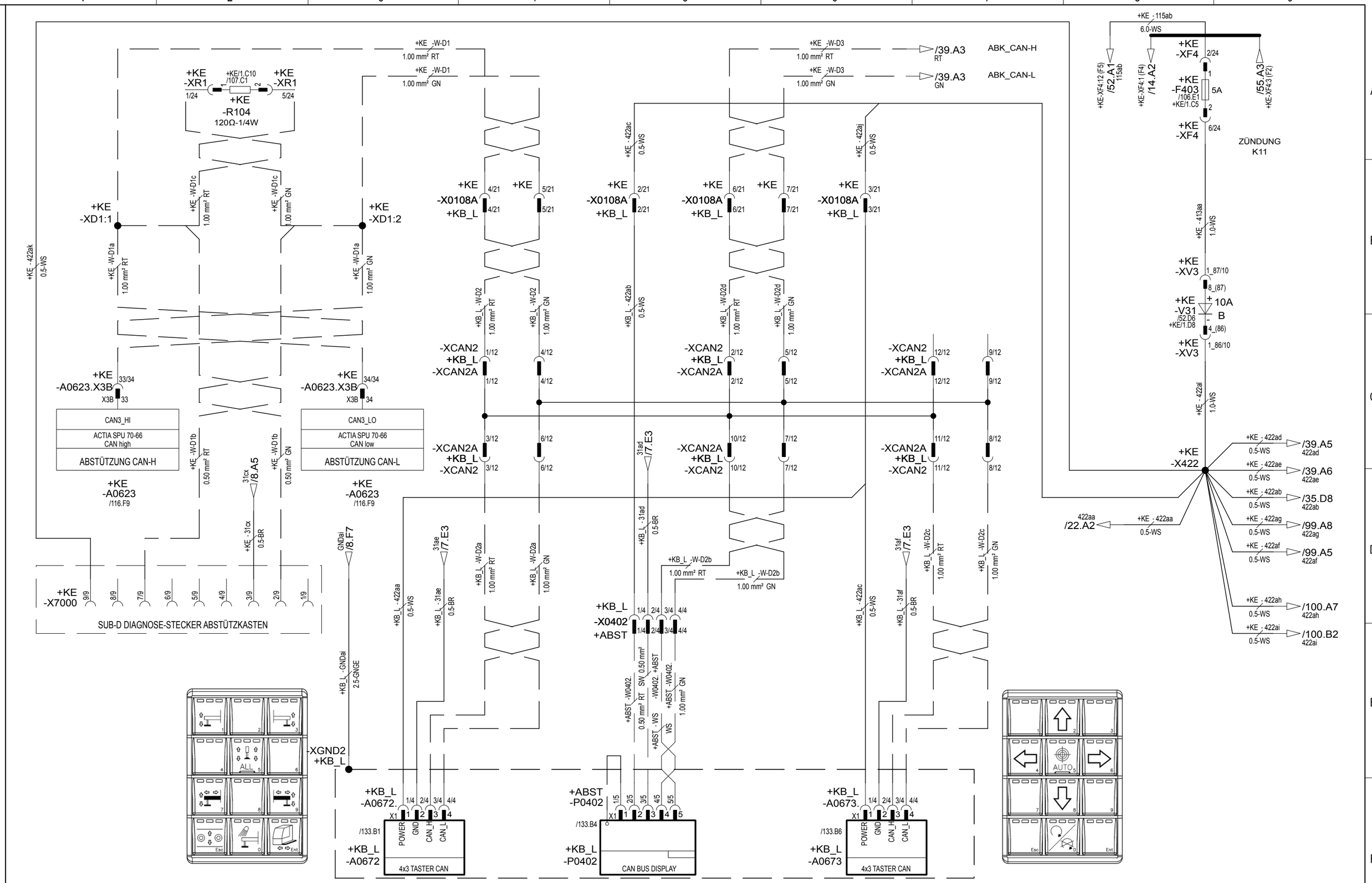

ABSTÜTZKASTEN LINKS

Modify drawing only using E3 Series	INDEX	ÄNDERUNG	DATUM:	NAME
	_	W11403	12.04.2018	J. Hüther
	A	W11518	19.10.2018	J. Hüther

A3	DATUM	NAME:
BEARBEITET:	02.03.2018	J. Hüther
GEPRÜFT:		

TEREX Cranes

Identnummer 61839312

BESCHREIBUNG: E-PLAN 5AF UW S-PACE2 V6.1

BENENNUNG SEITE: ABSTÜTZKASTEN LINKS

BAUREIHE:	5AF	ANLAGE:	=5AF
KRANTYP:	ALLE	ORT:	
VORGÄNGER:	51147912	BLATT:	38
		VON:	140

FÜR DIESES DOKUMENT UND DEN DARIN DARGESTELLTEN GEGENSTAND BEHALTEN WIR UNS ALLE RECHTE VOR. VERVIELFÄLTIGUNG, BEKANNTGABE AN DRITTE ODER VERWERTUNG SEINES INHALTES SIND OHNE UNSERE AUSDRÜCKLICHE ZUSTIMMUNG VERBOTEN
© TEREX

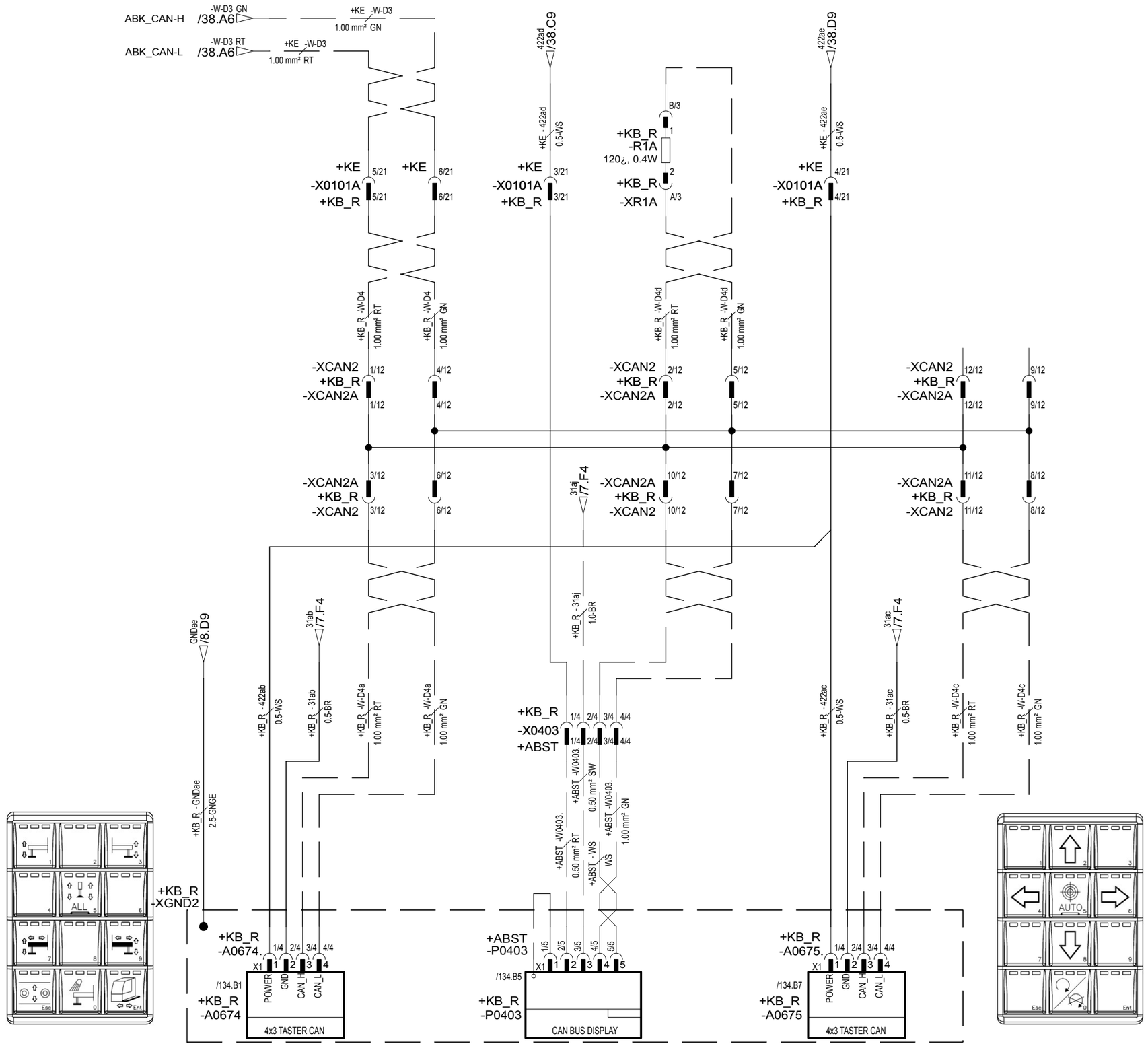

ABSTÜTZKASTEN RECHTS

Modify drawing only using E3 Series	INDEX	ÄNDERUNG	DATUM:	NAME
	_	W11403	12.04.2018	J. Hüther
	A	W11518	19.10.2018	J. Hüther

A3	DATUM	NAME:
BEARBEITET:	02.03.2018	J. Hüther
GEPRÜFT:		

TEREX Cranes

Identnummer 61839312

BESCHREIBUNG: E-PLAN 5AF UW S-PACE2 V6.1

BENENNUNG SEITE: ABSTÜTZKASTEN RECHTS

BAUREIHE:	5AF	ANLAGE:	=5AF
KRANTYP:	ALLE	ORT:	
VORGÄNGER:	51147912	BLATT:	39
		VON:	140

FÜR DIESES DOKUMENT UND DEN DARIN DARGESTELLTEN GEGENSTAND BEHALTEN WIR UNS ALLE RECHTE VOR. VERVIELFÄLTIGUNG, BEKANNTGABE AN DRITTE ODER VERWERTUNG SEINES INHALTES SIND OHNE UNSERE AUSDRÜCKLICHE ZUSTIMMUNG VERBOTEN
© TEREX

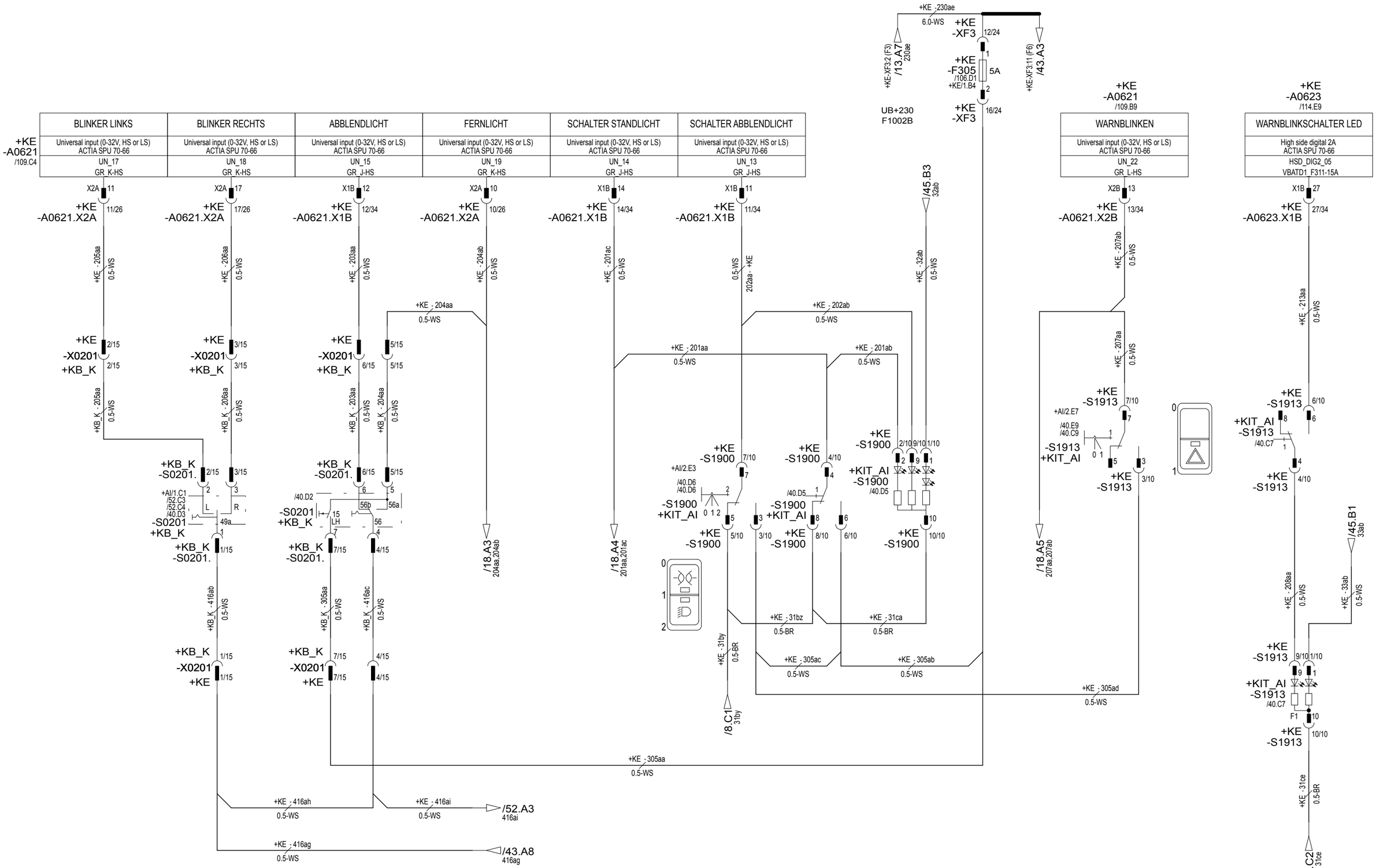

FÜR DIESES DOKUMENT UND DEN DARIN DARGESTELLTEN GEGENSTAND BEHALTEN WIR UNS ALLE RECHTE VOR. VERVIELFÄLTIGUNG, BEKANNTGABE AN DRITTE ODER VERWERTUNG SEINES INHALTES SIND OHNE UNSERE AUSDRÜCKLICHE ZUSTIMMUNG VERBOTEN
© TEREX

Modify drawing only using E3 Series

INDEX	ÄNDERUNG	DATUM:	NAME
	W11403	12.04.2018	J. Hüther
A	W11518	19.10.2018	J. Hüther

A3	DATUM	NAME:
BEARBEITET:	02.03.2018	J. Hüther
GEPRÜFT:		

TEREX Cranes

Identnummer 61839312

BESCHREIBUNG: E-PLAN 5AF UW S-PACE2 V6.1

BENENNUNG SEITE: LICHTSCHALTER, BLINKSCHALTER, WARNBLINKSCHALTER

BAUREIHE:	5AF	ANLAGE:	=5AF
KRANTYP:	ALLE	ORT:	
VORGÄNGER:	51147912	BLATT:	40
		VON:	140

FERNLICHT LINKS

SCHEINWERFER LINKS
FERNLICHT ABBLENDLICHT

NEBELSCHEINWERFER LINKS

FERNLICHT RECHTS

SCHEINWERFER RECHTS
FERNLICHT ABBLENDLICHT

NEBELSCHEINWERFER RECHTS

Modify drawing only using E3 Series	INDEX	ÄNDERUNG	DATUM:	NAME
	_	W11403	12.04.2018	J. Hüther
	A	W11518	19.10.2018	J. Hüther

A3	DATUM	NAME:
BEARBEITET:	02.03.2018	J. Hüther
GEPRÜFT:		

TEREX Cranes

Identnummer 61839312

BESCHREIBUNG: E-PLAN 5AF UW S-PACE2 V6.1

BENENNUNG SEITE: ABBLENDLICHT, FERNLICHT, NEBELSCHEINWERFER

BAUREIHE:	5AF	ANLAGE:	=5AF
KRANTYP:	ALLE	ORT:	
VORGÄNGER:	51147912	BLATT:	41
		VON:	140

FÜR DIESES DOKUMENT UND DEN DARIN DARGESTELLTEN GEGENSTAND BEHALTEN WIR UNS ALLE RECHTE VOR. VERVIELFÄLTIGUNG, BEKANNTGABE AN DRITTE ODER VERWERTUNG SEINES INHALTES SIND OHNE UNSERE AUSDRÜCKLICHE ZUSTIMMUNG VERBOTEN
© TEREX

BLINKER LINKS

+KE -A0621 /109.E9	+KE -A0621 /110.E4	+KE -A0621 /110.E4	+KE -A0621 /110.D4	+KE -A0621 /110.E4
BLINKER LINKS VORNE	BLINKER LINKS SEITLICH	ZUSATZBLINKER LINKS	BLINKER LINKS HINTEN	BLINKER LINKS ANHÄNGER
High side digital 4A ACTIA SPU 70-66	High side digital 4A ACTIA SPU 70-66	High side digital 4A ACTIA SPU 70-66	High side digital 4A ACTIA SPU 70-66	High side digital 4A ACTIA SPU 70-66
HSD_DIG4_04 VBATD3_F602-15A	HSD_DIG4_05 VBATD4_F603-15A	HSD_DIG4_08 VBATD4_F603-15A	HSD_DIG4_06 VBATD4_F603-15A	HSD_DIG4_07 VBATD4_F603-15A

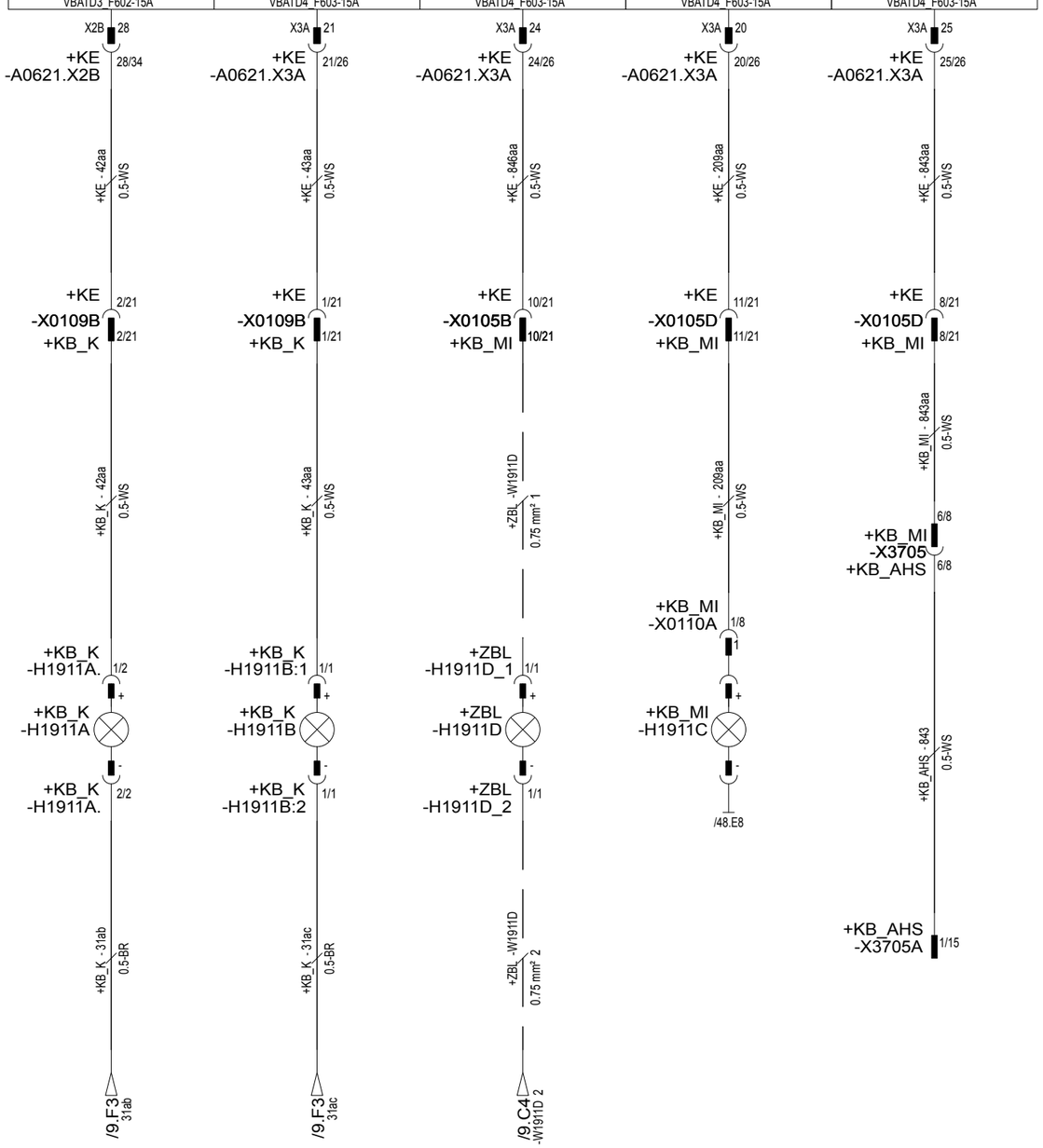

BLINKER RECHTS

+KE -A0623 /115.E9	+KE -A0623 /116.E4	+KE -A0623 /116.E4	+KE -A0623 /116.D4	+KE -A0623 /116.E4
BLINKER RECHTS VORNE	BLINKER RECHTS SEITLICH	ZUSATZBLINKER RECHTS	BLINKER RECHTS HINTEN	BLINKER RECHTS ANHÄNGER
High side digital 4A ACTIA SPU 70-66	High side digital 4A ACTIA SPU 70-66	High side digital 4A ACTIA SPU 70-66	High side digital 4A ACTIA SPU 70-66	High side digital 4A ACTIA SPU 70-66
HSD_DIG4_04 VBATD3_F602-15A	HSD_DIG4_05 VBATD4_F603-15A	HSD_DIG4_08 VBATD4_F603-15A	HSD_DIG4_06 VBATD4_F603-15A	HSD_DIG4_07 VBATD4_F603-15A

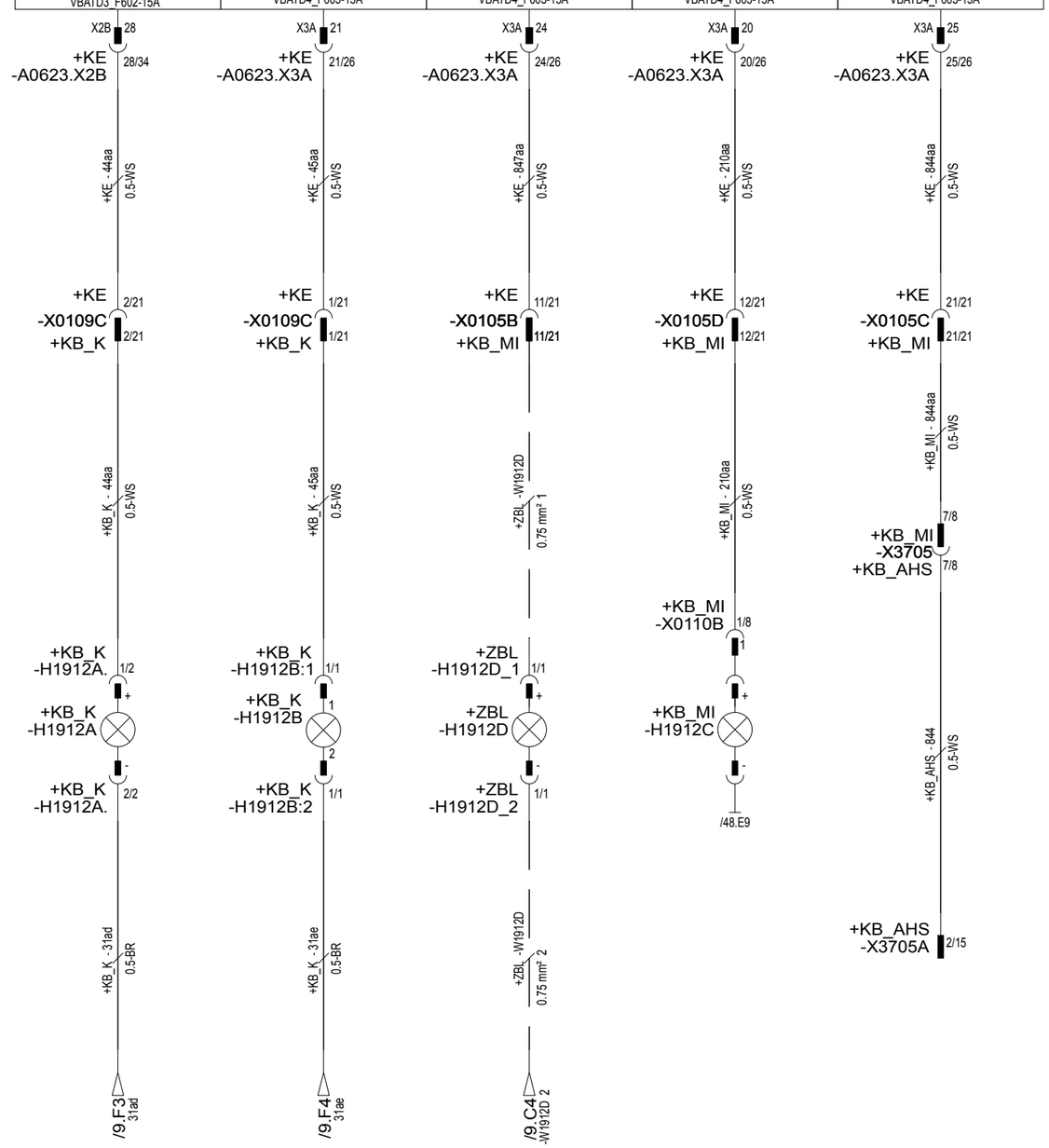

IN BLINKER LINKS VORNE	IN BLINKER SEITE	IN BLINKLEUCHTE GELB LINKS	IN RÜCKLEUCHTE LINKS	ZU ANHÄNGERSTECKDOSE	IN BLINKER RUND VORNE	IN BLINKER SEITE	IN BLINKLEUCHTE GELB RECHTS	IN RÜCKLEUCHTE RECHTS	ZU ANHÄNGERSTECKDOSE
28816112	50726212	44085040	19932512		28816112	50726212	44085140	19932612	

Modify drawing only using E3 Series	INDEX	ÄNDERUNG	DATUM:	NAME
	–	W11403	12.04.2018	J. Hüther
	A	W11518	19.10.2018	J. Hüther

A3	DATUM	NAME:
BEARBEITET:	02.03.2018	J. Hüther
GEPRÜFT:		

TEREX Cranes

Identnummer 61839312

BESCHREIBUNG: E-PLAN 5AF UW S-PACE2 V6.1

BENENNUNG SEITE: BLINKER

BAUREIHE:	5AF	ANLAGE:	=5AF
KRANTYP:	ALLE	ORT:	
VORGÄNGER:	51147912	BLATT:	42
		VON:	140

FÜR DIESES DOKUMENT UND DEN DARIN DARGESTELLTEN GEGENSTAND BEHALTEN WIR UNS ALLE RECHTE VOR. VERVIELFÄLTIGUNG, BEKANNTGABE AN DRITTE ODER VERWERTUNG SEINES INHALTES SIND OHNE UNSERE AUSDRÜCKLICHE ZUSTIMMUNG VERBOTEN
© TEREX

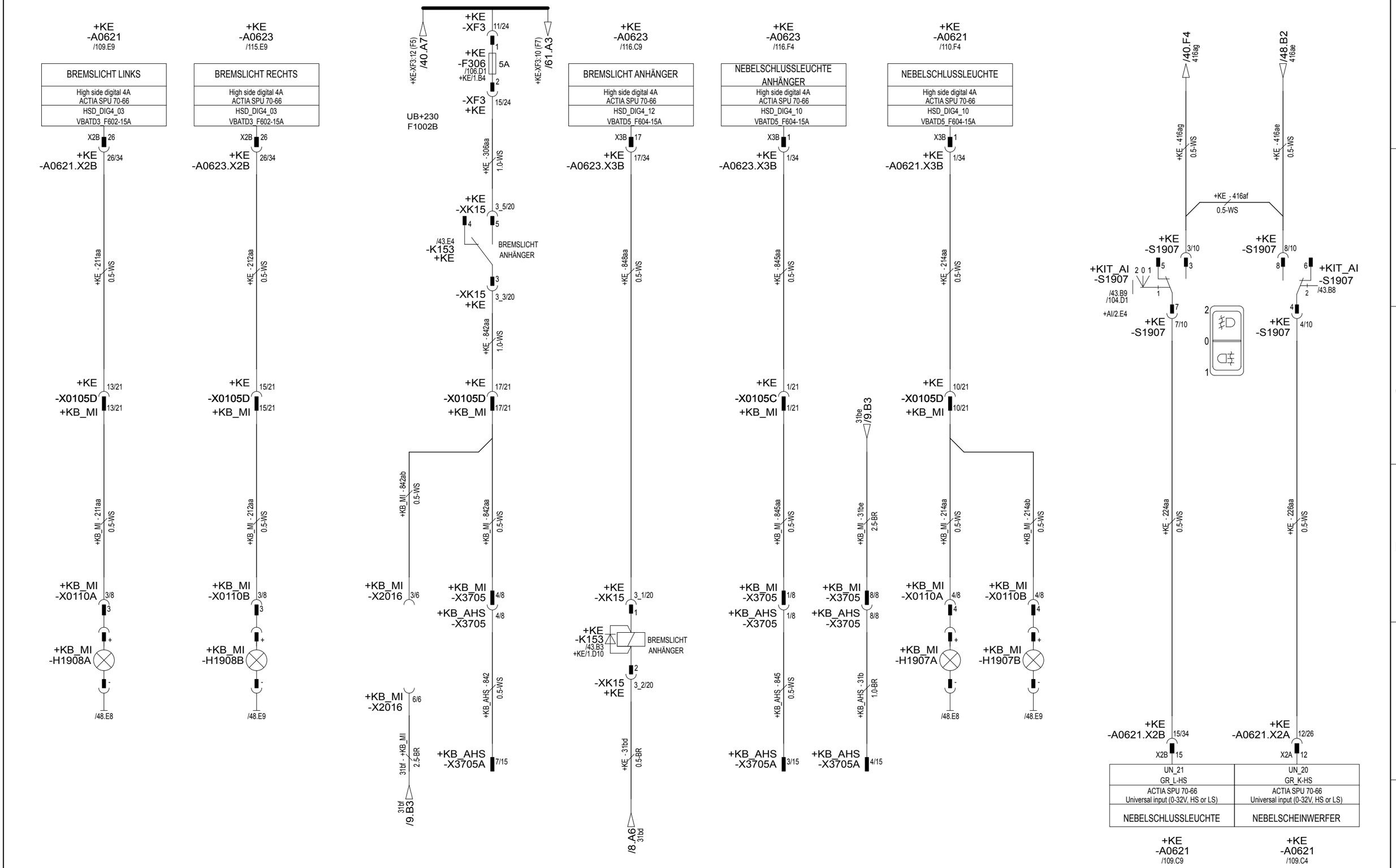

BREMSLICHT LINKS | BREMSLICHT RECHTS | AUSLADEBEGRENZUNG ODER DOLLY | BREMSLICHT ANHÄNGER | NEBELSCHLUSSLEUCHTE | TASTER NEBELLEUCHTE

FÜR DIESES DOKUMENT UND DEN DARIN DARGESTELLTEN GEGENSTAND BEHALTEN WIR UNS ALLE RECHTE VOR. VERVIELFÄLTIGUNG, BEKANNTGABE AN DRITTE ODER VERWERTUNG SEINES INHALTES SIND OHNE UNSERE AUSDRÜCKLICHE ZUSTIMMUNG VERBOTEN
© TEREX

Modify drawing only using E3 Series	INDEX	ÄNDERUNG	DATUM:	NAME
	–	W11403	12.04.2018	J. Hüther
	A	W11518	19.10.2018	J. Hüther

A3	DATUM	NAME:
BEARBEITET:	02.03.2018	J. Hüther
GEPRÜFT:		

TEREX Cranes

Identnummer 61839312

BESCHREIBUNG: E-PLAN 5AF UW S-PACE2 V6.1

BENENNUNG SEITE: BREMSLICHT, NEBELSCHLUSSLEUCHTE

BAUREIHE:	5AF	ANLAGE:	=5AF
KRANTYP:	ALLE	ORT:	
VORGÄNGER:	51147912	BLATT:	43
		VON:	140

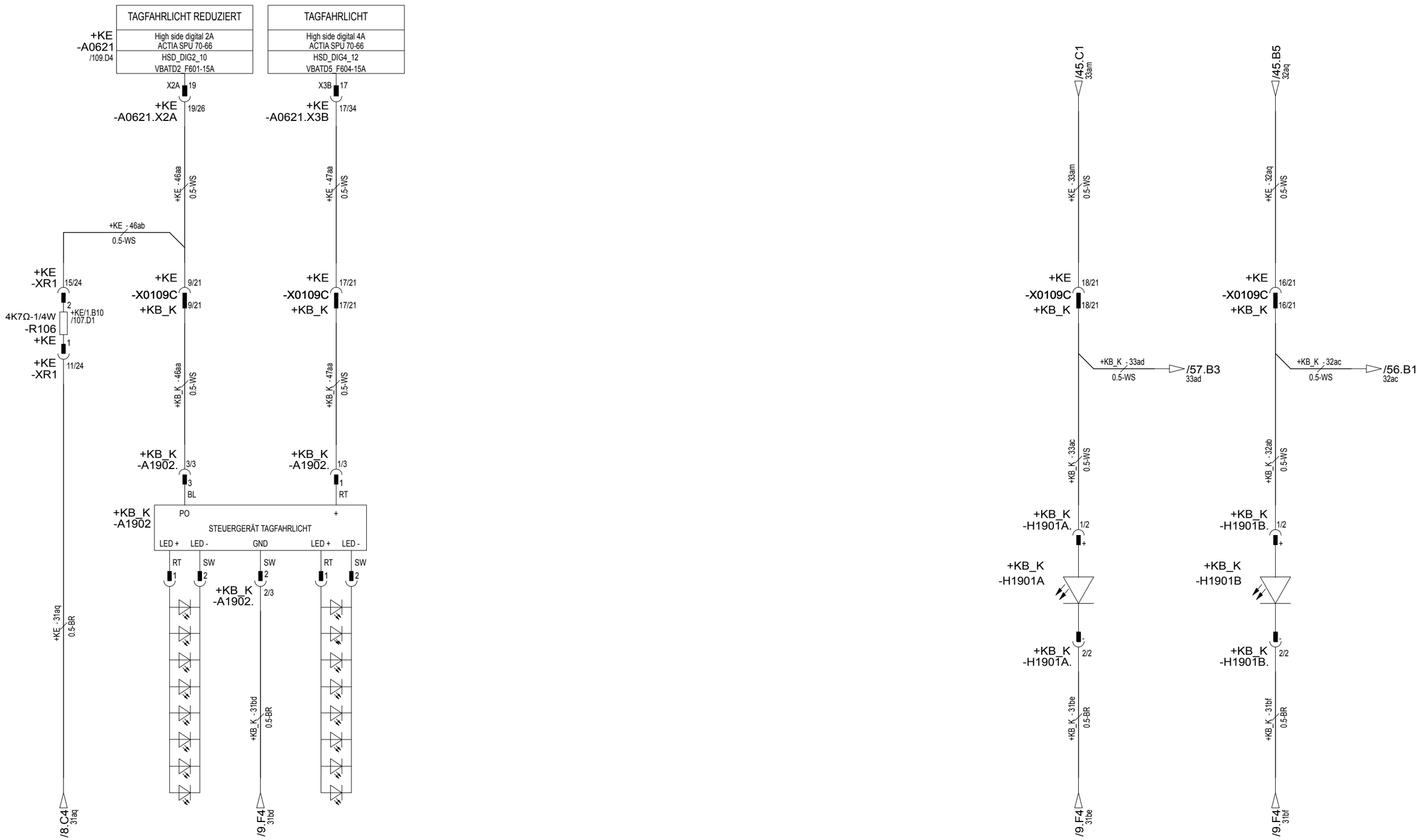

TAGFAHRLICHT LINKS

TAGFAHRLICHT RECHTS

POSITIONSBELEUCHTUNG

LINKS

RECHTS

FÜR DIESES DOKUMENT UND DEN DARIN DARGESTELLTEN GEGENSTAND BEHALTEN WIR UNS ALLE RECHTE VOR. VERVIELFÄLTIGUNG, BEKANNTGABE AN DRITTE ODER VERWERTUNG SEINES INHALTES SIND OHNE UNSERE AUSDRÜCKLICHE ZUSTIMMUNG VERBOTEN
© TEREX

Modify drawing only using E3 Series	INDEX	ÄNDERUNG	DATUM:	NAME
	–	W11403	12.04.2018	J. Hüther
	A	W11518	19.10.2018	J. Hüther

A3	DATUM	NAME:
BEARBEITET:	02.03.2018	J. Hüther
GEPRÜFT:		

TEREX Cranes

Identnummer 61839312

BESCHREIBUNG: E-PLAN 5AF UW S-PACE2 V6.1

BENENNUNG SEITE: TAGFAHRLICHT, STANDLICHT

BAUREIHE:	5AF	ANLAGE:	=5AF
KRANTYP:	ALLE	ORT:	
VORGÄNGER:	51147912	BLATT:	44
		VON:	140

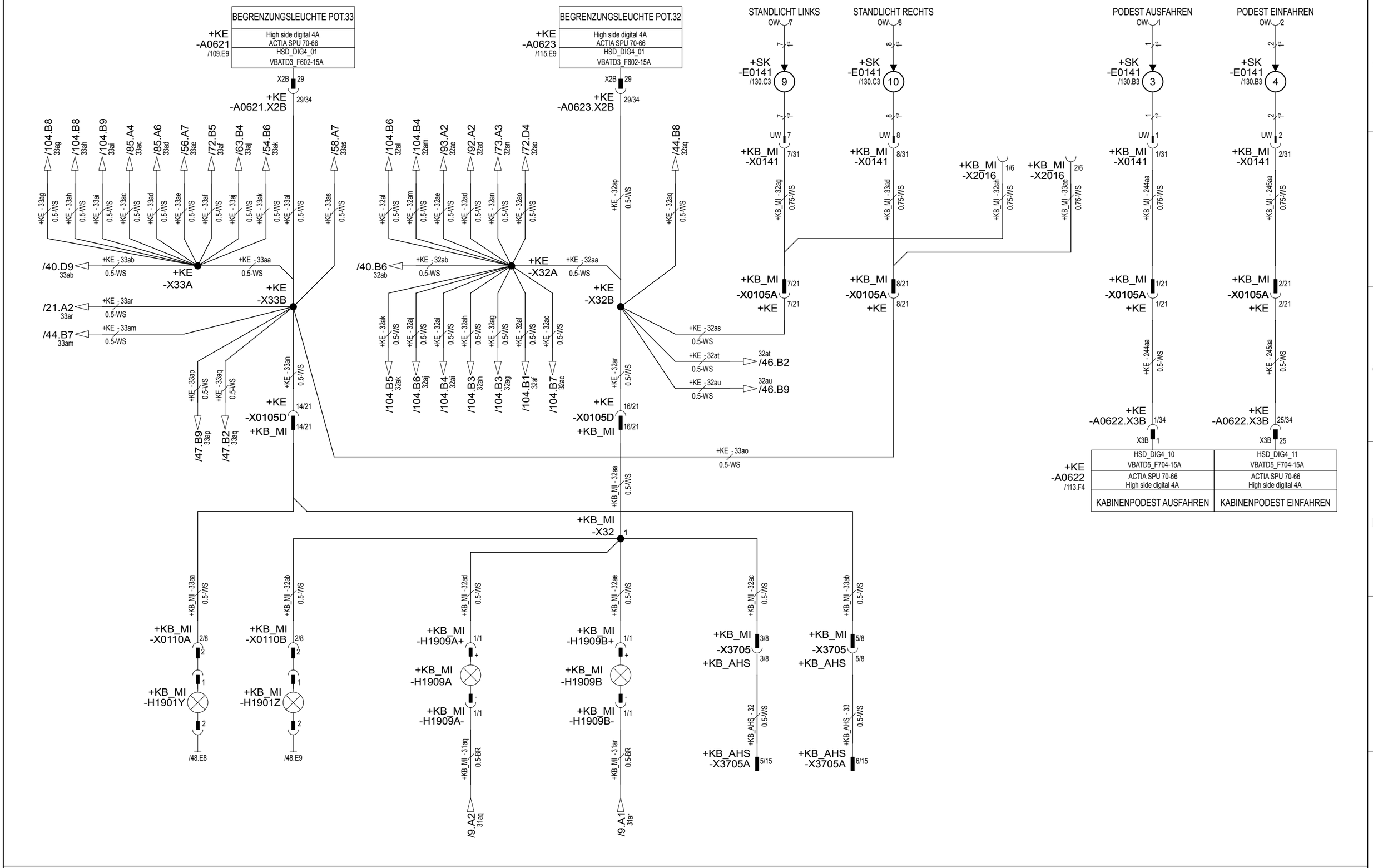

INDEX	ÄNDERUNG	DATUM:	NAME
_	W11403	12.04.2018	J. Hüther
A	W11518	19.10.2018	J. Hüther

Modify drawing only using E3 Series

A3 | DATUM | NAME:
BEARBEITET: 02.03.2018 J. Hüther
GEPRÜFT:

TEREX Cranes

Identnummer 61839312

BESCHREIBUNG: E-PLAN 5AF UW S-PACE2 V6.1

BENENNUNG SEITE: STANDLICHT, KENNZEICHENLEUCHTE, KABINENPODEST

BAUREIHE: 5AF
KRANTYP: ALLE
VORGÄNGER: 51147912

ANLAGE: =5AF
ORT:
BLATT: 45
VON: 140

FÜR DIESES DOKUMENT UND DEN DARIN DARGESTELLTEN GEGENSTAND BEHALTEN WIR UNS ALLE RECHTE VOR. VERVIELFÄLTIGUNG, BEKANNTGABE AN DRITTE ODER VERWERTUNG SEINES INHALTES SIND OHNE UNSERE AUSDRÜCKLICHE ZUSTIMMUNG VERBOTEN
© TEREX

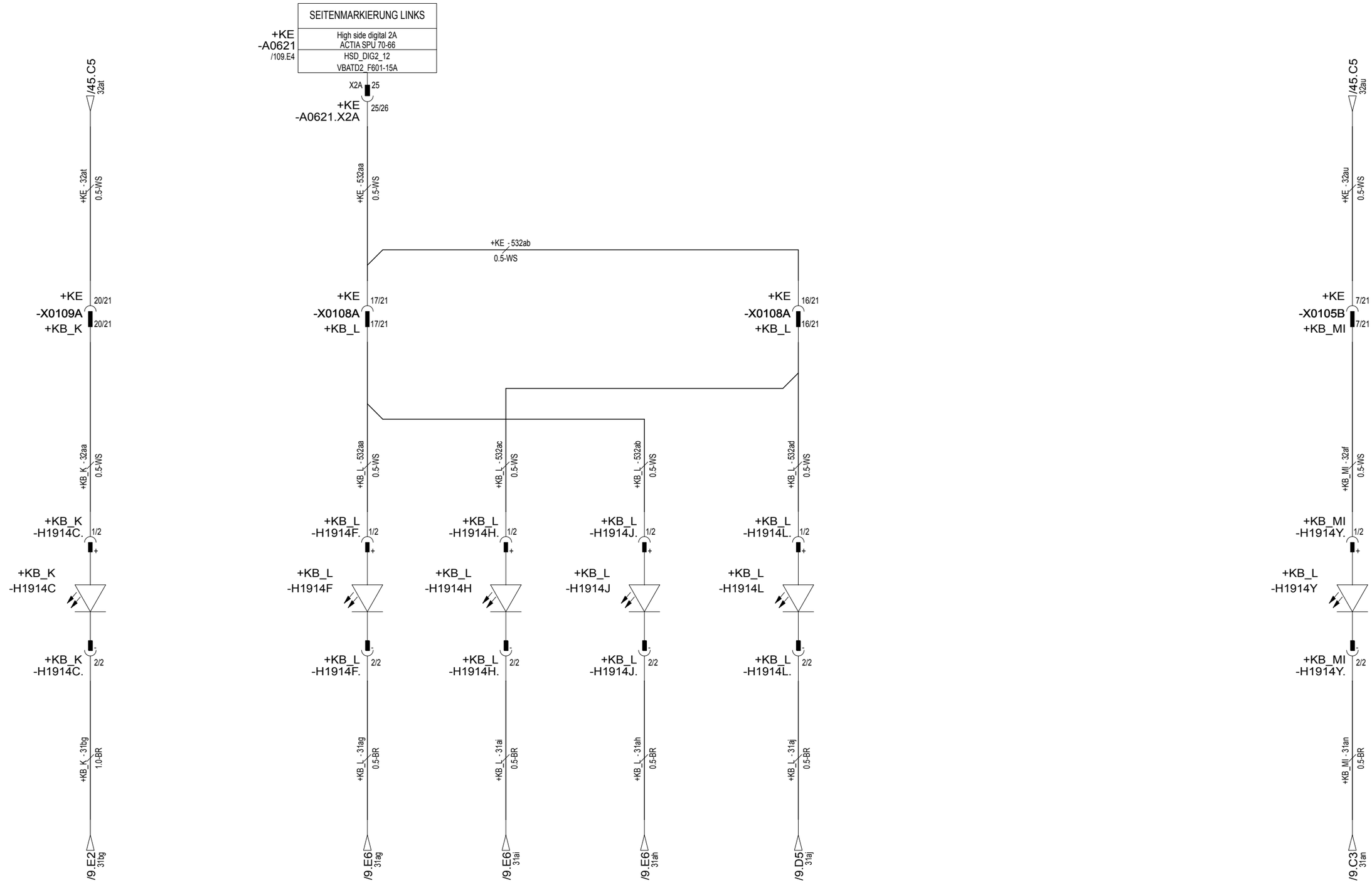

LINKS VORNE | LINKS MITTE | LINKS MITTE | SEITENMARKIERUNG LINKS MITTE | LINKS MITTE | LINKS MITTE | LINKS MITTE | LINKS HINTEN

FÜR DIESES DOKUMENT UND DEN DARIN DARGESTELLTEN GEGENSTAND BEHALTEN WIR UNS ALLE RECHTE VOR. VERVIELFÄLTIGUNG, BEKANNTGABE AN DRITTE ODER VERWERTUNG SEINES INHALTES SIND OHNE UNSERE AUSDRÜCKLICHE ZUSTIMMUNG VERBOTEN
© TEREX

Modify drawing only using E3 Series

INDEX	ÄNDERUNG	DATUM:	NAME
_	W11403	12.04.2018	J. Hüther
A	W11518	19.10.2018	J. Hüther

A3	DATUM	NAME:
BEARBEITET:	02.03.2018	J. Hüther
GEPRÜFT:		

TEREX Cranes

Identnummer 61839312

BESCHREIBUNG: E-PLAN 5AF UW S-PACE2 V6.1

BENENNUNG SEITE: BELEUCHTUNG SEITENMARKIERUNG LINKS

BAUREIHE:	5AF	ANLAGE:	=5AF
KRANTYP:	ALLE	ORT:	
VORGÄNGER:	51147912	BLATT:	46
		VON:	140

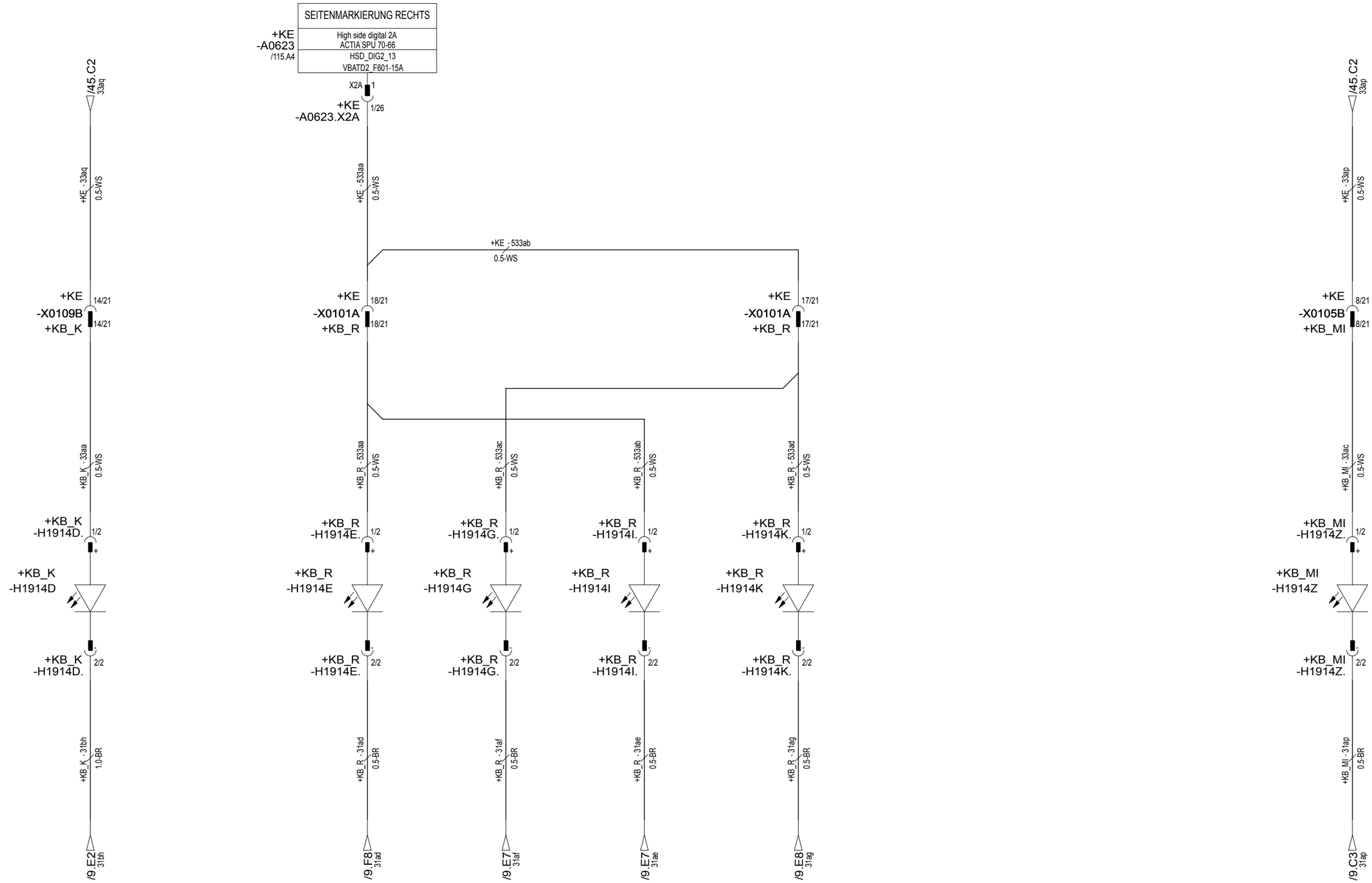

RECHTS VORNE | RECHTS MITTE | RECHTS MITTE | SEITENMARKIERUNG RECHTS MITTE | RECHTS MITTE | RECHTS MITTE | RECHTS MITTE | RECHTS HINTEN

FÜR DIESES DOKUMENT UND DEN DARIN DARGESTELLTEN GEGENSTAND BEHALTEN WIR UNS ALLE RECHTE VOR. VERVIELFÄLTIGUNG, BEKANNTGABE AN DRITTE ODER VERWERTUNG SEINES INHALTES SIND OHNE UNSERE AUSDRÜCKLICHE ZUSTIMMUNG VERBOTEN
© TEREX

Modify drawing only using E3 Series

INDEX	ÄNDERUNG	DATUM:	NAME
–	W11403	12.04.2018	J. Hüther
A	W11518	19.10.2018	J. Hüther

A3	DATUM	NAME:
BEARBEITET:	02.03.2018	J. Hüther
GEPRÜFT:		

TEREX Cranes

Identnummer 61839312

BESCHREIBUNG: E-PLAN 5AF UW S-PACE2 V6.1

BENENNUNG SEITE: BELEUCHTUNG SEITENMARKIERUNG RECHTS

BAUREIHE:	5AF	ANLAGE:	=5AF
KRANTYP:	ALLE	ORT:	
VORGÄNGER:	51147912	BLATT:	47
		VON:	140

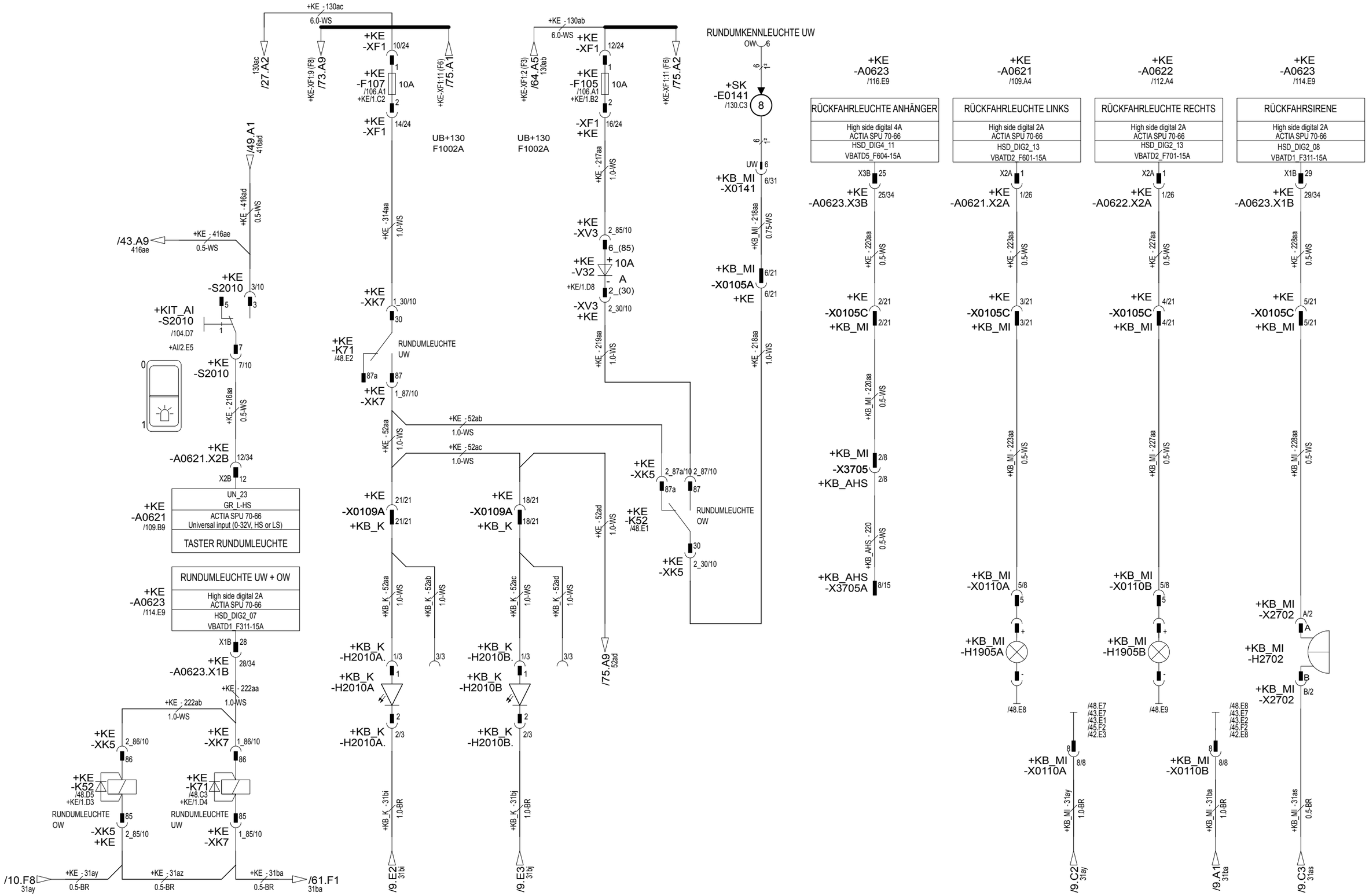

RELAIS RUNDUMLEUCHTE

RUNDUMLEUCHTE

MASSE SCHLUSSLEUCHTE LINKS

MASSE SCHLUSSLEUCHTE RECHTS

FÜR DIESES DOKUMENT UND DEN DARIN DARGESTELLTEN GEGENSTAND BEHALTEN WIR UNS ALLE RECHTE VOR. VERVIELFÄLTIGUNG, BEKANNTGABE AN DRITTE ODER VERWERTUNG SEINES INHALTES SIND OHNE UNSERE AUSDRÜCKLICHE ZUSTIMMUNG VERBOTEN
© TEREX

Modify drawing only using E3 Series	INDEX	ÄNDERUNG	DATUM:	NAME
	–	W11403	12.04.2018	J. Hüther
	A	W11518	19.10.2018	J. Hüther

A3	DATUM	NAME:
BEARBEITET:	02.03.2018	J. Hüther
GEPRÜFT:		

TEREX Cranes

Identnummer 61839312

BESCHREIBUNG: E-PLAN 5AF UW S-PACE2 V6.1

BENENNUNG SEITE: RUNDUMLEUCHTE, RÜCKFAHRSCHEINWERFER

BAUREIHE:	5AF	ANLAGE:	=5AF
KRANTYP:	ALLE	ORT:	
VORGÄNGER:	51147912	BLATT:	48
		VON:	140

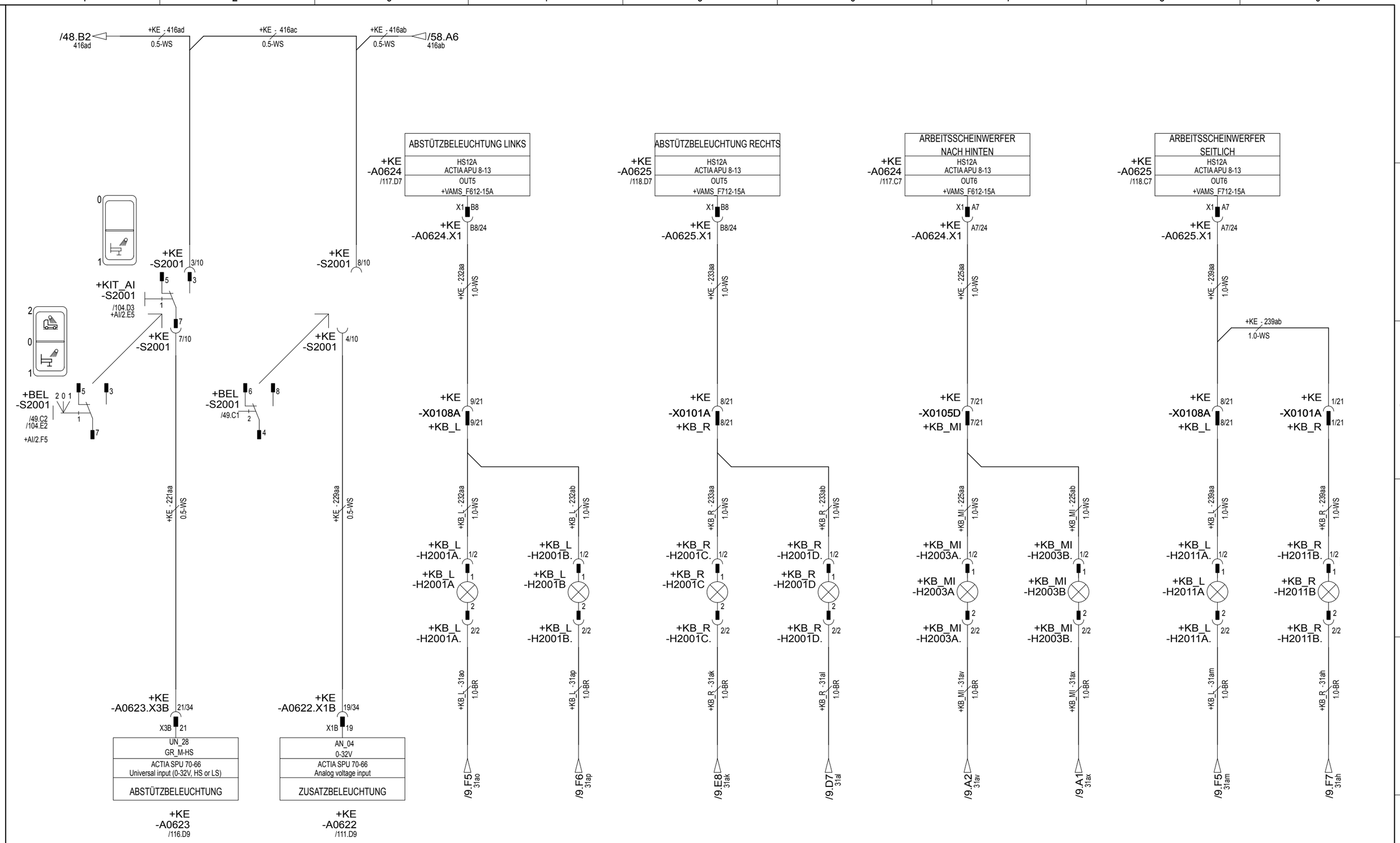

TASTER ZUSATZBELEUCHTUNG

ABSTÜTZBELEUCHTUNG LINKS

ABSTÜTZBELEUCHTUNG RECHTS

ARBEITSSCHEINWERFER NACH HINTEN

ARBEITSSCHEINWERFER SEITLICH

Modify drawing only using E3 Series	INDEX	ÄNDERUNG	DATUM:	NAME
	_	W11403	12.04.2018	J. Hüther
	A	W11518	19.10.2018	J. Hüther

A3	DATUM	NAME:
BEARBEITET:	02.03.2018	J. Hüther
GEPRÜFT:		

TEREX Cranes

Identnummer 61839312

BESCHREIBUNG: E-PLAN 5AF UW S-PACE2 V6.1

BENENNUNG SEITE: ABSTÜTZBELEUCHTUNG, ARBEITSSCHEINWERFER

BAUREIHE:	5AF	ANLAGE:	=5AF
KRANTYP:	ALLE	ORT:	
VORGÄNGER:	51147912	BLATT:	49
		VON:	140

FÜR DIESES DOKUMENT UND DEN DARIN DARGESTELLTEN GEGENSTAND BEHALTEN WIR UNS ALLE RECHTE VOR. VERVIELFÄLTIGUNG, BEKANNTGABE AN DRITTE ODER VERWERTUNG SEINES INHALTES SIND OHNE UNSERE AUSDRÜCKLICHE ZUSTIMMUNG VERBOTEN
© TEREX

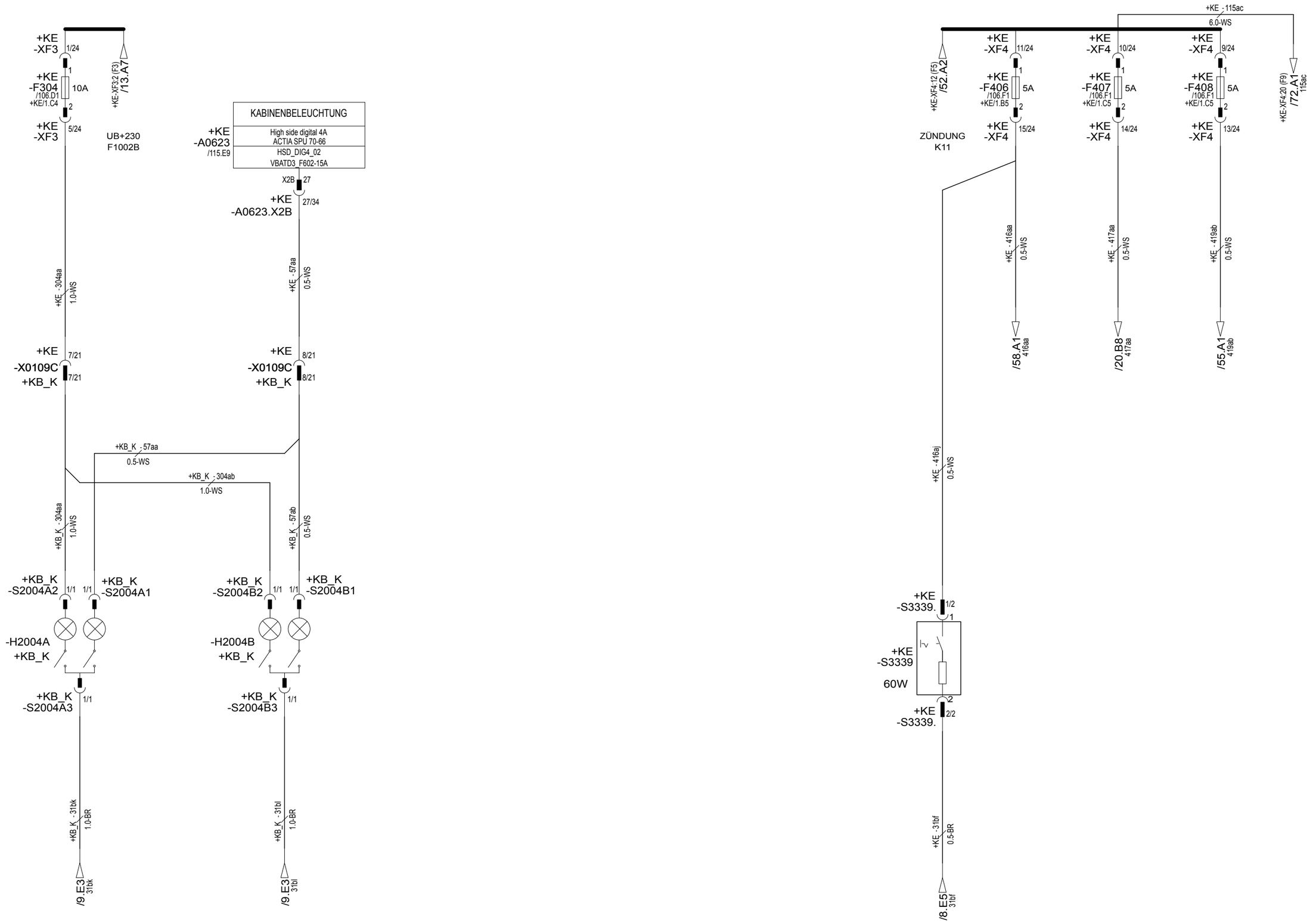

KABINENBELEUCHTUNG LINKS

KABINENBELEUCHTUNG RECHTS

SITZHEIZUNG

Modify drawing only using E3 Series	INDEX	ÄNDERUNG	DATUM:	NAME
	–	W11403	12.04.2018	J. Hüther
	A	W11518	19.10.2018	J. Hüther

A3	DATUM	NAME:
BEARBEITET:	02.03.2018	J. Hüther
GEPRÜFT:		

TEREX Cranes

Identnummer 61839312

BESCHREIBUNG: E-PLAN 5AF UW S-PACE2 V6.1

BENENNUNG SEITE: KABINENBELEUCHTUNG, AMBIENTELICHT, SITZHEIZUNG

BAUREIHE:	5AF	ANLAGE:	=5AF
KRANTYP:	ALLE	ORT:	
VORGÄNGER:	51147912	BLATT:	50
		VON:	140

FÜR DIESES DOKUMENT UND DEN DARIN DARGESTELLTEN GEGENSTAND BEHALTEN WIR UNS ALLE RECHTE VOR. VERVIELFÄLTIGUNG, BEKANNTGABE AN DRITTE ODER VERWERTUNG SEINES INHALTES SIND OHNE UNSERE AUSDRÜCKLICHE ZUSTIMMUNG VERBOTEN
© TEREX

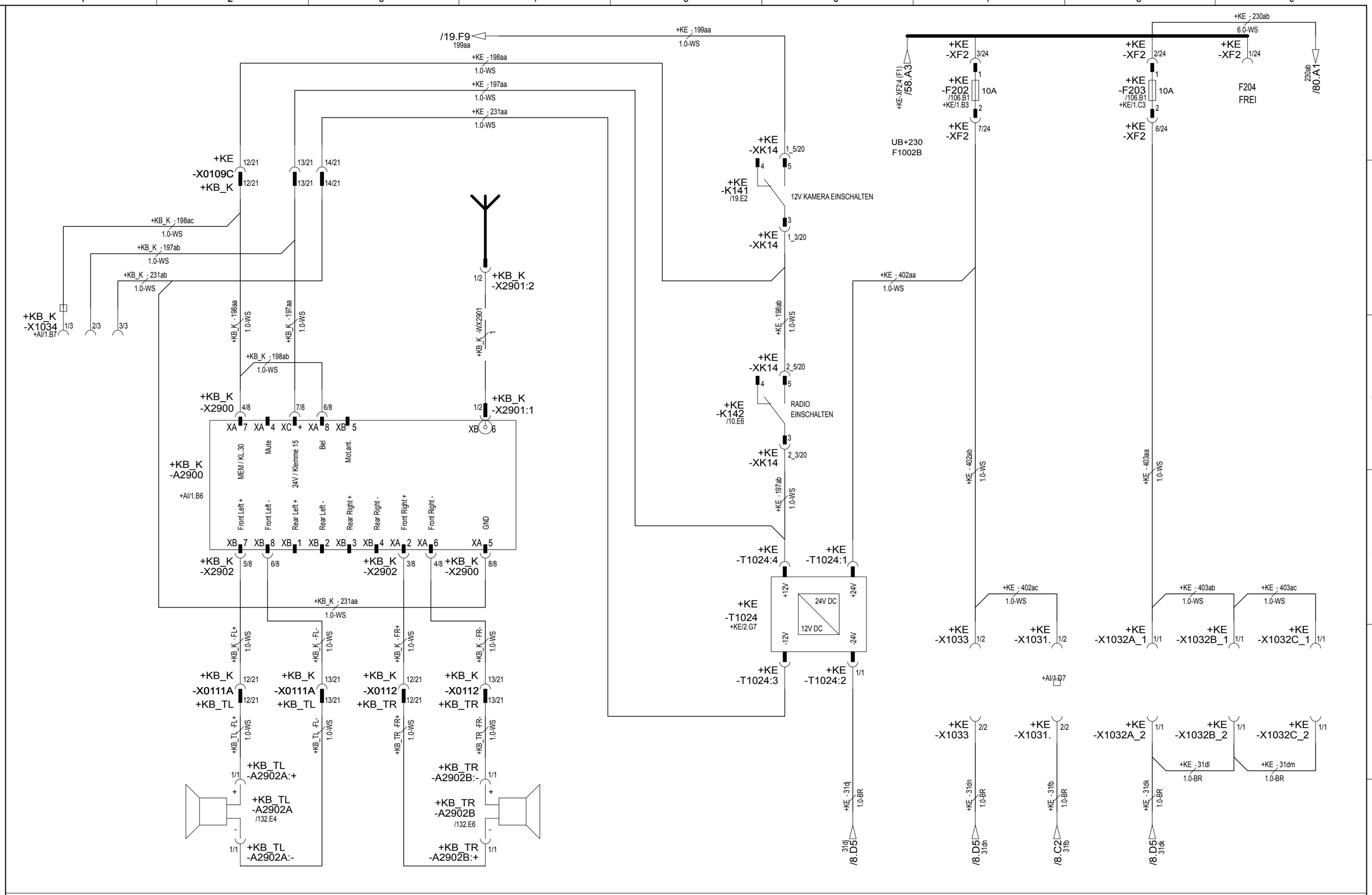

12V STECKER | LAUTSPRECHER LINKS | RADIO | LAUTSPRECHER RECHTS | SPANNUNGSWANDLER 24V-12V | ZIGARETTENANZÜNDER | STECKDOSEN

FÜR DIESES DOKUMENT UND DEN DARIN DARGESTELLTEN GEGENSTAND BEHALTEN WIR UNS ALLE RECHTE VOR. VERVIELFÄLTIGUNG, BEKANNTGABE AN DRITTE ODER VERWERTUNG SEINES INHALTES SIND OHNE UNSERE AUSDRÜCKLICHE ZUSTIMMUNG VERBOTEN
© TEREX

Modify drawing only using E3 Series

INDEX	ÄNDERUNG	DATUM:	NAME
_	W11403	12.04.2018	J. Hüther
A	W11518	19.10.2018	J. Hüther

A3	DATUM	NAME:
BEARBEITET:	02.03.2018	J. Hüther
GEPRÜFT:		

TEREX Cranes

Identnummer 61839312

BESCHREIBUNG: E-PLAN 5AF UW S-PACE2 V6.1

BENENNUNG SEITE: RADIO, SPANNUNGSWANDLER, STECKDOSE

BAUREIHE:	5AF	ANLAGE:	=5AF
KRANTYP:	ALLE	ORT:	
VORGÄNGER:	51147912	BLATT:	51
		VON:	140

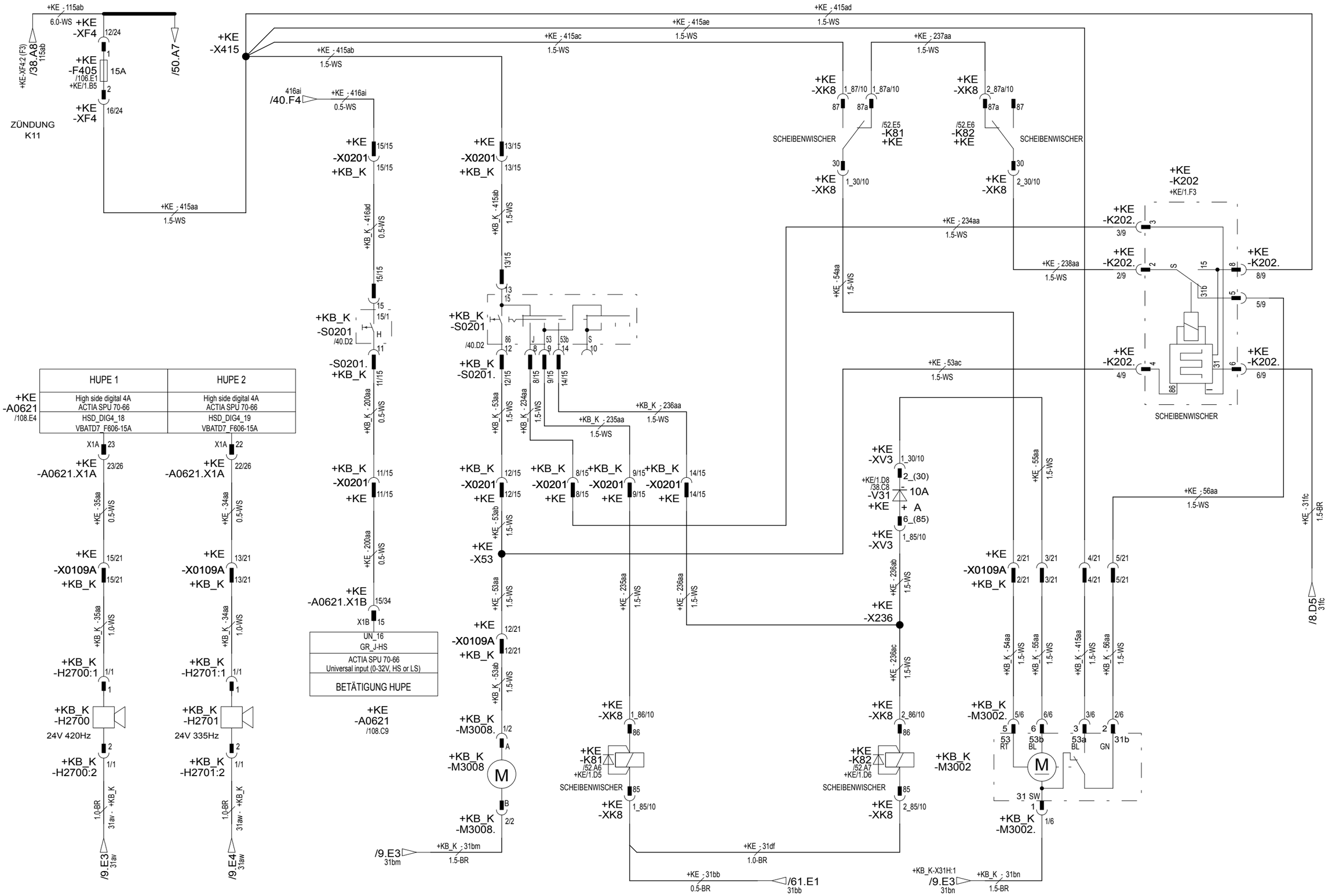

HUPE 420HZ | HUPE 335HZ | WASCHPUMPE | SCHEIBENWISCHER LANGSAM | SCHEIBENWISCHER SCHNELLGANG | MOTOR SCHEIBENWISCHER | IMPULSGEBER-RELAIS

Modify drawing only using E3 Series	INDEX	ÄNDERUNG	DATUM:	NAME
	–	W11403	12.04.2018	J. Hüther
	A	W11518	19.10.2018	J. Hüther

A3	DATUM	NAME:
BEARBEITET:	02.03.2018	J. Hüther
GEPRÜFT:		

TEREX Cranes

Identnummer 61839312

BESCHREIBUNG: E-PLAN 5AF UW S-PACE2 V6.1

BENENNUNG SEITE: HUPE, SCHEIBENWISCHER

BAUREIHE:	5AF	ANLAGE:	=5AF
KRANTYP:	ALLE	ORT:	
VORGÄNGER:	51147912	BLATT:	52
		VON:	140

FÜR DIESES DOKUMENT UND DEN DARIN DARGESTELLTEN GEGENSTAND BEHALTEN WIR UNS ALLE RECHTE VOR. VERVIELFÄLTIGUNG, BEKANNTGABE AN DRITTE ODER VERWERTUNG SEINES INHALTES SIND OHNE UNSERE AUSDRÜCKLICHE ZUSTIMMUNG VERBOTEN
© TEREX

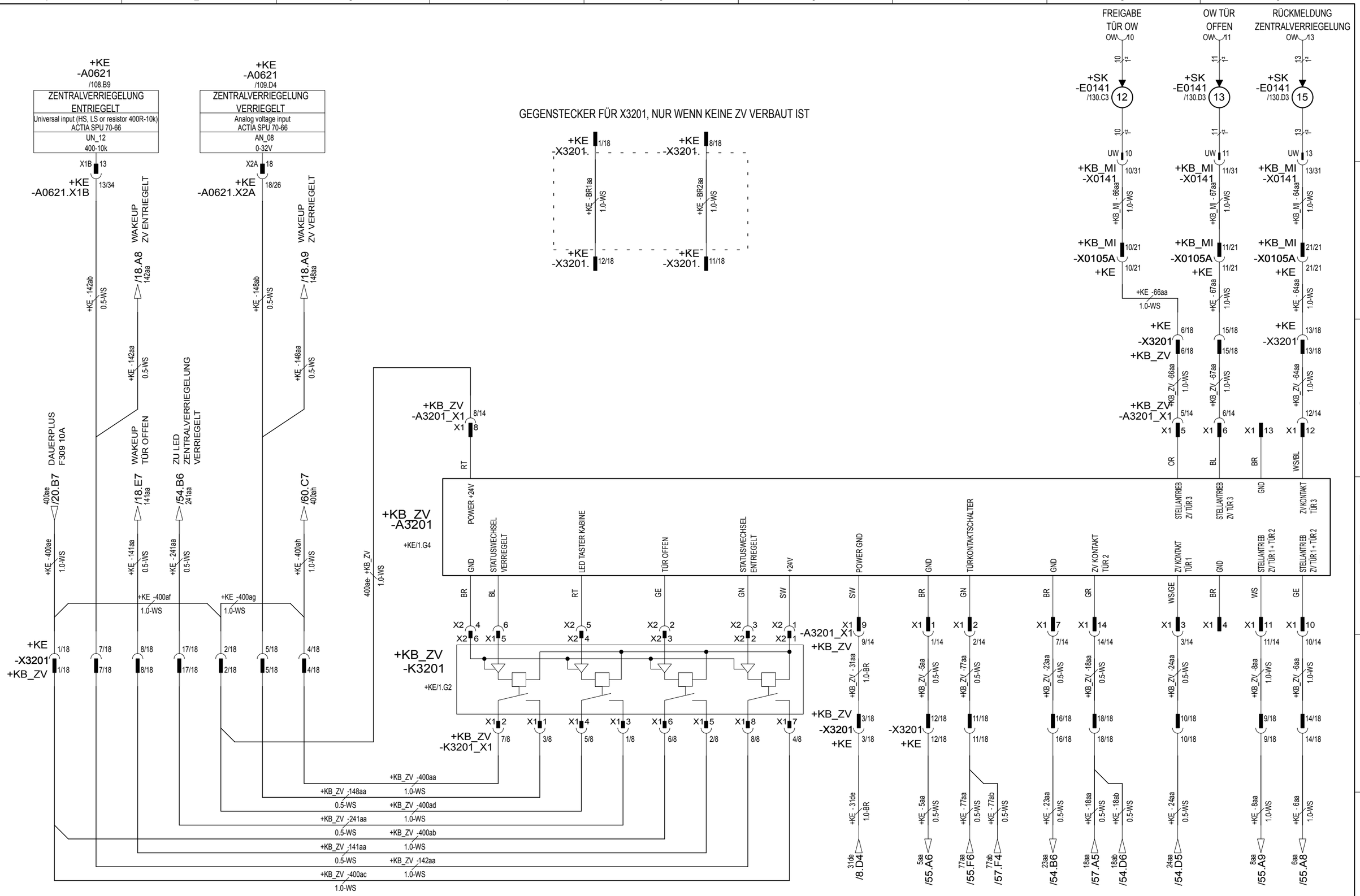

* ZENTRALVERRIEGELUNG RELAISPLATINE

ZENTRALVERRIEGELUNG

Modify drawing only using E3 Series	INDEX	ÄNDERUNG	DATUM:	NAME
	_	W11403	12.04.2018	J. Hüther
	A	W11518	19.10.2018	J. Hüther

A3	DATUM	NAME:
BEARBEITET:	02.03.2018	J. Hüther
GEPRÜFT:		

TEREX Cranes

Identnummer 61839312

BESCHREIBUNG: E-PLAN 5AF UW S-PACE2 V6.1

BENENNUNG SEITE: ZENTRALVERRIEGELUNG

BAUREIHE:	5AF	ANLAGE:	=5AF
KRANTYP:	ALLE	ORT:	
VORGÄNGER:	51147912	BLATT:	53
		VON:	140

FÜR DIESES DOKUMENT UND DEN DARIN DARGESTELLTEN GEGENSTAND BEHALTEN WIR UNS ALLE RECHTE VOR. VERVIELFÄLTIGUNG, BEKANNTGABE AN DRITTE ODER VERWERTUNG SEINES INHALTES SIND OHNE UNSERE AUSDRÜCKLICHE ZUSTIMMUNG VERBOTEN
© TEREX

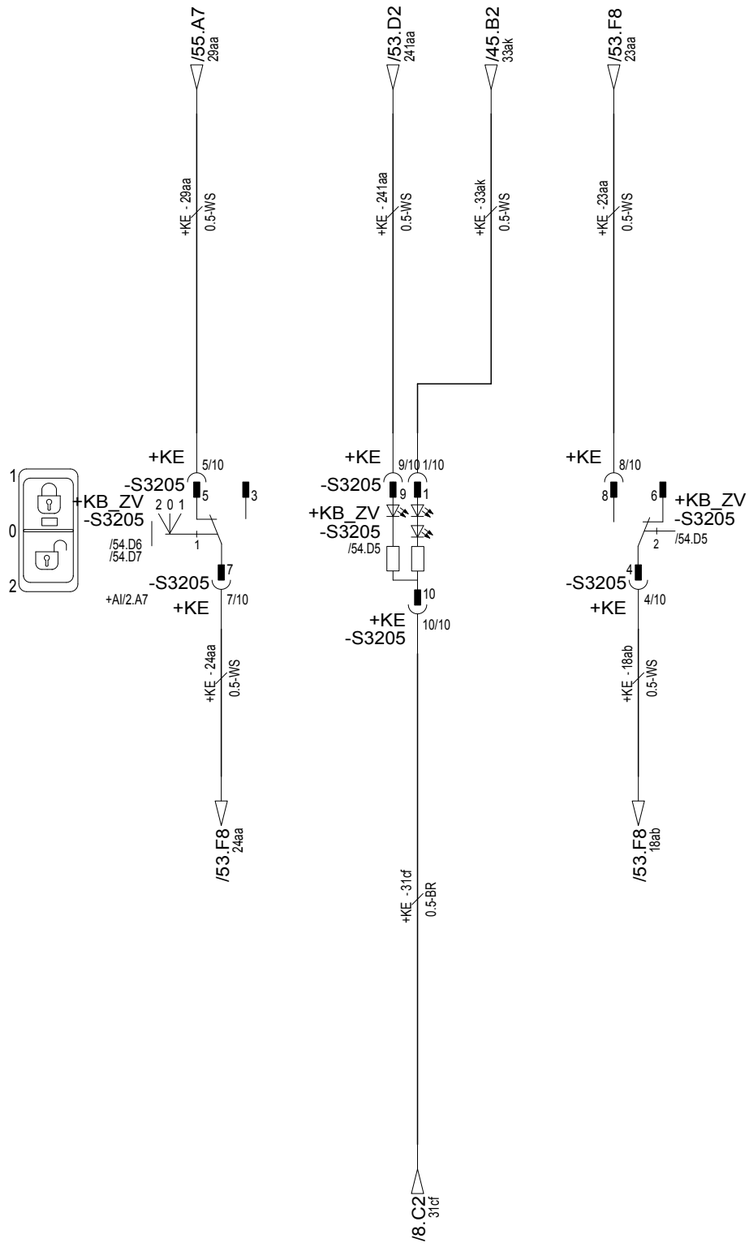

ZENTRALVERRIEGELUNG
VERRIEGELT / ENTRIEGELT

Modify drawing only using E3 Series	INDEX	ÄNDERUNG	DATUM:	NAME
	_	W11403	12.04.2018	J. Hüther
	A	W11518	19.10.2018	J. Hüther

A3	DATUM	NAME:
BEARBEITET:	02.03.2018	J. Hüther
GEPRÜFT:		

TEREX Cranes

Identnummer 61839312

BESCHREIBUNG: E-PLAN 5AF UW S-PACE2 V6.1

BENENNUNG SEITE: ZENTRALVERRIEGELUNG

BAUREIHE:	5AF	ANLAGE:	=5AF
KRANTYP:	ALLE	ORT:	
VORGÄNGER:	51147912	BLATT:	54
		VON:	140

FÜR DIESES DOKUMENT UND DEN DARIN DARGESTELLTEN GEGENSTAND BEHALTEN WIR UNS ALLE RECHTE VOR. VERVIELFÄLTIGUNG, BEKANNTGABE AN DRITTE ODER VERWERTUNG SEINES INHALTES SIND OHNE UNSERE AUSDRÜCKLICHE ZUSTIMMUNG VERBOTEN
© TEREX

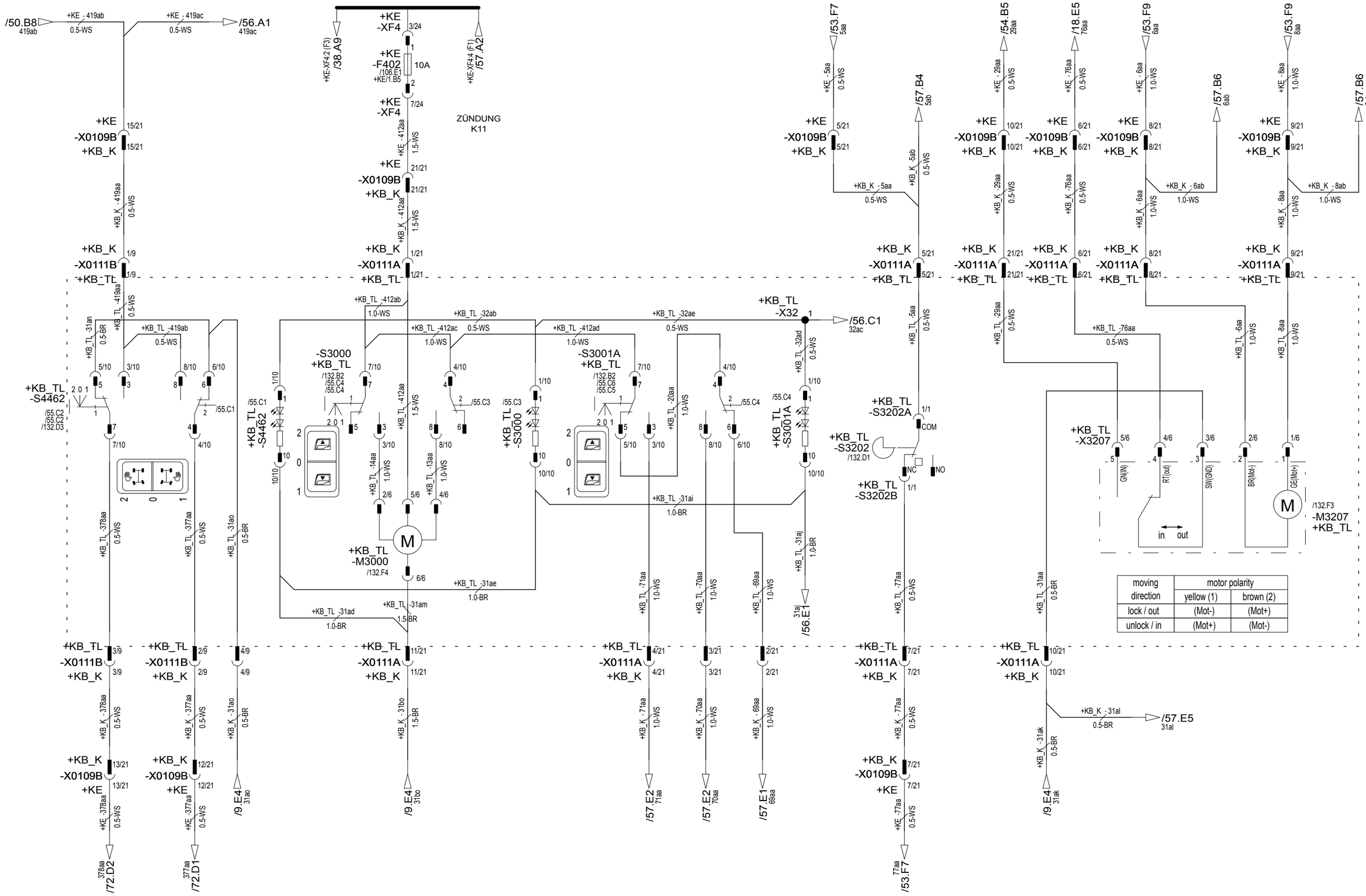

moving direction	motor polarity	
	yellow (1)	brown (2)
lock / out	(Mot-)	(Mot+)
unlock / in	(Mot+)	(Mot-)

UHL RÄDER NACH LINKS | UHL RÄDER NACH RECHTS | FENSTERHEBER LINKS | FENSTERHEBER RECHTS | TÜRKONTAKTSCHALTER LINKS | TÜRSCHLIESSER ANTRIEB

FÜR DIESES DOKUMENT UND DEN DARIN DARGESTELLTEN GEGENSTAND BEHALTEN WIR UNS ALLE RECHTE VOR. VERVIELFÄLTIGUNG, BEKANNTGABE AN DRITTE ODER VERWERTUNG SEINES INHALTES SIND OHNE UNSERE AUSDRÜCKLICHE ZUSTIMMUNG VERBOTEN
© TEREX

Modify drawing only using E3 Series

INDEX	ÄNDERUNG	DATUM:	NAME
_	W11403	12.04.2018	J. Hüther
A	W11518	19.10.2018	J. Hüther

A3	DATUM	NAME:
BEARBEITET:	02.03.2018	J. Hüther
GEPRÜFT:		

TEREX Cranes

Identnummer 61839312

BESCHREIBUNG: E-PLAN 5AF UW S-PACE2 V6.1

BENENNUNG SEITE: TÜR LINKS: TASTER LENKUNG, TÜRÖFFNER, FENSTERHEBER

BAUREIHE:	5AF	ANLAGE:	=5AF
KRANTYP:	ALLE	ORT:	
VORGÄNGER:	51147912	BLATT:	55
		VON:	140

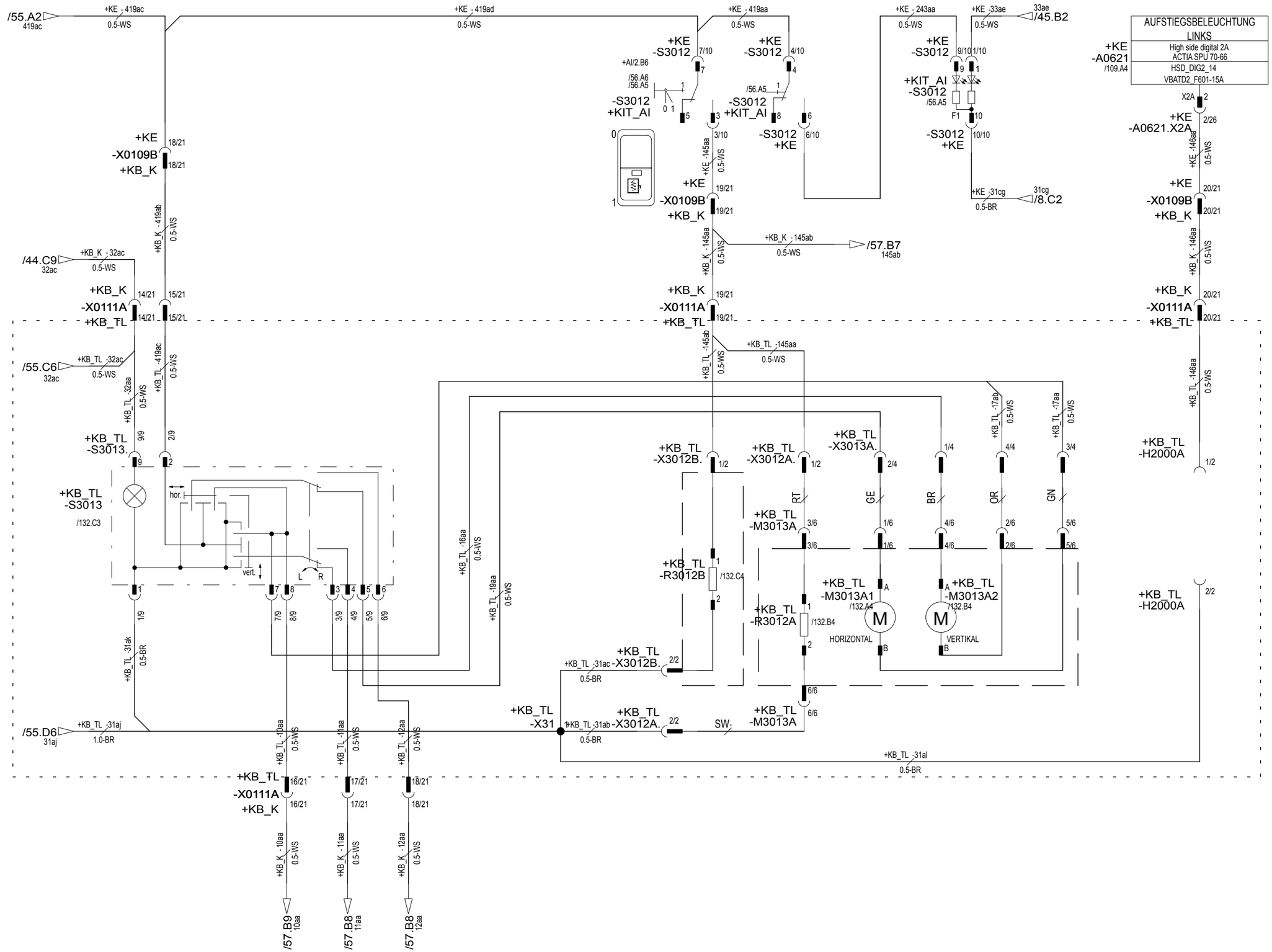

TASTER SPIEGELVERSTELLUNG

SPIEGELHEIZUNG

SPIEGEL VERSTELLMOTOR
HORIZONTAL VERTIKAL

VORBEREITUNG
AUFSTIEGSBELEUCHTUNG

Modify drawing only using E3 Series	INDEX	ÄNDERUNG	DATUM:	NAME
	_	W11403	12.04.2018	J. Hüther
	A	W11518	19.10.2018	J. Hüther

A3	DATUM	NAME:
BEARBEITET:	02.03.2018	J. Hüther
GEPRÜFT:		

TEREX Cranes

Identnummer 61839312

BESCHREIBUNG: E-PLAN 5AF UW S-PACE2 V6.1

BENENNUNG SEITE: TÜR LINKS: SPIEGELVERSTELLUNG, SPIEGELHEIZUNG

BAUREIHE:	5AF	ANLAGE:	=5AF
KRANTYP:	ALLE	ORT:	
VORGÄNGER:	51147912	BLATT:	56
		VON:	140

FÜR DIESES DOKUMENT UND DEN DARIN DARGESTELLTEN GEGENSTAND BEHALTEN WIR UNS ALLE RECHTE VOR. VERVIELFÄLTIGUNG, BEKANNTGABE AN DRITTE ODER VERWERTUNG SEINES INHALTES SIND OHNE UNSERE AUSDRÜCKLICHE ZUSTIMMUNG VERBOTEN © TEREX

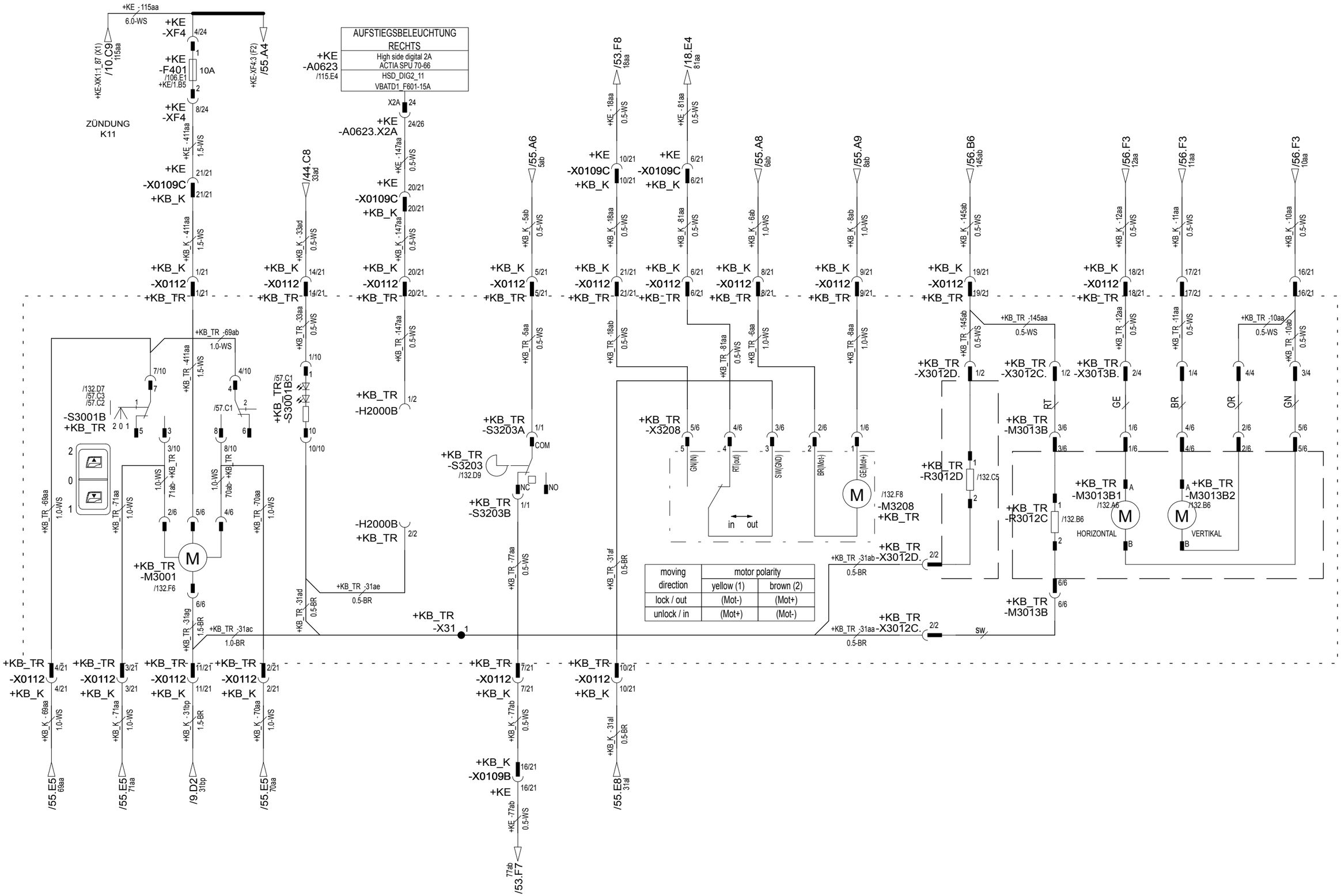

FENSTERHEBER RECHTS | VORBEREITUNG AUFSTIEGSBELEUCHTUNG | TÜRKONTAKTSCHALTER RECHTS | ZENTRALVERRIEGELUNG RÜCKMELDUNG GESCHLOSSEN | TÜRSCHLIESSER ANTRIEB | SPIEGELHEIZUNG | SPIEGEL VERSTELLMOTOR HORIZONTAL VERTIKAL

INDEX	ÄNDERUNG	DATUM:	NAME
–	W11403	12.04.2018	J. Hüther
A	W11518	19.10.2018	J. Hüther

Modify drawing only using E3 Series

A3 | DATUM | NAME:
BEARBEITET: 02.03.2018 J. Hüther
GEPRÜFT:

TEREX Cranes

Identnummer 61839312

BESCHREIBUNG: E-PLAN 5AF UW S-PACE2 V6.1
BENENNUNG SEITE: TÜR RECHTS: TÜRÖFFNER, FENSTERHEBER

BAUREIHE: 5AF
KRANTYP: ALLE
VORGÄNGER: 51147912

ANLAGE: =5AF
ORT:
BLATT: 57
VON: 140

FÜR DIESES DOKUMENT UND DEN DARIN DARGESTELLTEN GEGENSTAND BEHALTEN WIR UNS ALLE RECHTE VOR. VERVIELFÄLTIGUNG, BEKANNTGABE AN DRITTE ODER VERWERTUNG SEINES INHALTES SIND OHNE UNSERE AUSDRÜCKLICHE ZUSTIMMUNG VERBOTEN
© TEREX

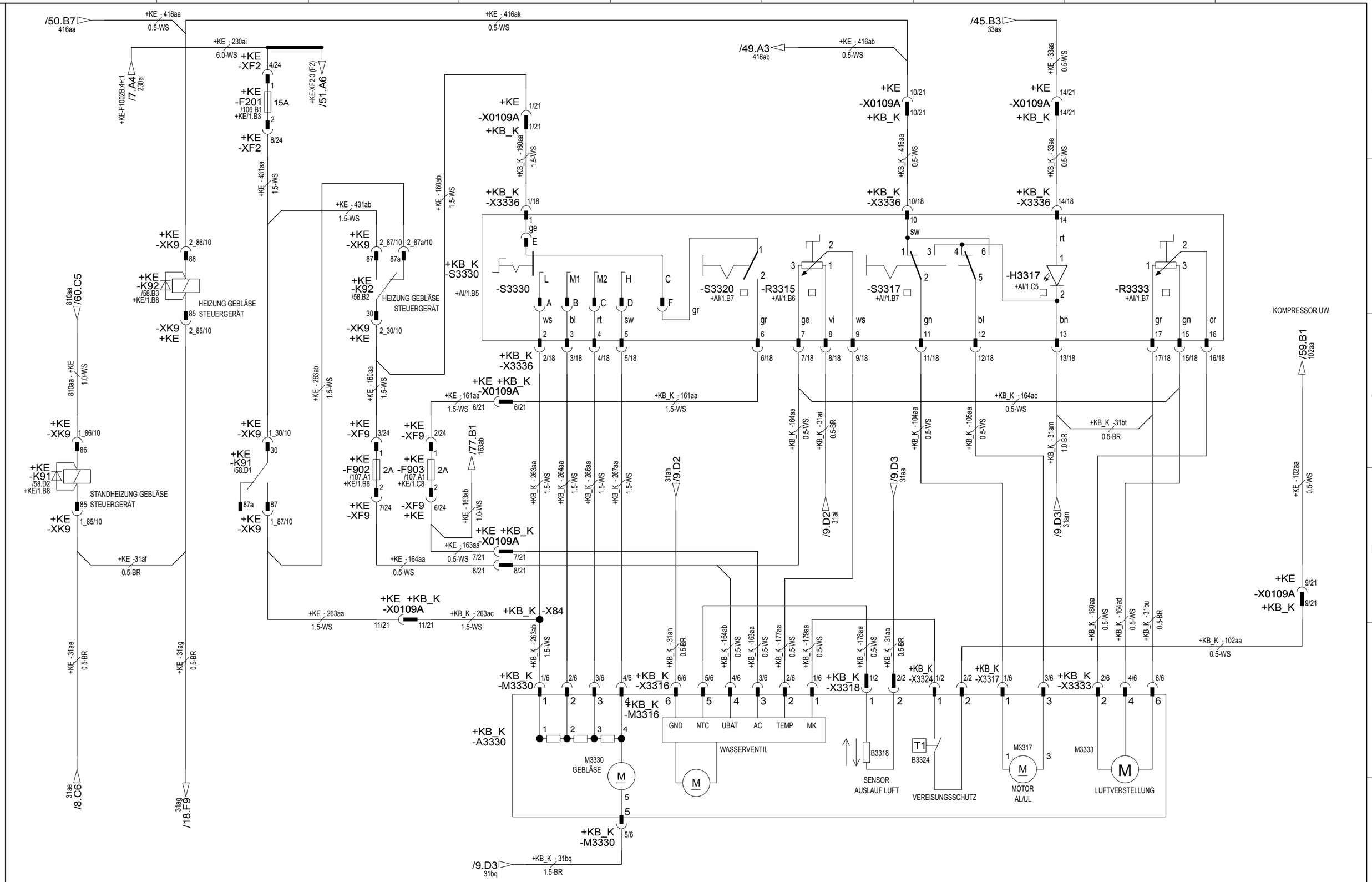

BEDIENEINHEIT, STEUERGERÄT, HEIZUNG UND KLIMA

Modify drawing only using E3 Series	INDEX	ÄNDERUNG	DATUM:	NAME
	_	W11403	12.04.2018	J. Hüther
	A	W11518	19.10.2018	J. Hüther

A3	DATUM	NAME:
BEARBEITET:	02.03.2018	J. Hüther
GEPRÜFT:		

TEREX Cranes

Identnummer 61839312

BESCHREIBUNG: E-PLAN 5AF UW S-PACE2 V6.1

BENENNUNG SEITE: GEBLÄSE, KLIMAANLAGE

BAUREIHE:	5AF	ANLAGE:	=5AF
KRANTYP:	ALLE	ORT:	
VORGÄNGER:	51147912	BLATT:	58
		VON:	140

FÜR DIESES DOKUMENT UND DEN DARIN DARGESTELLTEN GEGENSTAND BEHALTEN WIR UNS ALLE RECHTE VOR. VERVIELFÄLTIGUNG, BEKANNTGABE AN DRITTE ODER VERWERTUNG SEINES INHALTES SIND OHNE UNSERE AUSDRÜCKLICHE ZUSTIMMUNG VERBOTEN
© TEREX

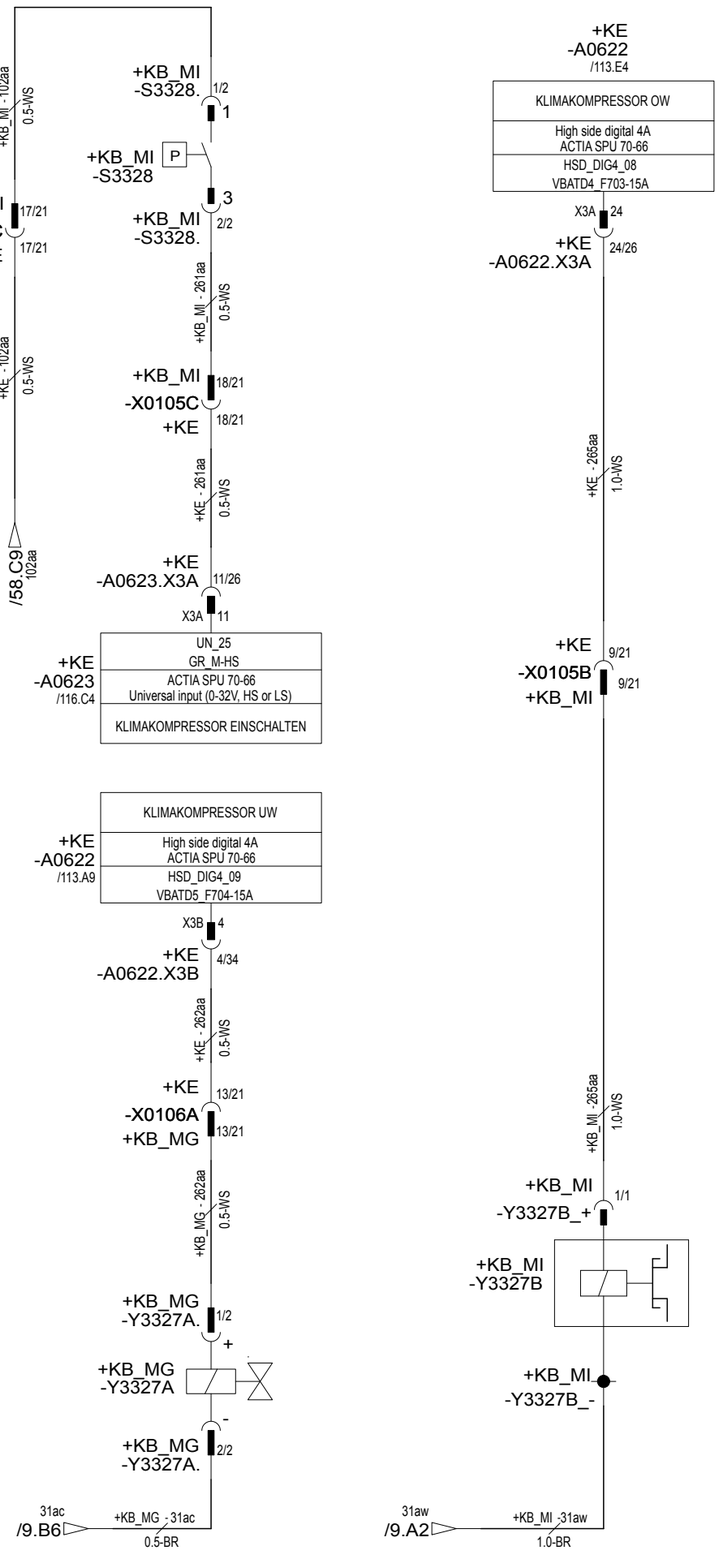

FÜR DIESES DOKUMENT UND DEN DARIN DARGESTELLTEN GEGENSTAND BEHALTEN WIR UNS ALLE RECHTE VOR. VERVIELFÄLTIGUNG, BEKANNTGABE AN DRITTE ODER VERWERTUNG SEINES INHALTES SIND OHNE UNSERE AUSDRÜCKLICHE ZUSTIMMUNG VERBOTEN
© TEREX

Modify drawing only using E3 Series

INDEX	ÄNDERUNG	DATUM:	NAME
_	W11403	12.04.2018	J. Hüther
A	W11518	19.10.2018	J. Hüther

A3	DATUM	NAME:
BEARBEITET:	02.03.2018	J. Hüther
GEPRÜFT:		

TEREX Cranes

Identnummer 61839312

BESCHREIBUNG: E-PLAN 5AF UW S-PACE2 V6.1

BENENNUNG SEITE: KLIMAKOMPRESSOR

BAUREIHE:	5AF	ANLAGE:	=5AF
KRANTYP:	ALLE	ORT:	
VORGÄNGER:	51147912	BLATT:	59
		VON:	140

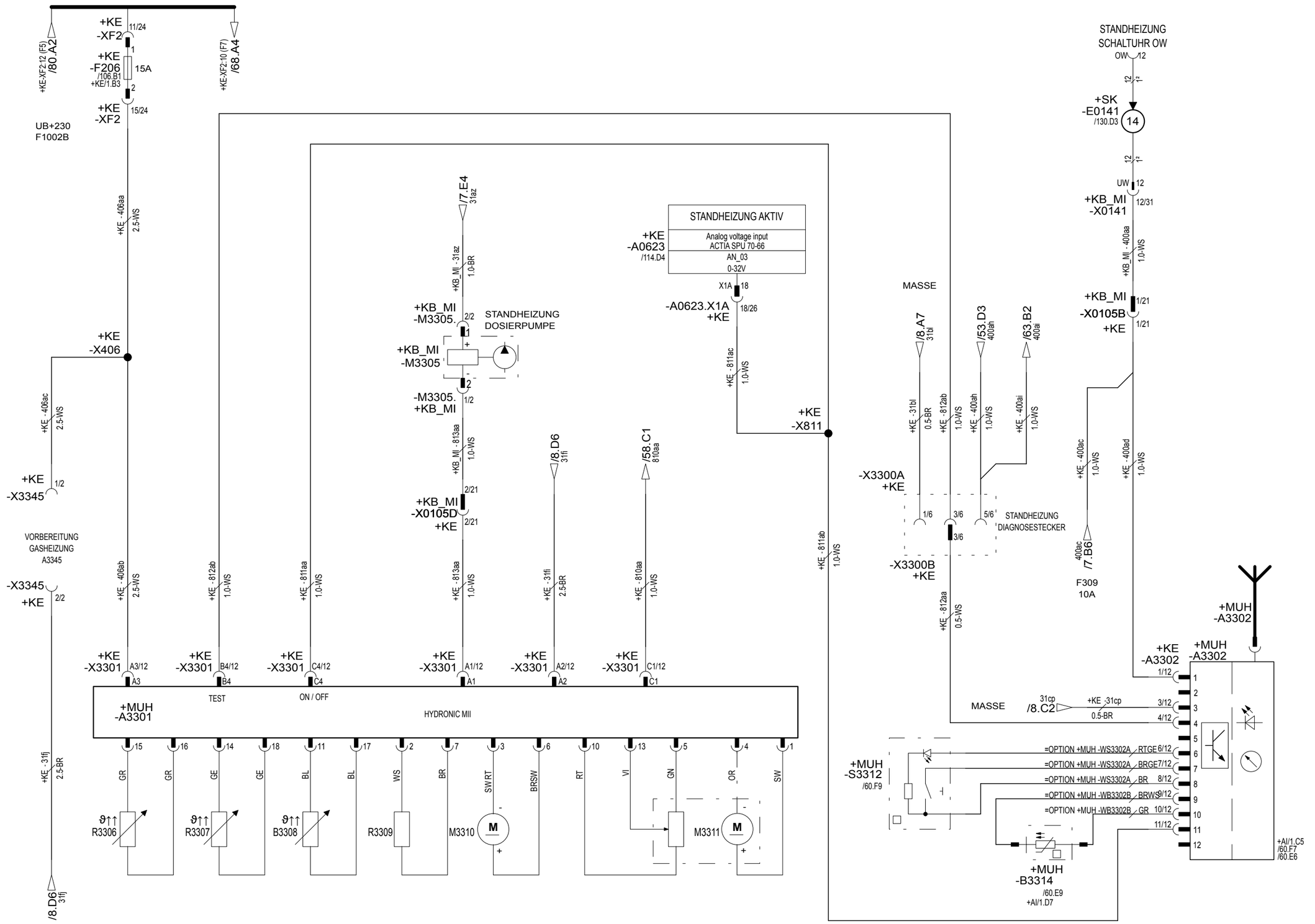

FLAMMFÜHLER GASHEIZUNG | SENSOR ÜBERHITZUNG TEMPERATURSENSOR | WASSERPUMPE | GLÜHKERZE | GEBLÄSEMOTOR BRENNER | STANDHEIZUNG EIN / AUS TASTER | TEMPERATURSENSOR | STANDHEIZUNG FUNKEMPFÄNGER / STEUERGERÄT EasyStart R+

FÜR DIESES DOKUMENT UND DEN DARIN DARGESTELLTEN GEGENSTAND BEHALTEN WIR UNS ALLE RECHTE VOR. VERVIELFÄLTIGUNG, BEKANNTGABE AN DRITTE ODER VERWERTUNG SEINES INHALTES SIND OHNE UNSERE AUSDRÜCKLICHE ZUSTIMMUNG VERBOTEN
© TEREX

Modify drawing only using E3 Series

INDEX	ÄNDERUNG	DATUM:	NAME
–	W11403	12.04.2018	J. Hüther
A	W11518	19.10.2018	J. Hüther

A3	DATUM	NAME:
BEARBEITET:	02.03.2018	J. Hüther
GEPRÜFT:		

TEREX Cranes

Identnummer 61839312

BESCHREIBUNG: E-PLAN 5AF UW S-PACE2 V6.1

BENENNUNG SEITE: STANDHEIZUNG

BAUREIHE:	5AF	ANLAGE:	=5AF
KRANTYP:	ALLE	ORT:	
VORGÄNGER:	51147912	BLATT:	60
		VON:	140

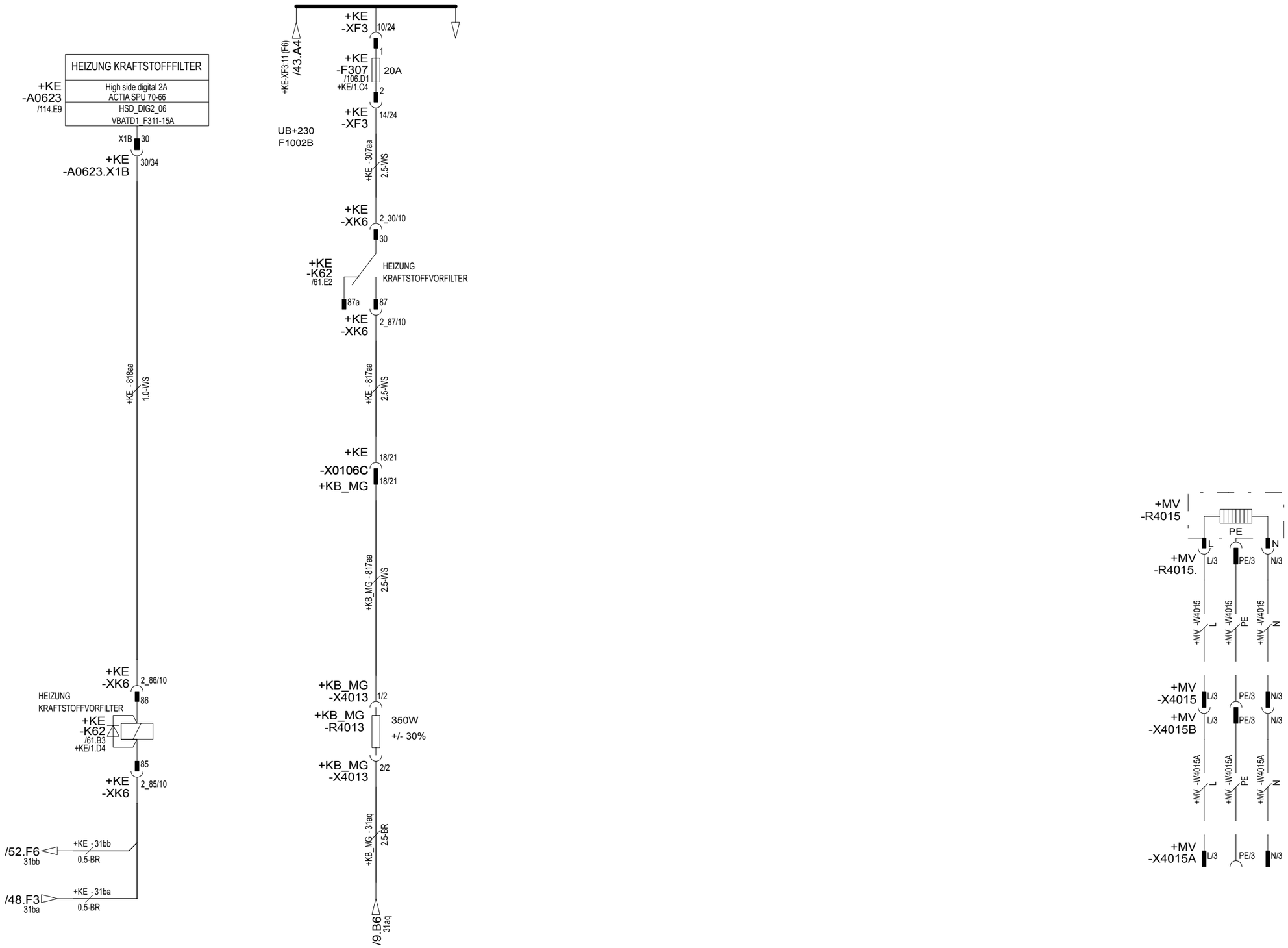

HEIZUNG KRAFTSTOFFVORFILTER

CALIX MOTORHEIZER
230V

Modify drawing only using E3 Series	INDEX	ÄNDERUNG	DATUM:	NAME
	_	W11403	12.04.2018	J. Hüther
	A	W11518	19.10.2018	J. Hüther

A3	DATUM	NAME:
BEARBEITET:	02.03.2018	J. Hüther
GEPRÜFT:		

TEREX Cranes

Identnummer 61839312

BESCHREIBUNG: E-PLAN 5AF UW S-PACE2 V6.1

BENENNUNG SEITE: HEIZUNG KRAFTSTOFFVORFILTER, CALIX MOTORHEIZER 230V

BAUREIHE:	5AF	ANLAGE:	=5AF
KRANTYP:	ALLE	ORT:	
VORGÄNGER:	51147912	BLATT:	61
		VON:	140

FÜR DIESES DOKUMENT UND DEN DARIN DARGESTELLTEN GEGENSTAND BEHALTEN WIR UNS ALLE RECHTE VOR. VERVIELFÄLTIGUNG, BEKANNTGABE AN DRITTE ODER VERWERTUNG SEINES INHALTES SIND OHNE UNSERE AUSDRÜCKLICHE ZUSTIMMUNG VERBOTEN
© TEREX

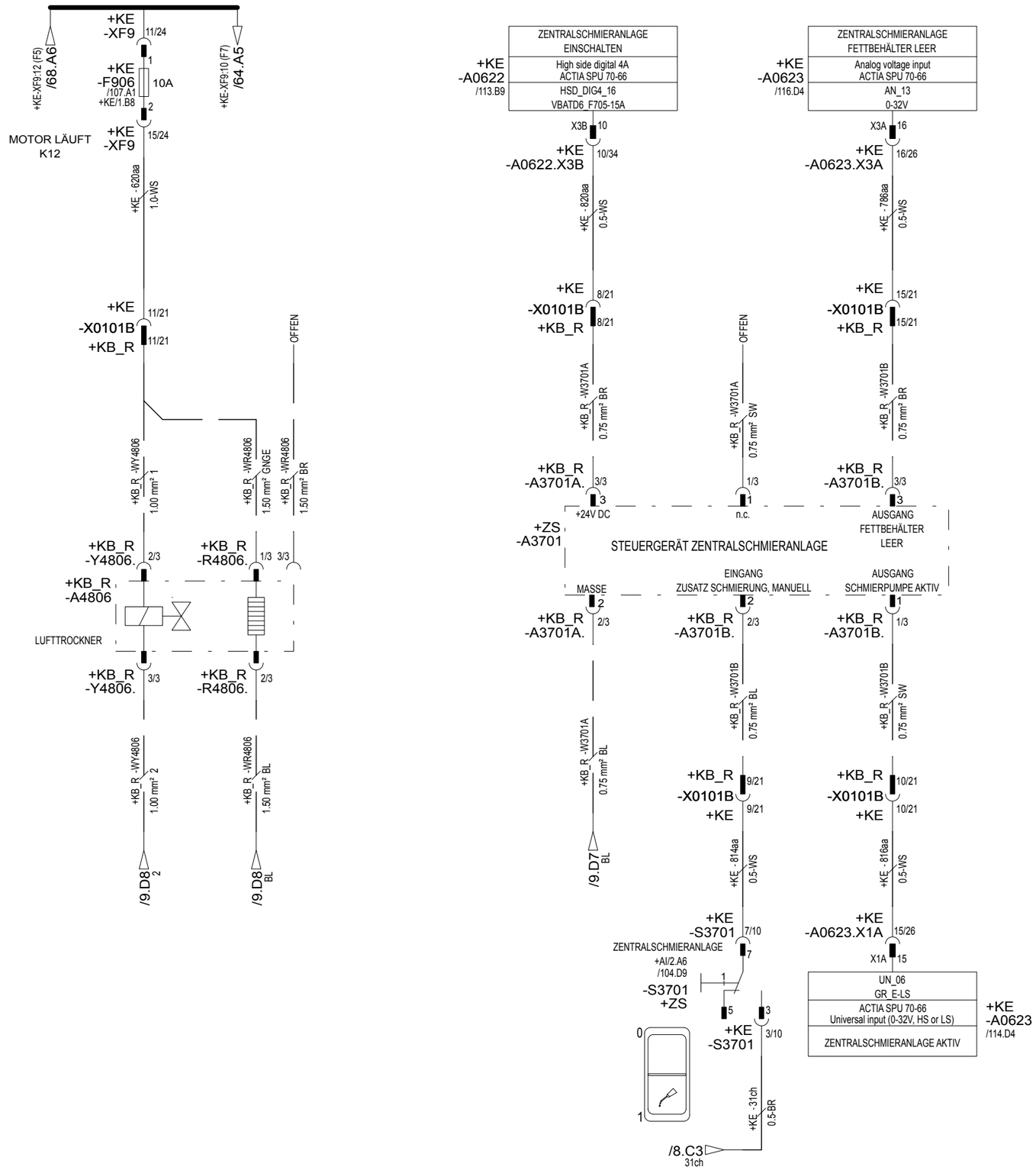

LUFTTROCKNER

ZENTRALSCHMIERANLAGE

FÜR DIESES DOKUMENT UND DEN DARIN DARGESTELLTEN GEGENSTAND BEHALTEN WIR UNS ALLE RECHTE VOR. VERVIELFÄLTIGUNG, BEKANNTGABE AN DRITTE ODER VERWERTUNG SEINES INHALTES SIND OHNE UNSERE AUSDRÜCKLICHE ZUSTIMMUNG VERBOTEN
© TEREX

Modify drawing only using E3 Series	INDEX	ÄNDERUNG	DATUM:	NAME
	_	W11403	12.04.2018	J. Hüther
	A	W11518	19.10.2018	J. Hüther

A3	DATUM	NAME:
BEARBEITET:	02.03.2018	J. Hüther
GEPRÜFT:		

TEREX Cranes

Identnummer 61839312

BESCHREIBUNG: E-PLAN 5AF UW S-PACE2 V6.1

BENENNUNG SEITE: LUFTTROCKNER, ZENTRALSCHMIERANLAGE

BAUREIHE:	5AF	ANLAGE:	=5AF
KRANTYP:	ALLE	ORT:	
VORGÄNGER:	51147912	BLATT:	62
		VON:	140

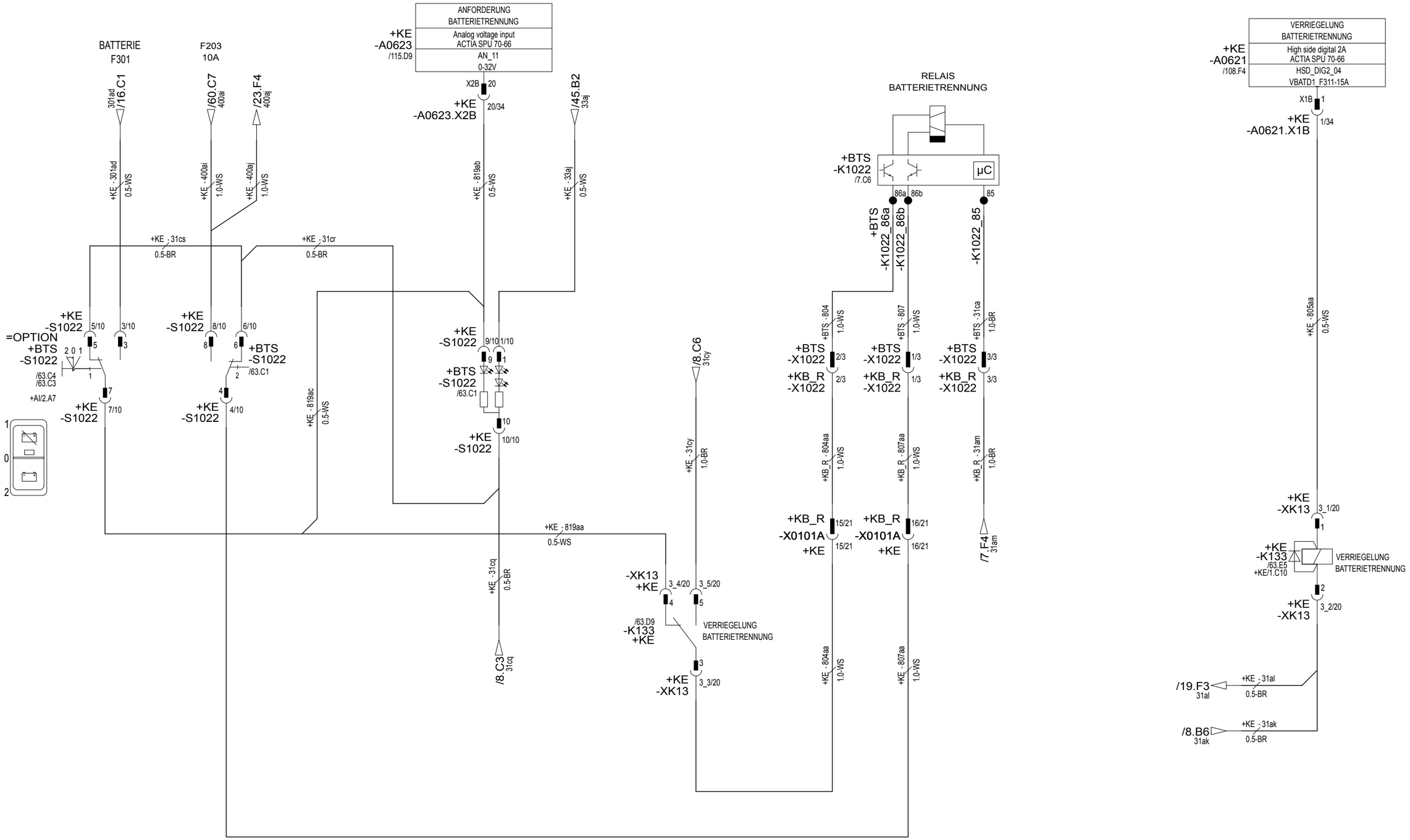

BATTERIETRENNSCHALTER

VERRIEGELUNG BATTERIETRENNUNG

Modify drawing only using E3 Series	INDEX	ÄNDERUNG	DATUM:	NAME
	–	W11403	12.04.2018	J. Hüther
	A	W11518	19.10.2018	J. Hüther

A3	DATUM	NAME:
BEARBEITET:	02.03.2018	J. Hüther
GEPRÜFT:		

TEREX Cranes

Identnummer 61839312

BESCHREIBUNG: E-PLAN 5AF UW S-PACE2 V6.1

BENENNUNG SEITE: BATTERIETRENNUNG

BAUREIHE:	5AF	ANLAGE:	=5AF
KRANTYP:	ALLE	ORT:	
VORGÄNGER:	51147912	BLATT:	63
		VON:	140

FÜR DIESES DOKUMENT UND DEN DARIN DARGESTELLTEN GEGENSTAND BEHALTEN WIR UNS ALLE RECHTE VOR. VERVIELFÄLTIGUNG, BEKANNTGABE AN DRITTE ODER VERWERTUNG SEINES INHALTES SIND OHNE UNSERE AUSDRÜCKLICHE ZUSTIMMUNG VERBOTEN
© TEREX

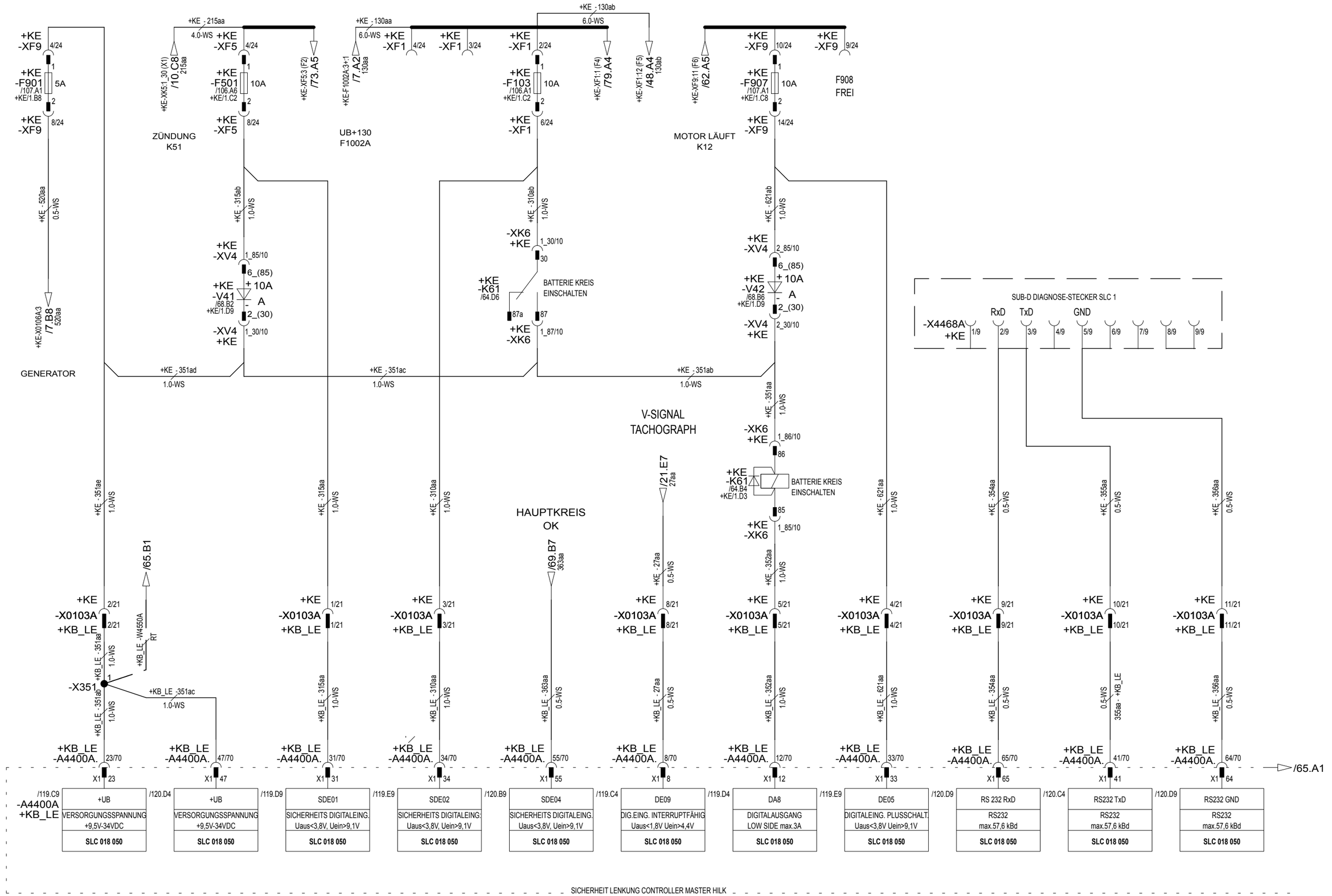

SPANNUNGSVERSORGUNG REDUNDANT

DIAGNOSE-STECKER SLC 1

FÜR DIESES DOKUMENT UND DEN DARIN DARGESTELLTEN GEGENSTAND BEHALTEN WIR UNS ALLE RECHTE VOR. VERVIELFÄLTIGUNG, BEKANNTGABE AN DRITTE ODER VERWERTUNG SEINES INHALTES SIND OHNE UNSERE AUSDRÜCKLICHE ZUSTIMMUNG VERBOTEN
© TEREX

Modify drawing only using E3 Series

INDEX	ÄNDERUNG	DATUM:	NAME
	W11403	12.04.2018	J. Hüther
A	W11518	19.10.2018	J. Hüther

A3	DATUM	NAME:
BEARBEITET:	02.03.2018	J. Hüther
GEPRÜFT:		

TEREX Cranes

Identnummer 61839312

BESCHREIBUNG: E-PLAN 5AF UW S-PACE2 V6.1

BENENNUNG SEITE: SPANNUNGSVERSORGUNG LENKCOMPUTER HILK

BAUREIHE:	5AF	ANLAGE:	=5AF
KRANTYP:	ALLE	ORT:	
VORGÄNGER:	51147912	BLATT:	64
		VON:	140

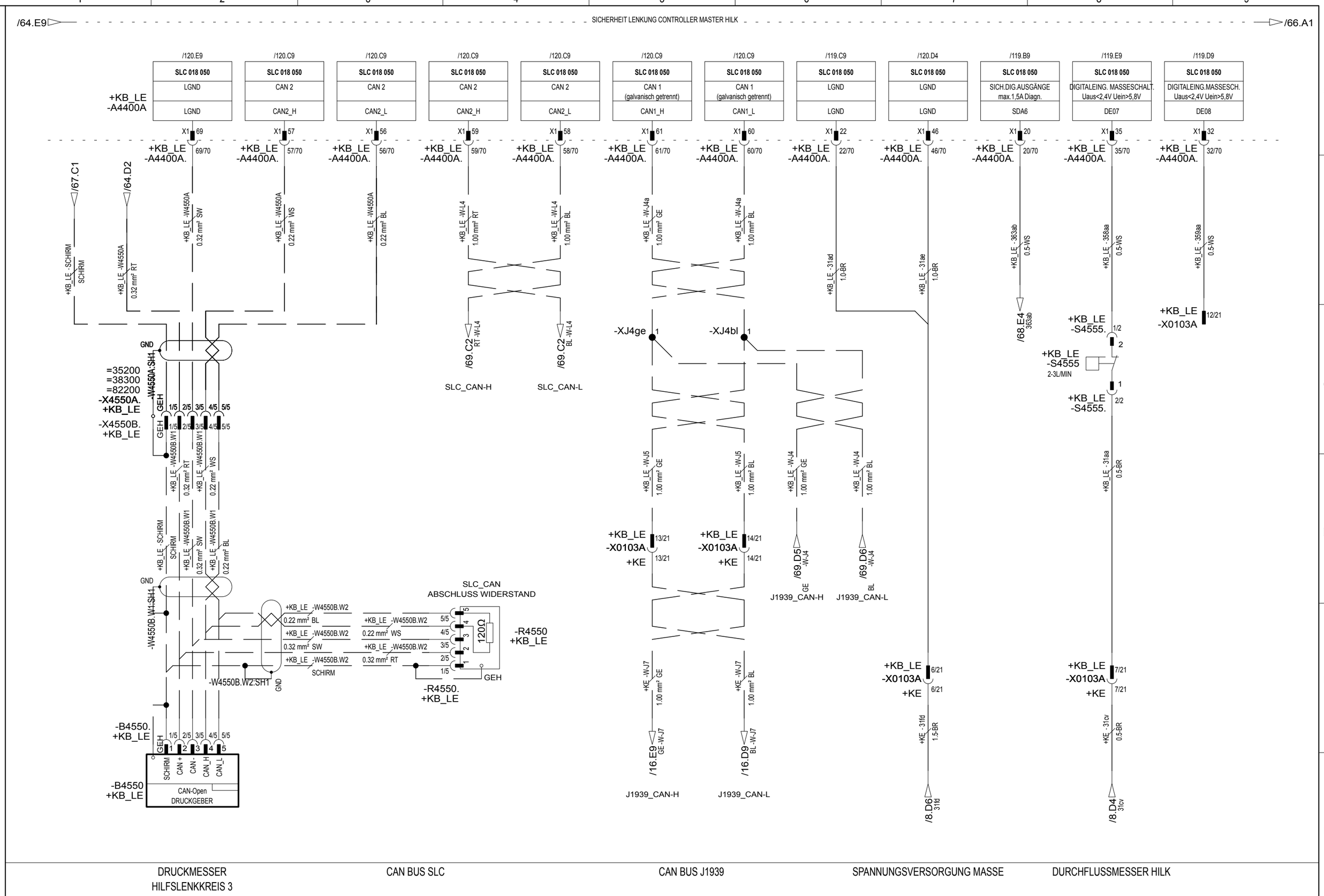

INDEX	ÄNDERUNG	DATUM:	NAME
_	W11403	12.04.2018	J. Hüther
A	W11518	19.10.2018	J. Hüther

Modify drawing only using E3 Series

A3	DATUM	NAME:
BEARBEITET:	02.03.2018	J. Hüther
GEPRÜFT:		

TEREX Cranes

Identnummer 61839312

BESCHREIBUNG: E-PLAN 5AF UW S-PACE2 V6.1

BENENNUNG SEITE: CANBUS LENKCOMPUTER HILK

BAUREIHE:	5AF	ANLAGE:	=5AF
KRANTYP:	ALLE	ORT:	
VORGÄNGER:	51147912	BLATT:	65
		VON:	140

FÜR DIESES DOKUMENT UND DEN DARIN DARGESTELLTEN GEGENSTAND BEHALTEN WIR UNS ALLE RECHTE VOR. VERVIELFÄLTIGUNG, BEKANNTGABE AN DRITTE ODER VERWERTUNG SEINES INHALTES SIND OHNE UNSERE AUSDRÜCKLICHE ZUSTIMMUNG VERBOTEN
© TEREX

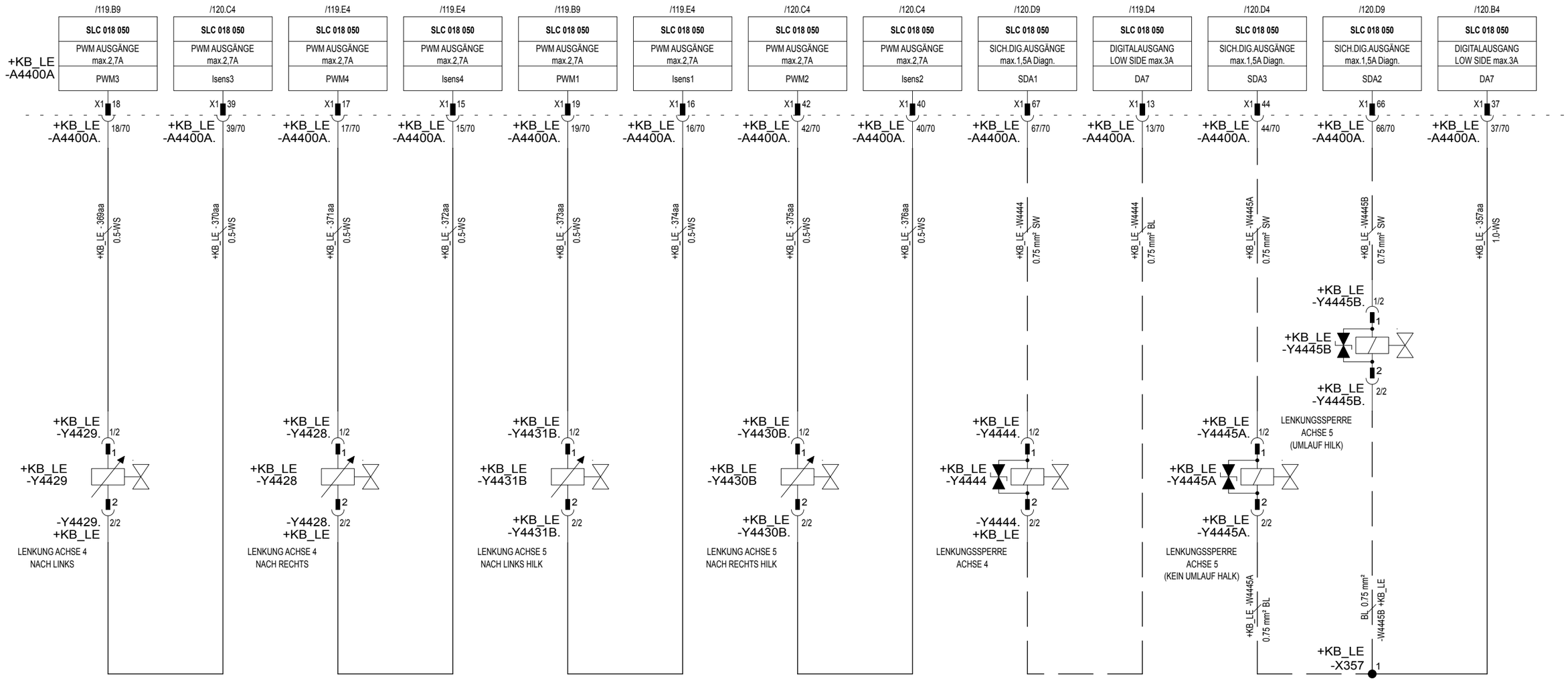

VENTILE LENKUNG ACHSE 4

VENTILE LENKUNG ACHSE 5 HILK

VENTILE LENKUNGSSPERRE ACHSE 4+5

FÜR DIESES DOKUMENT UND DEN DARIN DARGESTELLTEN GEGENSTAND BEHALTEN WIR UNS ALLE RECHTE VOR. VERVIELFÄLTIGUNG, BEKANNTGABE AN DRITTE ODER VERWERTUNG SEINES INHALTES SIND OHNE UNSERE AUSDRÜCKLICHE ZUSTIMMUNG VERBOTEN
© TEREX

Modify drawing only using E3 Series

INDEX	ÄNDERUNG	DATUM:	NAME
_	W11403	12.04.2018	J. Hüther
A	W11518	19.10.2018	J. Hüther

A3	DATUM	NAME:
BEARBEITET:	02.03.2018	J. Hüther
GEPRÜFT:		

TEREX Cranes

Identnummer 61839312

BESCHREIBUNG: E-PLAN 5AF UW S-PACE2 V6.1

BENENNUNG SEITE: UHL VENTILE ACHSE 3+4 HILK

BAUREIHE:	5AF	ANLAGE:	=5AF
KRANTYP:	ALLE	ORT:	
VORGÄNGER:	51147912	BLATT:	66
		VON:	140

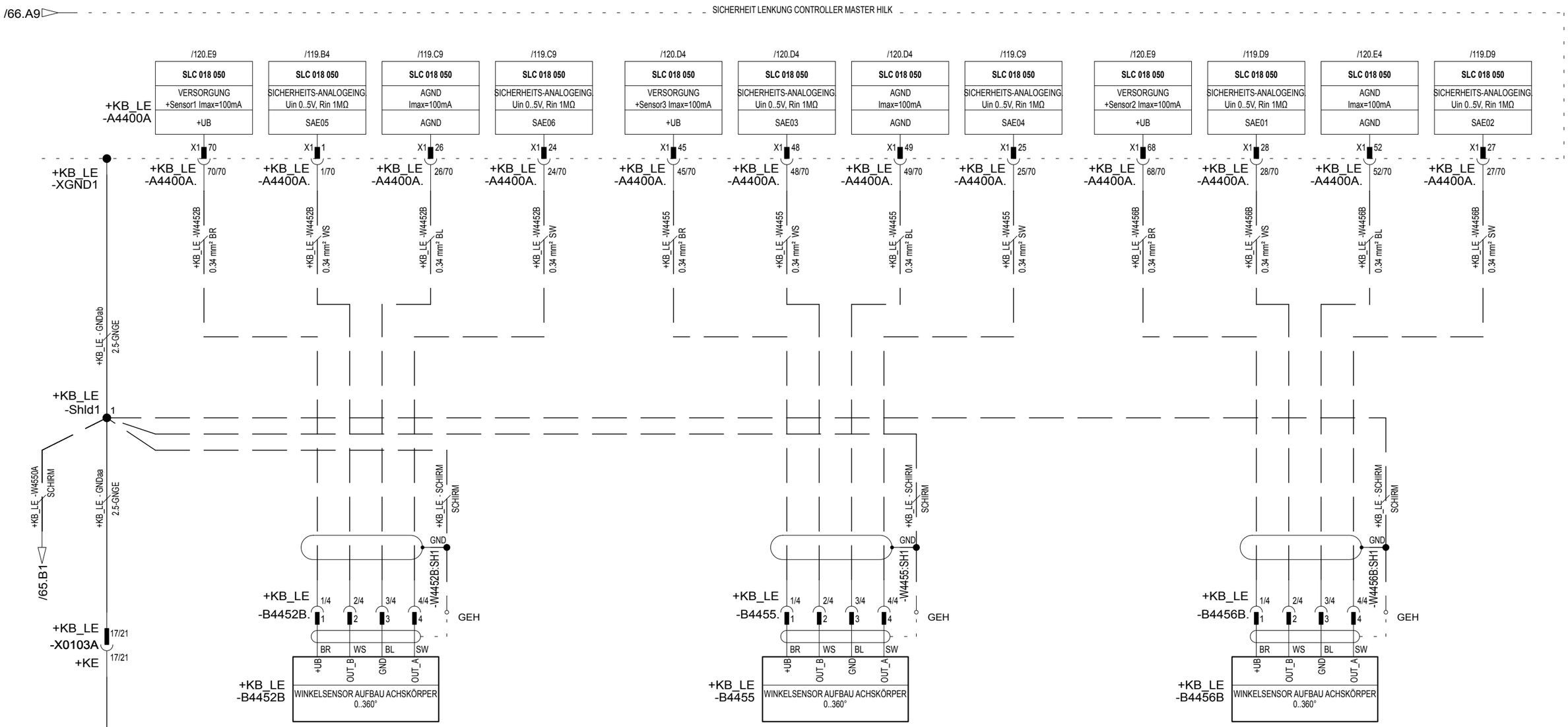

WINKELGEBER LENKUNG ACHSE 1 OBEN

WINKELGEBER LENKUNG ACHSE 4 OBEN

WINKELGEBER LENKUNG ACHSE 5 OBEN

Modify drawing only using E3 Series	INDEX	ÄNDERUNG	DATUM:	NAME
	_	W11403	12.04.2018	J. Hüther
	A	W11518	19.10.2018	J. Hüther

A3	DATUM	NAME:
BEARBEITET:	02.03.2018	J. Hüther
GEPRÜFT:		

TEREX Cranes

Identnummer 61839312

BESCHREIBUNG: E-PLAN 5AF UW S-PACE2 V6.1

BENENNUNG SEITE: UHL WINKELGEBER ACHSE 1+3+4 HILK

BAUREIHE:	5AF	ANLAGE:	=5AF
KRANTYP:	ALLE	ORT:	
VORGÄNGER:	51147912	BLATT:	67
		VON:	140

FÜR DIESES DOKUMENT UND DEN DARIN DARGESTELLTEN GEGENSTAND BEHALTEN WIR UNS ALLE RECHTE VOR. VERVIELFÄLTIGUNG, BEKANNTGABE AN DRITTE ODER VERWERTUNG SEINES INHALTES SIND OHNE UNSERE AUSDRÜCKLICHE ZUSTIMMUNG VERBOTEN
© TEREX

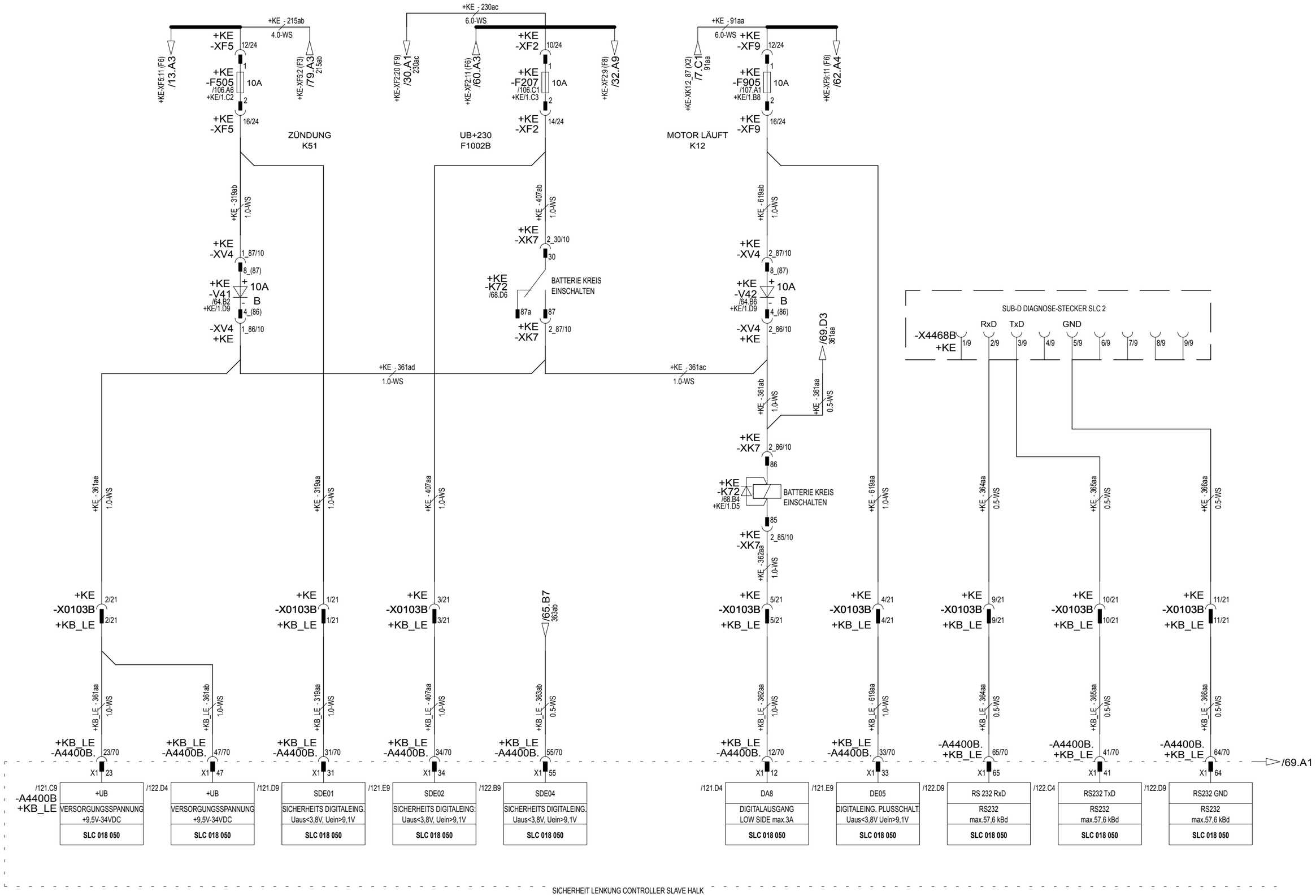

SPANNUNGSVERSORGUNG REDUNDANT LENKCOMPUTER HALK

DIAGNOSE-STECKER SLC 2

FÜR DIESES DOKUMENT UND DEN DARIN DARGESTELLTEN GEGENSTAND BEHALTEN WIR UNS ALLE RECHTE VOR. VERVIELFÄLTIGUNG, BEKANNTGABE AN DRITTE ODER VERWERTUNG SEINES INHALTES SIND OHNE UNSERE AUSDRÜCKLICHE ZUSTIMMUNG VERBOTEN
© TEREX

Modify drawing only using E3 Series	INDEX	ÄNDERUNG	DATUM:	NAME
	_	W11403	12.04.2018	J. Hüther
	A	W11518	19.10.2018	J. Hüther

A3	DATUM	NAME:
BEARBEITET:	02.03.2018	J. Hüther
GEPRÜFT:		

TEREX Cranes

Identnummer 61839312

BESCHREIBUNG: E-PLAN 5AF UW S-PACE2 V6.1

BENENNUNG SEITE: SPANNUNGSVERSORGUNG LENKCOMPUTER HALK

BAUREIHE:	5AF	ANLAGE:	=5AF
KRANTYP:	ALLE	ORT:	
VORGÄNGER:	51147912	BLATT:	68
		VON:	140

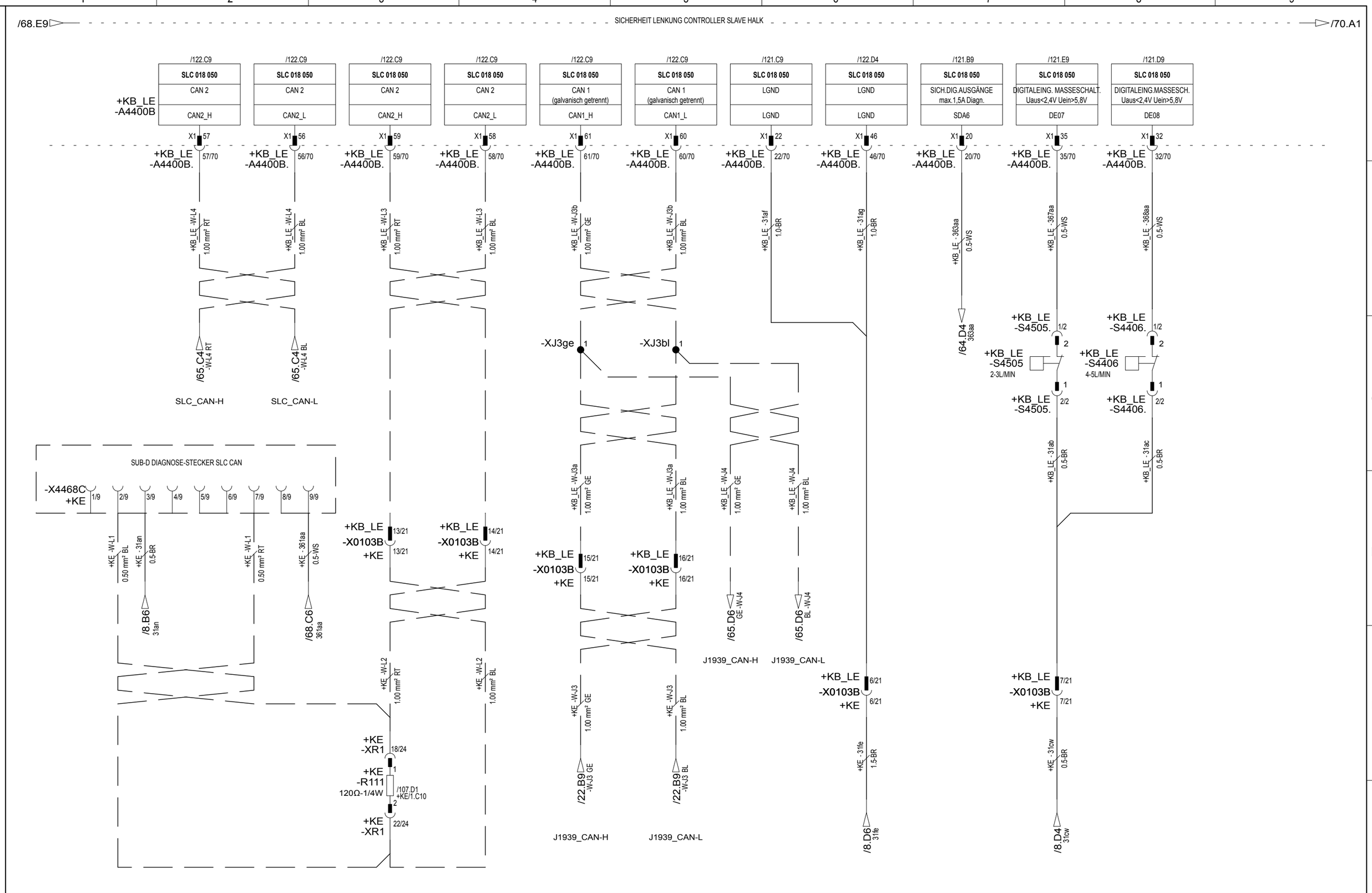

FÜR DIESES DOKUMENT UND DEN DARIN DARGESTELLTEN GEGENSTAND BEHALTEN WIR UNS ALLE RECHTE VOR. VERVIELFÄLTIGUNG, BEKANNTGABE AN DRITTE ODER VERWERTUNG SEINES INHALTES SIND OHNE UNSERE AUSDRÜCKLICHE ZUSTIMMUNG VERBOTEN
© TEREX

Modify drawing only using E3 Series	INDEX	ÄNDERUNG	DATUM:	NAME
	–	W11403	12.04.2018	J. Hüther
	A	W11518	19.10.2018	J. Hüther

A3	DATUM	NAME:
BEARBEITET:	02.03.2018	J. Hüther
GEPRÜFT:		

TEREX Cranes

Identnummer 61839312

BESCHREIBUNG: E-PLAN 5AF UW S-PACE2 V6.1

BENENNUNG SEITE: CANBUS LENKCOMPUTER HALK, PROGRAMMIERSCHNITTSTELLE

BAUREIHE:	5AF	ANLAGE:	=5AF
KRANTYP:	ALLE	ORT:	
VORGÄNGER:	51147912	BLATT:	69
		VON:	140

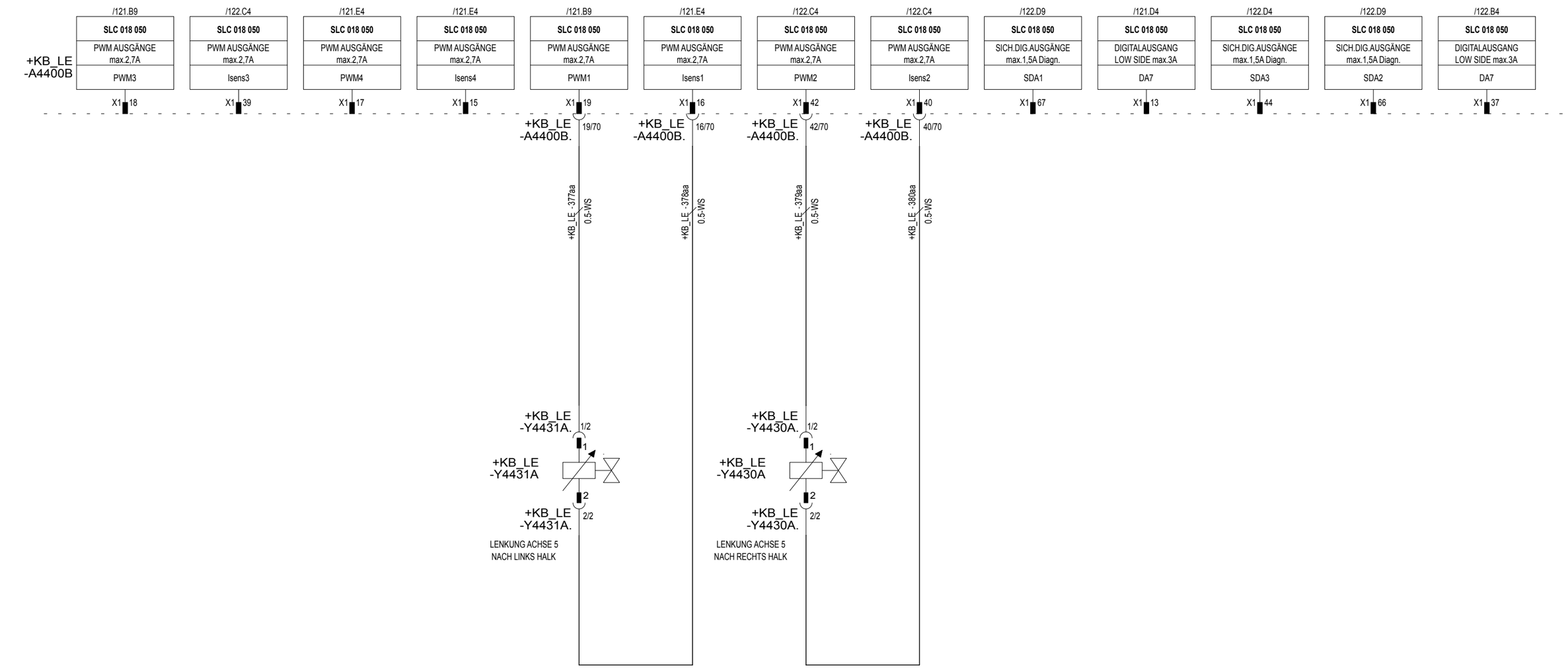

VENTILE LENKUNG ACHSE 5
HALK

Modify drawing only using E3 Series	INDEX	ÄNDERUNG	DATUM:	NAME
	_	W11403	12.04.2018	J. Hüther
	A	W11518	19.10.2018	J. Hüther

A3	DATUM	NAME:
BEARBEITET:	02.03.2018	J. Hüther
GEPRÜFT:		

TEREX Cranes

Identnummer 61839312

BESCHREIBUNG: E-PLAN 5AF UW S-PACE2 V6.1

BENENNUNG SEITE: UHL VENTILE ACHSE 4 HALK

BAUREIHE:	5AF	ANLAGE:	=5AF
KRANTYP:	ALLE	ORT:	
VORGÄNGER:	51147912	BLATT:	70
		VON:	140

FÜR DIESES DOKUMENT UND DEN DARIN DARGESTELLTEN GEGENSTAND BEHALTEN WIR UNS ALLE RECHTE VOR. VERVIELFÄLTIGUNG, BEKANNTGABE AN DRITTE ODER VERWERTUNG SEINES INHALTES SIND OHNE UNSERE AUSDRÜCKLICHE ZUSTIMMUNG VERBOTEN
© TEREX

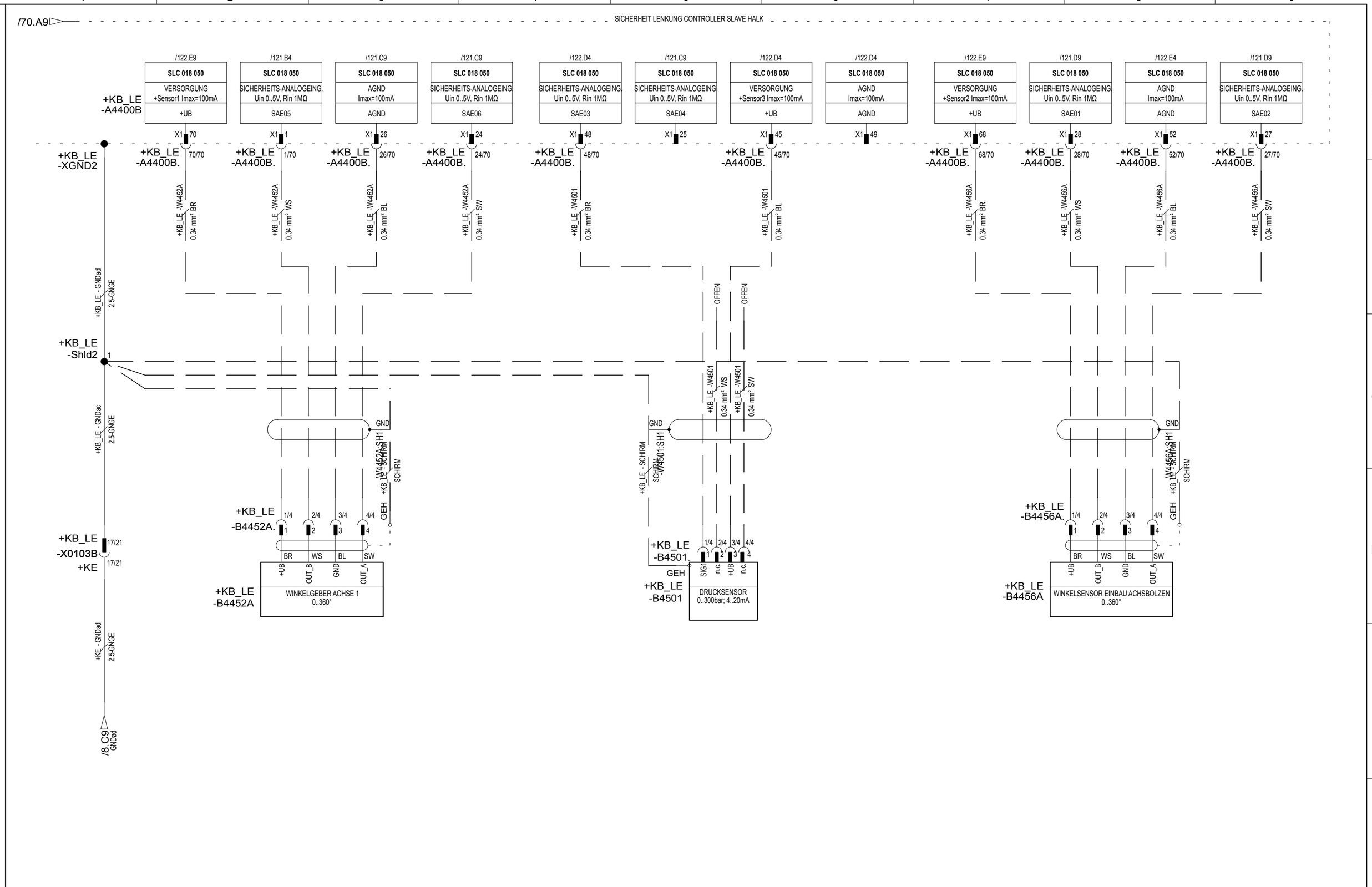

WINKELGEBER LENKUNG ACHSE 1 UNTEN

DRUCKGEBER HALK

WINKELGEBER LENKUNG ACHSE 5 UNTEN

INDEX	ÄNDERUNG	DATUM:	NAME
	W11403	12.04.2018	J. Hüther
A	W11518	19.10.2018	J. Hüther

Modify drawing only using E3 Series

A3 | DATUM | NAME:
BEARBEITET: 02.03.2018 J. Hüther
GEPRÜFT:

TEREX Cranes

Identnummer 61839312

BAUREIHE: 5AF
KRANTYP: ALLE
VORGÄNGER: 51147912

BESCHREIBUNG: E-PLAN 5AF UW S-PACE2 V6.1
BENENNUNG SEITE: UHL WINKELGEBER ACHSE 1+4, DRUCKGEBER HALK

ANLAGE: =5AF
ORT:
BLATT: 71
VON: 140

FÜR DIESES DOKUMENT UND DEN DARIN DARGESTELLTEN GEGENSTAND BEHALTEN WIR UNS ALLE RECHTE VOR. VERVIELFÄLTIGUNG, BEKANNTGABE AN DRITTE ODER VERWERTUNG SEINES INHALTES SIND OHNE UNSERE AUSDRÜCKLICHE ZUSTIMMUNG VERBOTEN
© TEREX

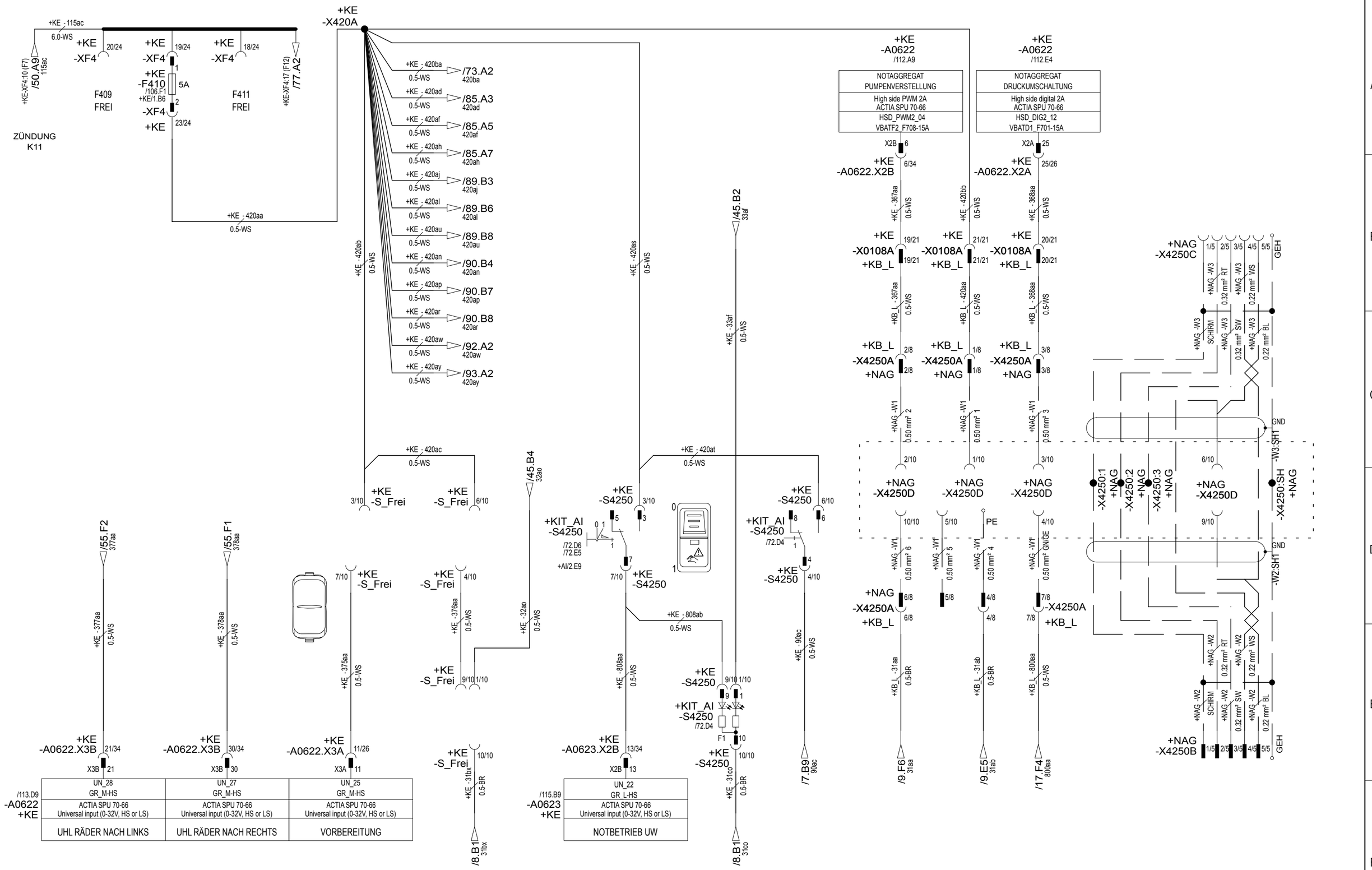

EINGÄNGE LENKUNG

SCHALTER NOTBETRIEB

VORBEREITUNG AGGREGAT

Modify drawing only using E3 Series	INDEX	ÄNDERUNG	DATUM:	NAME
	_	W11403	12.04.2018	J. Hüther
	A	W11518	19.10.2018	J. Hüther

A3	DATUM	NAME:
BEARBEITET:	02.03.2018	J. Hüther
GEPRÜFT:		

TEREX Cranes

Identnummer 61839312

BESCHREIBUNG: E-PLAN 5AF UW S-PACE2 V6.1

BENENNUNG SEITE: EINGÄNGE FÜR TASTER LENKUNG, AGGREGAT

BAUREIHE:	5AF	ANLAGE:	=5AF
KRANTYP:	ALLE	ORT:	
VORGÄNGER:	51147912	BLATT:	72
		VON:	140

FÜR DIESES DOKUMENT UND DEN DARIN DARGESTELLTEN GEGENSTAND BEHALTEN WIR UNS ALLE RECHTE VOR. VERVIELFÄLTIGUNG, BEKANNTGABE AN DRITTE ODER VERWERTUNG SEINES INHALTES SIND OHNE UNSERE AUSDRÜCKLICHE ZUSTIMMUNG VERBOTEN © TEREX

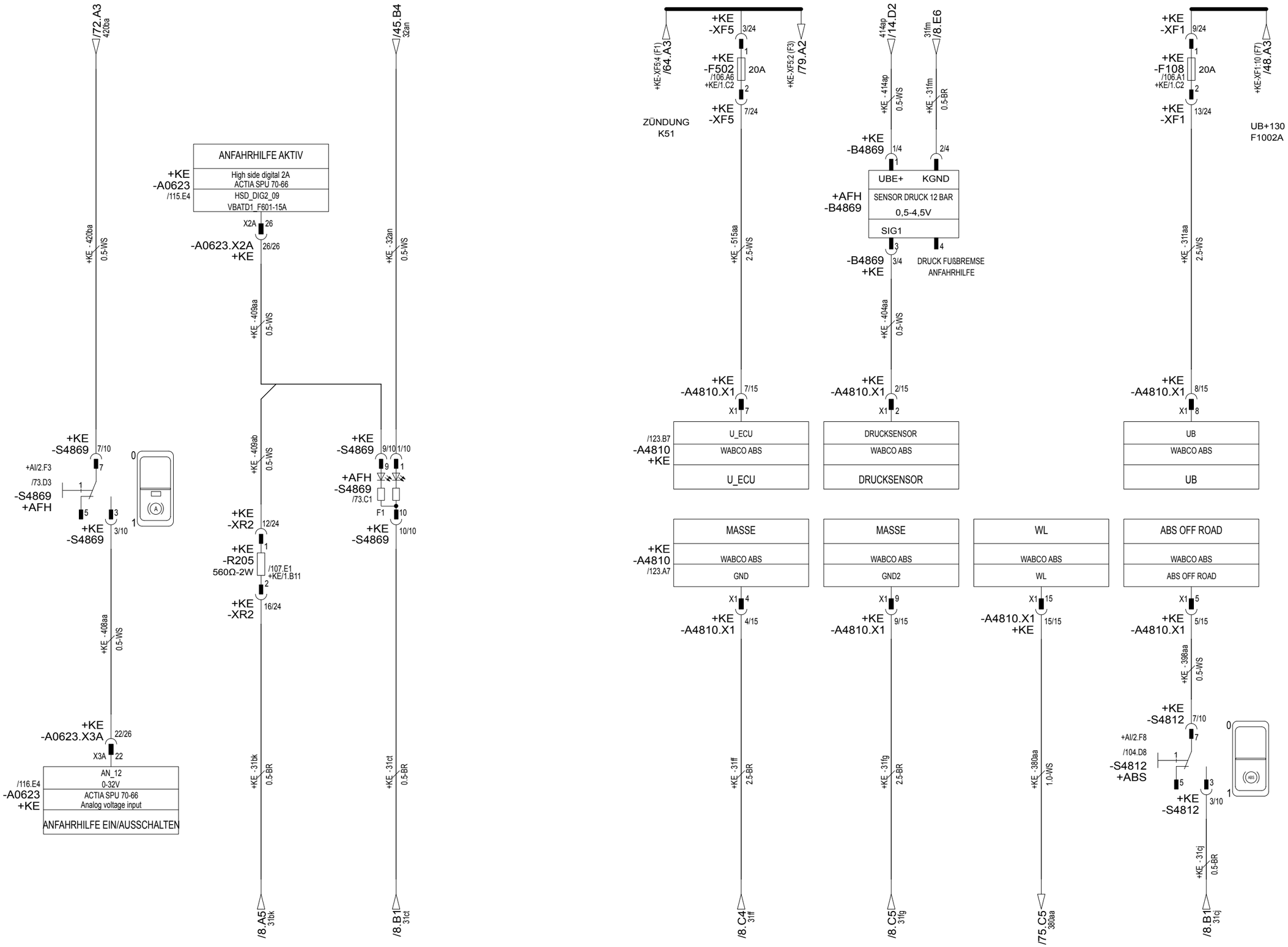

TASTER ANFAHRHILFE

ABS

TASTER ABS ABSCHALTEN

FÜR DIESES DOKUMENT UND DEN DARIN DARGESTELLTEN GEGENSTAND BEHALTEN WIR UNS ALLE RECHTE VOR. VERVIELFÄLTIGUNG, BEKANNTGABE AN DRITTE ODER VERWERTUNG SEINES INHALTES SIND OHNE UNSERE AUSDRÜCKLICHE ZUSTIMMUNG VERBOTEN
© TEREX

Modify drawing only using E3 Series	INDEX	ÄNDERUNG	DATUM:	NAME
	_	W11403	12.04.2018	J. Hüther
	A	W11518	19.10.2018	J. Hüther

A3	DATUM	NAME:
BEARBEITET:	02.03.2018	J. Hüther
GEPRÜFT:		

TEREX Cranes

Identnummer 61839312

BESCHREIBUNG: E-PLAN 5AF UW S-PACE2 V6.1

BENENNUNG SEITE: ANFAHRHILFE, ABS

BAUREIHE:	5AF	ANLAGE:	=5AF
KRANTYP:	ALLE	ORT:	
VORGÄNGER:	51147912	BLATT:	73
		VON:	140

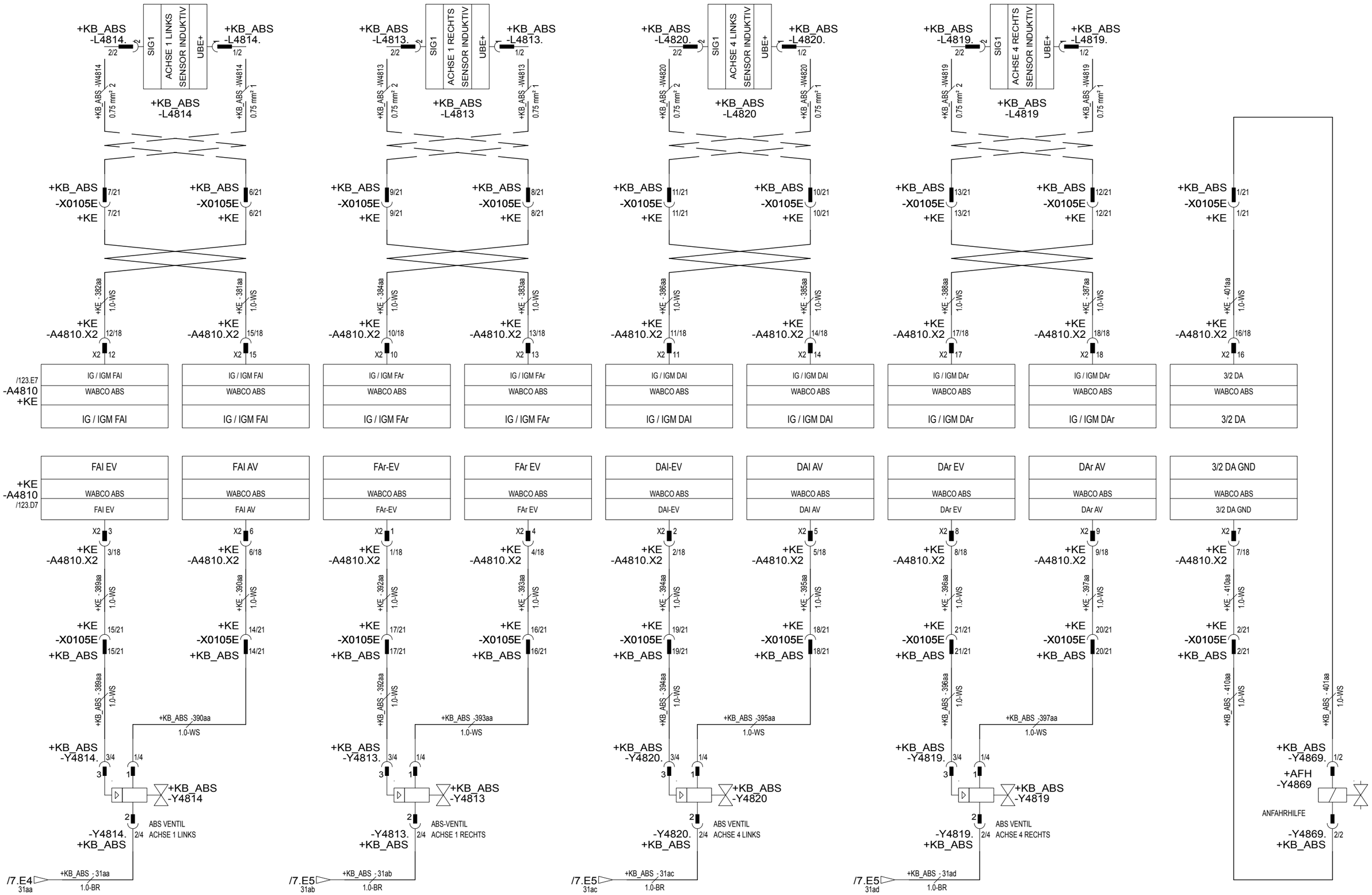

ABS-SENSOR / VENTIL ACHSE 1 LINKS

ABS-SENSOR / VENTIL ACHSE 1 RECHTS

ABS-SENSOR / VENTIL ACHSE 4 LINKS

ABS-SENSOR / VENTIL ACHSE 4 RECHTS

VENTIL ANFAHRHILFE

Modify drawing only using E3 Series	INDEX	ÄNDERUNG	DATUM:	NAME
	_	W11403	12.04.2018	J. Hüther
	A	W11518	19.10.2018	J. Hüther

A3

	DATUM	NAME:
BEARBEITET:	02.03.2018	J. Hüther
GEPRÜFT:		

TEREX Cranes

Identnummer 61839312

BESCHREIBUNG: E-PLAN 5AF UW S-PACE2 V6.1

BENENNUNG SEITE: ABS VENTILE UND SENSOREN

BAUREIHE:	5AF	ANLAGE:	=5AF
KRANTYP:	ALLE	ORT:	
VORGÄNGER:	51147912	BLATT:	74
		VON:	140

FÜR DIESES DOKUMENT UND DEN DARIN DARGESTELLTEN GEGENSTAND BEHALTEN WIR UNS ALLE RECHTE VOR. VERVIELFÄLTIGUNG, BEKANNTGABE AN DRITTE ODER VERWERTUNG SEINES INHALTES SIND OHNE UNSERE AUSDRÜCKLICHE ZUSTIMMUNG VERBOTEN © TEREX

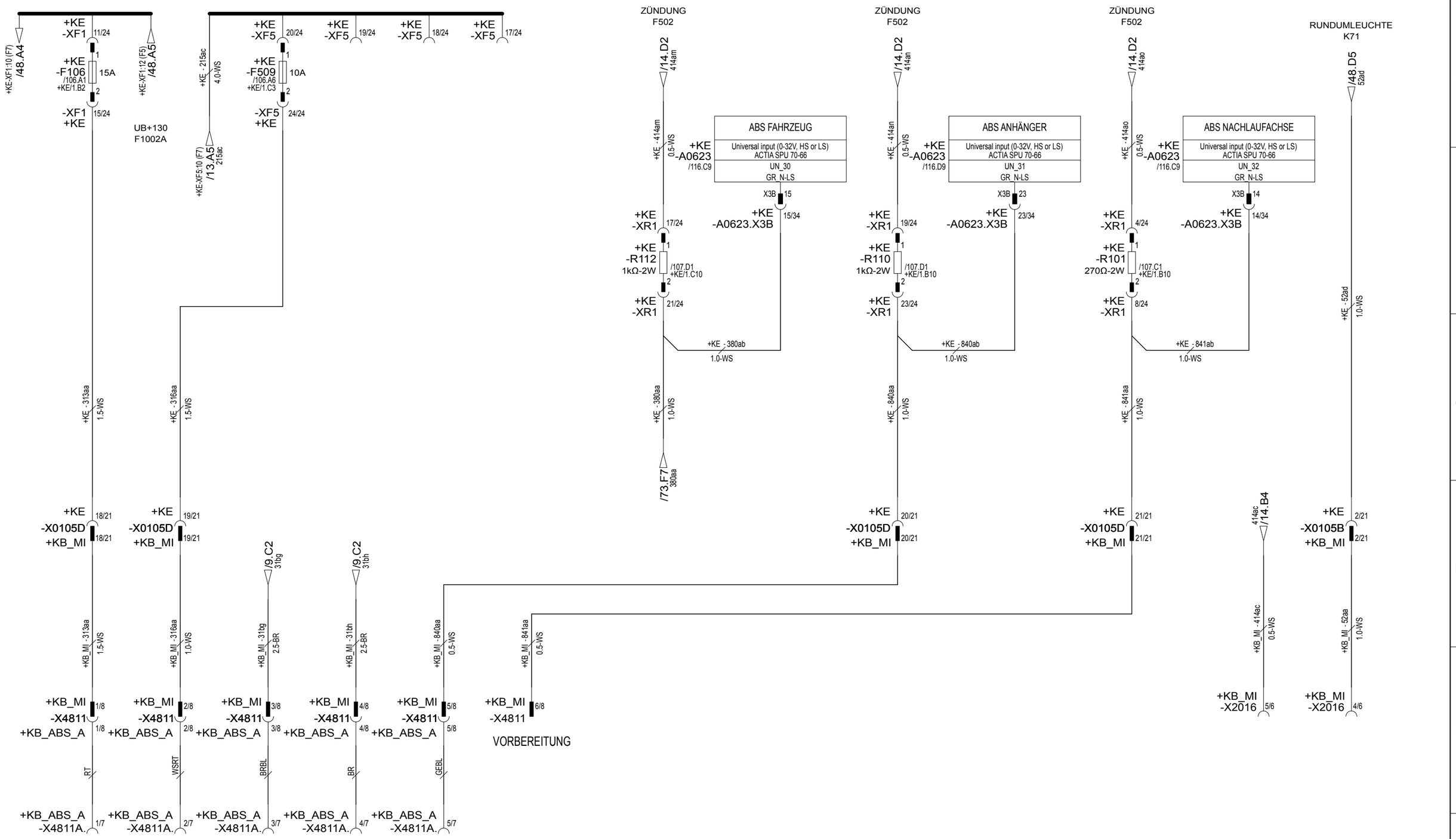

ABS-ANHÄNGERSTECKDOSE

ABS- WARNLEUCHTE KRAN

ABS- WARNLEUCHTE ANHÄNGER

ABS- WARNLEUCHTE NACHLÄUFER

BELEUCHTUNG AUSLADEBEGRENZUNG ODER DOLLY

Modify drawing only using E3 Series	INDEX	ÄNDERUNG	DATUM:	NAME
		W11403	12.04.2018	J. Hüther
	A	W11518	19.10.2018	J. Hüther

A3	DATUM	NAME:
BEARBEITET:	02.03.2018	J. Hüther
GEPRÜFT:		

TEREX Cranes

Identnummer 61839312

BESCHREIBUNG: E-PLAN 5AF UW S-PACE2 V6.1

BENENNUNG SEITE: ABS-STECKDOSE ANHÄNGER, NACHLAUFACHSE, NACHLÄUFER

BAUREIHE:	5AF	ANLAGE:	=5AF
KRANTYP:	ALLE	ORT:	
VORGÄNGER:	51147912	BLATT:	75
		VON:	140

FÜR DIESES DOKUMENT UND DEN DARIN DARGESTELLTEN GEGENSTAND BEHALTEN WIR UNS ALLE RECHTE VOR. VERVIELFÄLTIGUNG, BEKANNTGABE AN DRITTE ODER VERWERTUNG SEINES INHALTES SIND OHNE UNSERE AUSDRÜCKLICHE ZUSTIMMUNG VERBOTEN
© TEREX

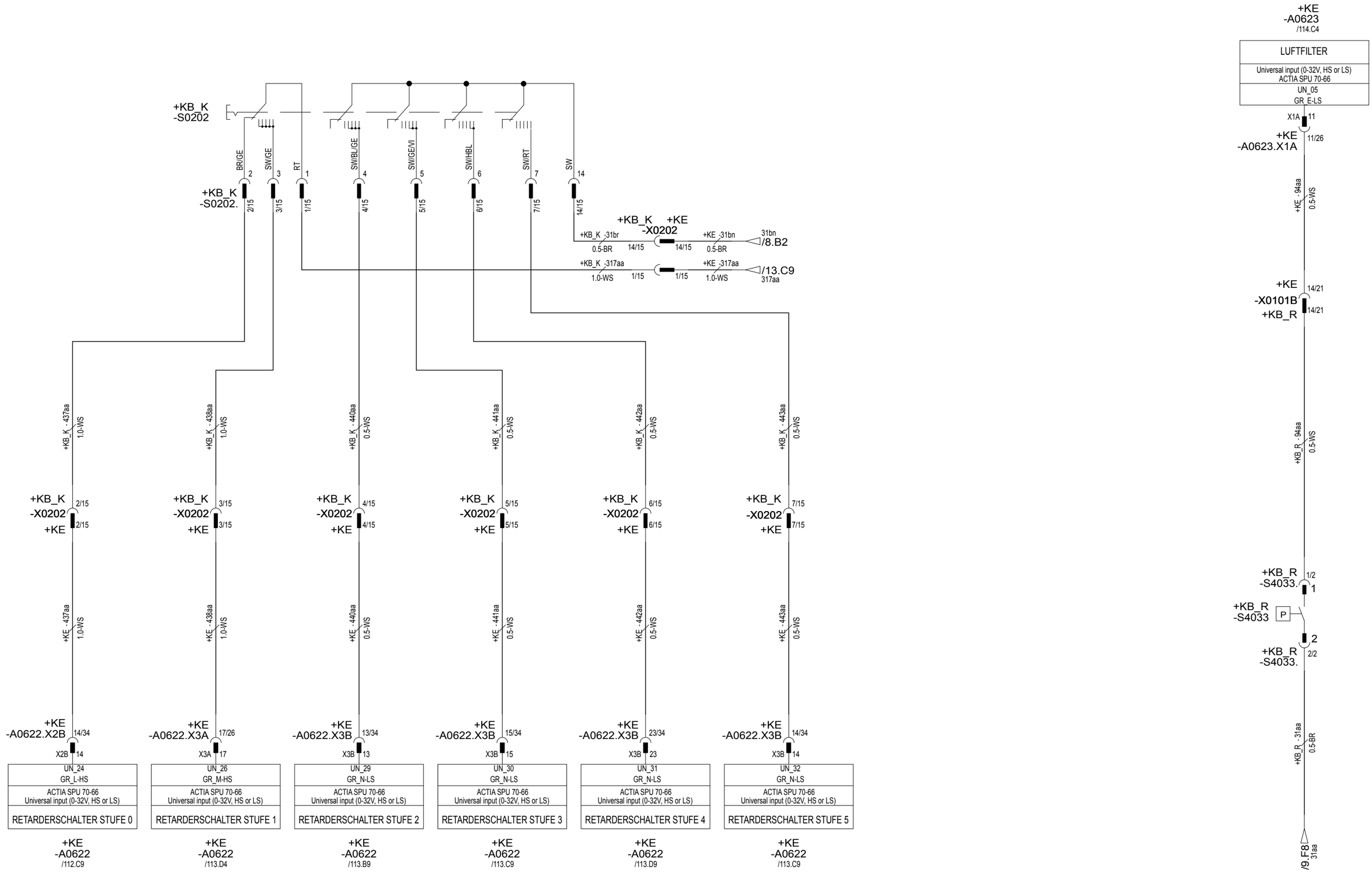

STUFE 1 = MOTORBREMSE

RETARDER
LENKSTOCKSCHALTER RECHTS

STUFE 2-5 = TELMA BREMSE

DRUCKGEBER
LUFTFILTER

FÜR DIESES DOKUMENT UND DEN DARIN DARGESTELLTEN GEGENSTAND BEHALTEN WIR UNS ALLE RECHTE VOR. VERVIELFÄLTIGUNG, BEKANNTGABE AN DRITTE ODER VERWERTUNG SEINES INHALTES SIND OHNE UNSERE AUSDRÜCKLICHE ZUSTIMMUNG VERBOTEN
© TEREX

Modify drawing only using E3 Series

INDEX	ÄNDERUNG	DATUM:	NAME
_	W11403	12.04.2018	J. Hüther
A	W11518	19.10.2018	J. Hüther

A3	DATUM	NAME:
BEARBEITET:	02.03.2018	J. Hüther
GEPRÜFT:		

TEREX Cranes

Identnummer 61839312

BESCHREIBUNG: E-PLAN 5AF UW S-PACE2 V6.1

BENENNUNG SEITE: LENKSTOCKSCHALTER, MOTORBREMSE, RETARDER, LUFTFILTER

BAUREIHE:	5AF	ANLAGE:	=5AF
KRANTYP:	ALLE	ORT:	
VORGÄNGER:	51147912	BLATT:	76
		VON:	140

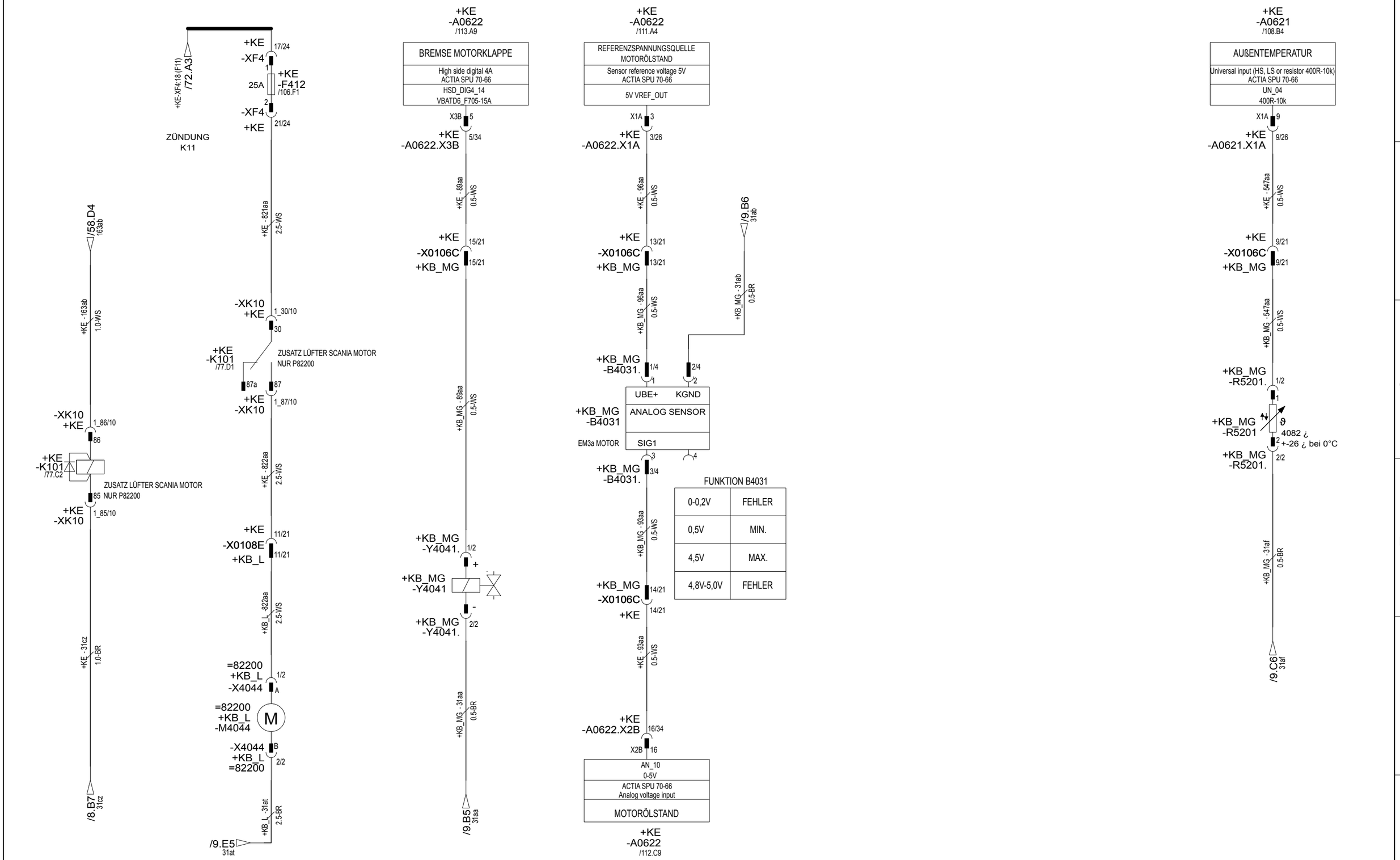

ZUSATZ LÜFTER SCANIA MOTOR
NUR P82200

SCANIA EM3A
BREMSE MOTORKLAPPE

OPTION SCANIA EM3A
GEBER MOTORÖLSTAND

GEBER
AUßENTEMPERATUR

Modify drawing only using E3 Series	INDEX	ÄNDERUNG	DATUM:	NAME
	_	W11403	12.04.2018	J. Hüther
	A	W11518	19.10.2018	J. Hüther

A3	DATUM	NAME:
BEARBEITET:	02.03.2018	J. Hüther
GEPRÜFT:		

TEREX Cranes

Identnummer 61839312

BESCHREIBUNG: E-PLAN 5AF UW S-PACE2 V6.1

BENENNUNG SEITE: LÜFTER, MOTORKLAPPE, MOTORÖLSTAND, AUßENTEMPERATUR

BAUREIHE:	5AF	ANLAGE:	=5AF
KRANTYP:	ALLE	ORT:	
VORGÄNGER:	51147912	BLATT:	77
		VON:	140

FÜR DIESES DOKUMENT UND DEN DARIN DARGESTELLTEN GEGENSTAND BEHALTEN WIR UNS ALLE RECHTE VOR. VERVIELFÄLTIGUNG, BEKANNTGABE AN DRITTE ODER VERWERTUNG SEINES INHALTES SIND OHNE UNSERE AUSDRÜCKLICHE ZUSTIMMUNG VERBOTEN
© TEREX

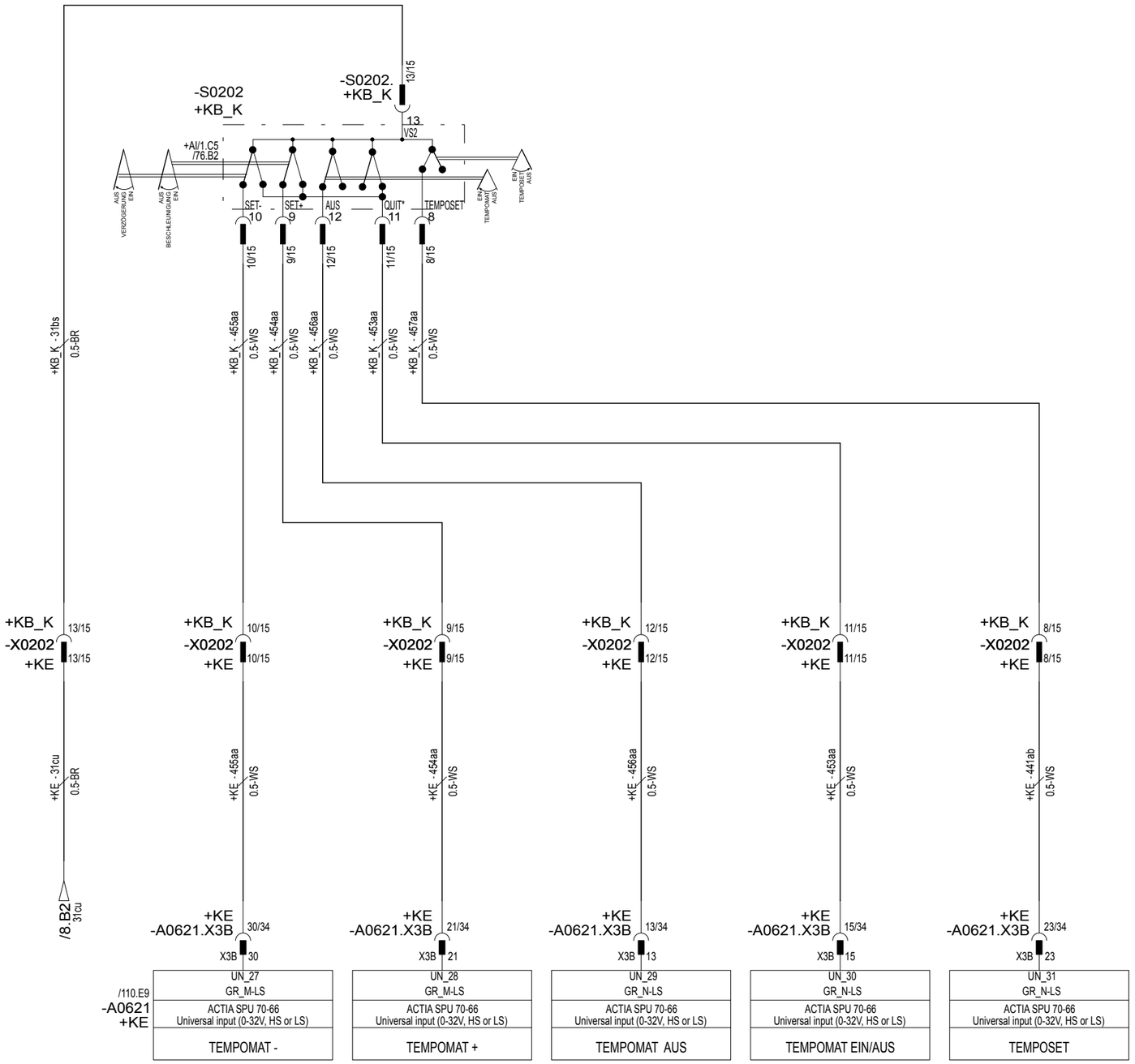

TEMPOMAT
LENKSTOCKSCHALTER RECHTS

Modify drawing only using E3 Series	INDEX	ÄNDERUNG	DATUM:	NAME
	–	W11403	12.04.2018	J. Hüther
	A	W11518	19.10.2018	J. Hüther

A3	DATUM	NAME:
BEARBEITET:	02.03.2018	J. Hüther
GEPRÜFT:		

TEREX Cranes

Identnummer 61839312

BESCHREIBUNG: E-PLAN 5AF UW S-PACE2 V6.1

BENENNUNG SEITE: TEMPOMAT, TEMPOSET

BAUREIHE:	5AF	ANLAGE:	=5AF
KRANTYP:	ALLE	ORT:	
VORGÄNGER:	51147912	BLATT:	78
		VON:	140

FÜR DIESES DOKUMENT UND DEN DARIN DARGESTELLTEN GEGENSTAND BEHALTEN WIR UNS ALLE RECHTE VOR. VERVIELFÄLTIGUNG, BEKANNTGABE AN DRITTE ODER VERWERTUNG SEINES INHALTES SIND OHNE UNSERE AUSDRÜCKLICHE ZUSTIMMUNG VERBOTEN
© TEREX

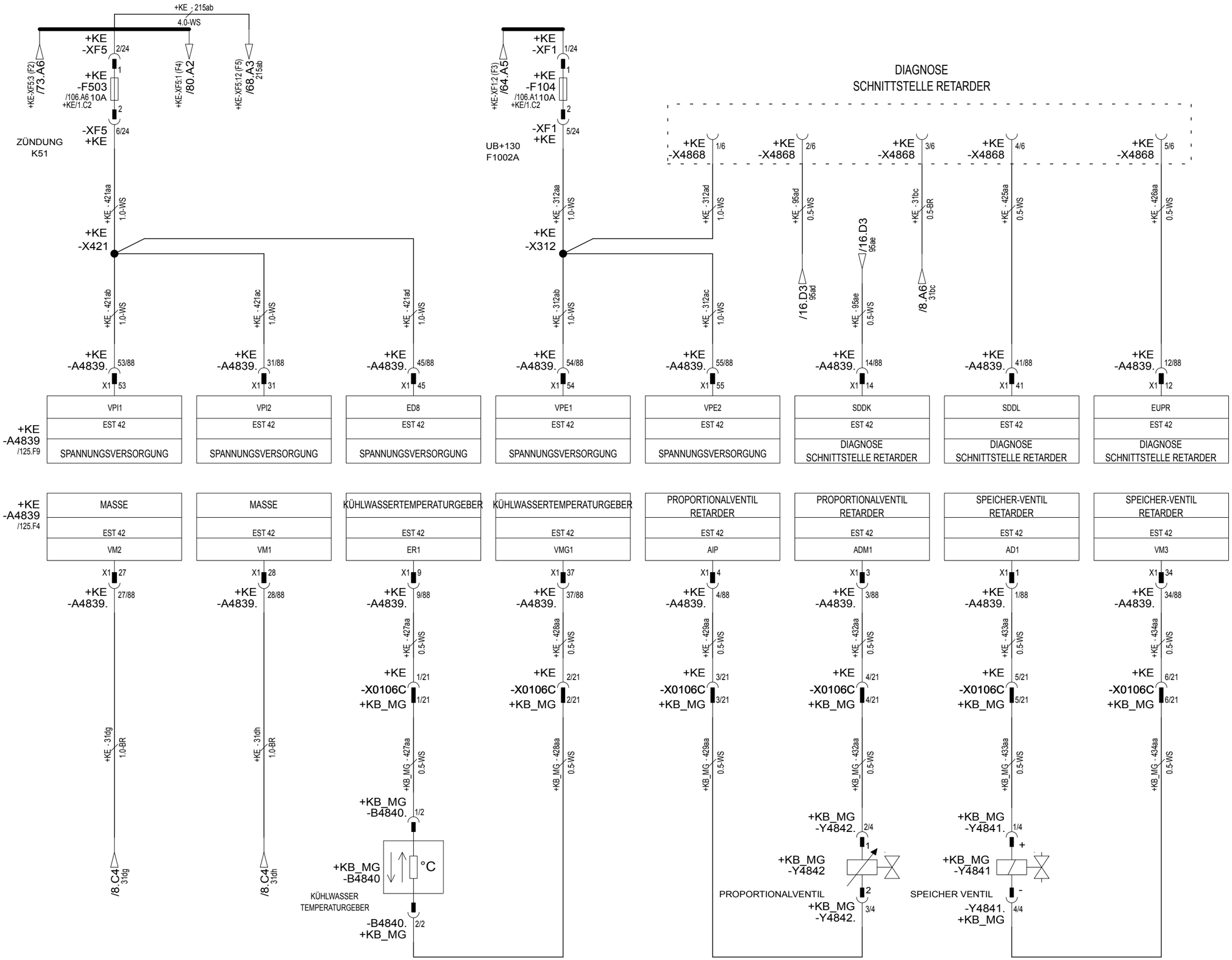

FÜR DIESES DOKUMENT UND DEN DARIN DARGESTELLTEN GEGENSTAND BEHALTEN WIR UNS ALLE RECHTE VOR. VERVIELFÄLTIGUNG, BEKANNTGABE AN DRITTE ODER VERWERTUNG SEINES INHALTES SIND OHNE UNSERE AUSDRÜCKLICHE ZUSTIMMUNG VERBOTEN
© TEREX

Modify drawing only using E3 Series

INDEX	ÄNDERUNG	DATUM:	NAME
_	W11403	12.04.2018	J. Hüther
A	W11518	19.10.2018	J. Hüther

A3	DATUM	NAME:
BEARBEITET:	02.03.2018	J. Hüther
GEPRÜFT:		

TEREX Cranes

Identnummer 61839312

BESCHREIBUNG: E-PLAN 5AF UW S-PACE2 V6.1

BENENNUNG SEITE: INTARDER

BAUREIHE:	5AF	ANLAGE:	=5AF
KRANTYP:	ALLE	ORT:	
VORGÄNGER:	51147912	BLATT:	79
		VON:	140

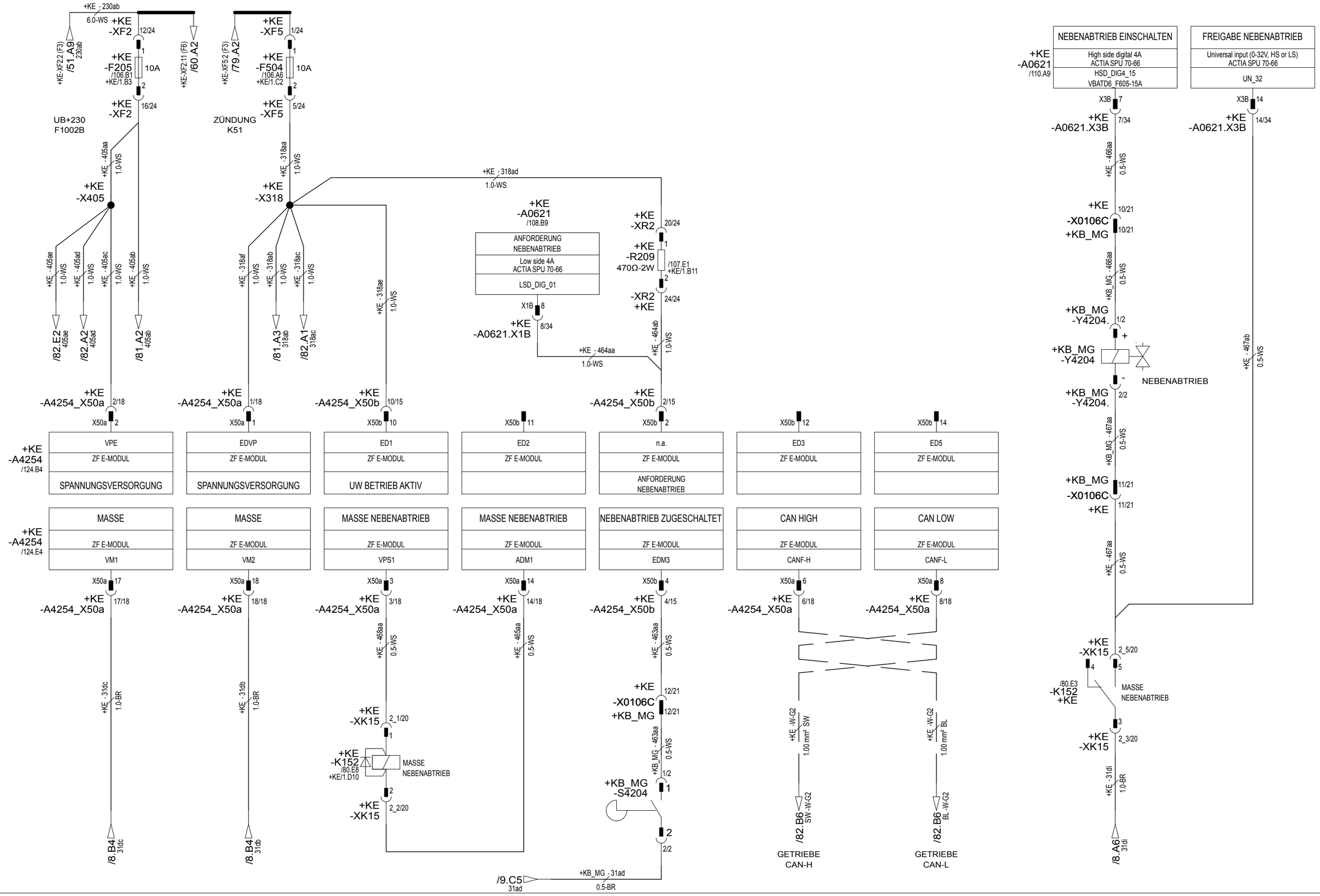

ZF E-MODUL

SCHALTER NEBENABTRIEB ZUGESCHALTET

MAGNETVENTIL NEBENABTRIEB

FÜR DIESES DOKUMENT UND DEN DARIN DARGESTELLTEN GEGENSTAND BEHALTEN WIR UNS ALLE RECHTE VOR. VERVIELFÄLTIGUNG, BEKANNTGABE AN DRITTE ODER VERWERTUNG SEINES INHALTES SIND OHNE UNSERE AUSDRÜCKLICHE ZUSTIMMUNG VERBOTEN
© TEREX

Modify drawing only using E3 Series

INDEX	ÄNDERUNG	DATUM:	NAME
–	W11403	12.04.2018	J. Hüther
A	W11518	19.10.2018	J. Hüther

A3	DATUM	NAME:
BEARBEITET:	02.03.2018	J. Hüther
GEPRÜFT:		

TEREX Cranes

Identnummer 61839312

BESCHREIBUNG: E-PLAN 5AF UW S-PACE2 V6.1

BENENNUNG SEITE: GETRIEBE E-MODUL, NEBENABTRIEB

BAUREIHE:	5AF	ANLAGE:	=5AF
KRANTYP:	ALLE	ORT:	
VORGÄNGER:	51147912	BLATT:	80
		VON:	140

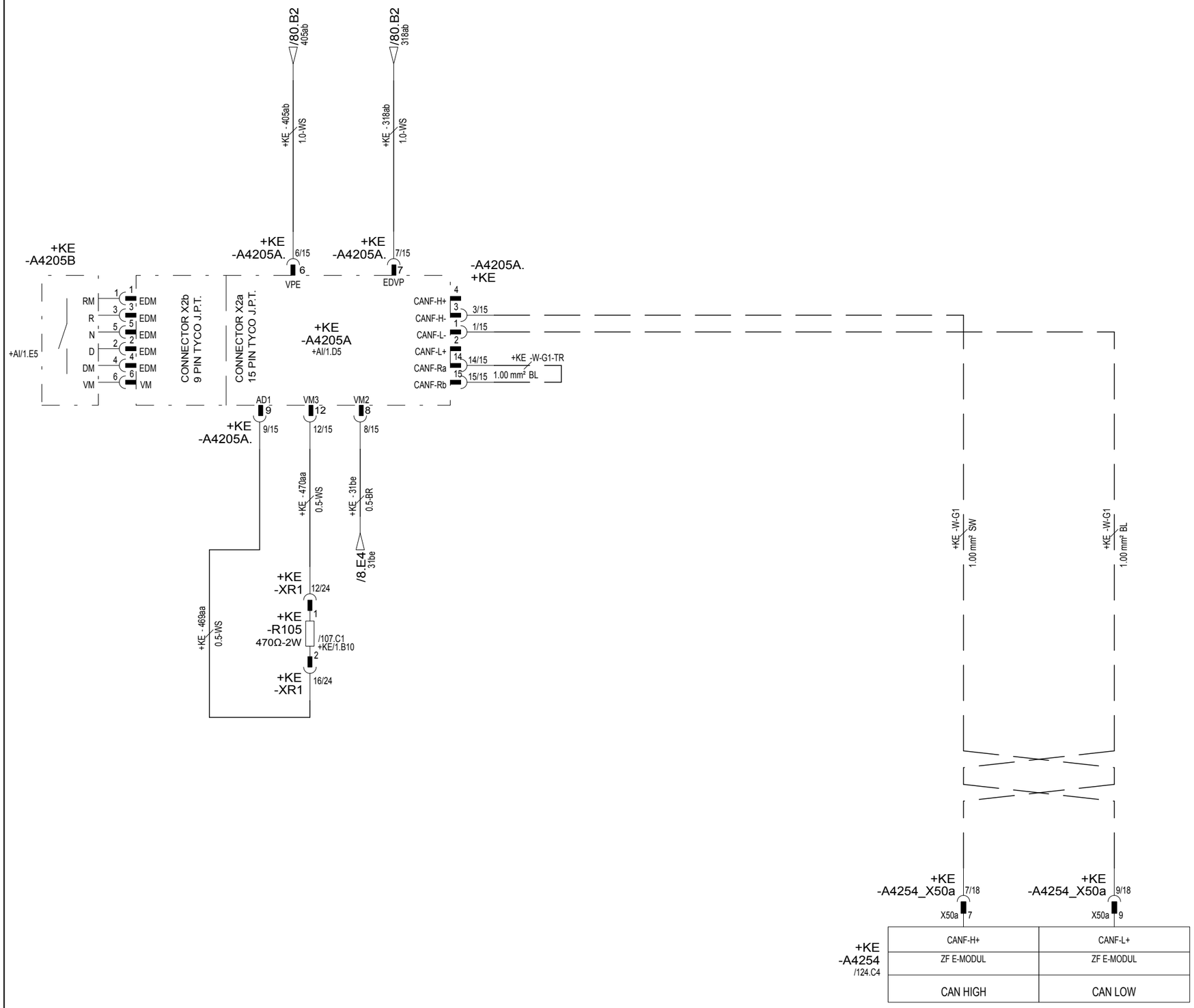

FAHRSCHALTER GETRIEBE

ZF E-MODUL

FÜR DIESES DOKUMENT UND DEN DARIN DARGESTELLTEN GEGENSTAND BEHALTEN WIR UNS ALLE RECHTE VOR. VERVIELFÄLTIGUNG, BEKANNTGABE AN DRITTE ODER VERWERTUNG SEINES INHALTES SIND OHNE UNSERE AUSDRÜCKLICHE ZUSTIMMUNG VERBOTEN
© TEREX

Modify drawing only using E3 Series

INDEX	ÄNDERUNG	DATUM:	NAME
_	W11403	12.04.2018	J. Hüther
A	W11518	19.10.2018	J. Hüther

A3	DATUM	NAME:
BEARBEITET:	02.03.2018	J. Hüther
GEPRÜFT:		

TEREX Cranes

Identnummer 61839312

BESCHREIBUNG: E-PLAN 5AF UW S-PACE2 V6.1

BENENNUNG SEITE: FAHRSCHALTER GETRIEBE

BAUREIHE:	5AF	ANLAGE:	=5AF
KRANTYP:	ALLE	ORT:	
VORGÄNGER:	51147912	BLATT:	81
		VON:	140

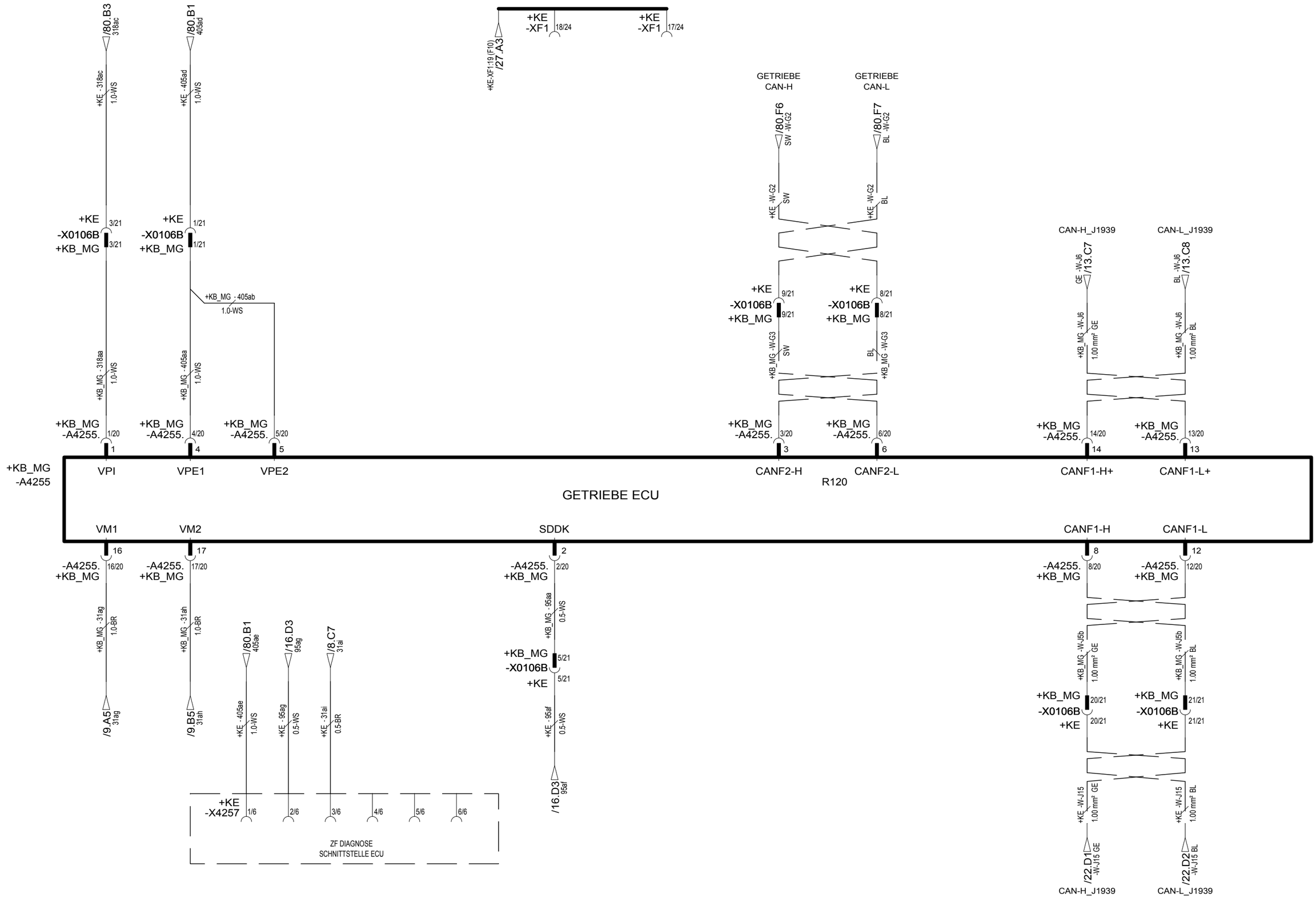

DIAGNOSE-SCHNITTSTELLE
ZF GETRIEBE

Modify drawing only using E3 Series	INDEX	ÄNDERUNG	DATUM:	NAME
	_	W11403	12.04.2018	J. Hüther
	A	W11518	19.10.2018	J. Hüther

A3	DATUM	NAME:
BEARBEITET:	02.03.2018	J. Hüther
GEPRÜFT:		

TEREX Cranes

Identnummer 61839312

BESCHREIBUNG: E-PLAN 5AF UW S-PACE2 V6.1

BENENNUNG SEITE: GETRIEBESTEUERUNG, DISPLAY, DIAGNOSESTECKER

BAUREIHE:	5AF	ANLAGE:	=5AF
KRANTYP:	ALLE	ORT:	
VORGÄNGER:	51147912	BLATT:	82
		VON:	140

FÜR DIESES DOKUMENT UND DEN DARIN DARGESTELLTEN GEGENSTAND BEHALTEN WIR UNS ALLE RECHTE VOR. VERVIELFÄLTIGUNG, BEKANNTGABE AN DRITTE ODER VERWERTUNG SEINES INHALTES SIND OHNE UNSERE AUSDRÜCKLICHE ZUSTIMMUNG VERBOTEN
© TEREX

		St	Ge	N	F
E06	S4209	1	0	0	1
E07	S4210	0	1	0	1

St Straßengang
Ge Geländegang
N neutral
F Fehler

Anschlussbelegung

X = belüftet	①	②	③
1.Gg Geländegang	0	0	X
2.Gg Straßengang	X	0	0
neutral	0	X	0
Dauerdruck zulässig			

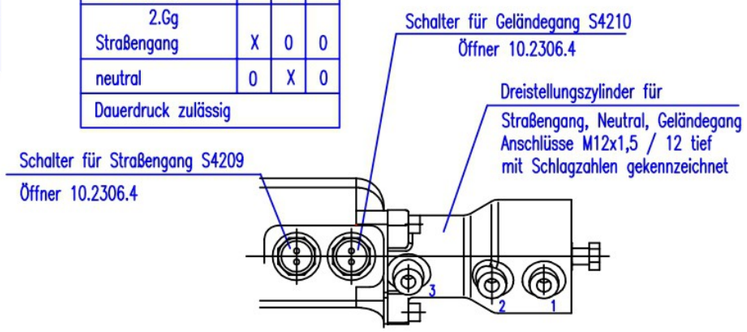

ANTRIEB:
10x6x10 -> ACHSE 3+4+5 ANGETRIEBEN
10x8x10 -> ACHSE 2+4+5 ANGETRIEBEN + ACHSE 3 EINSCHALTEN

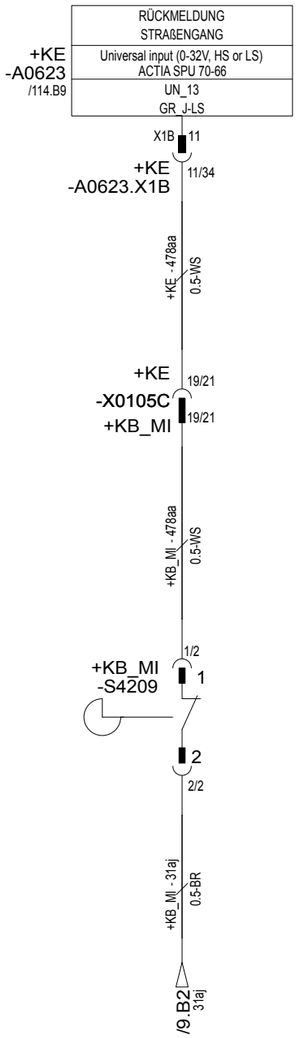

STRAßENGANG

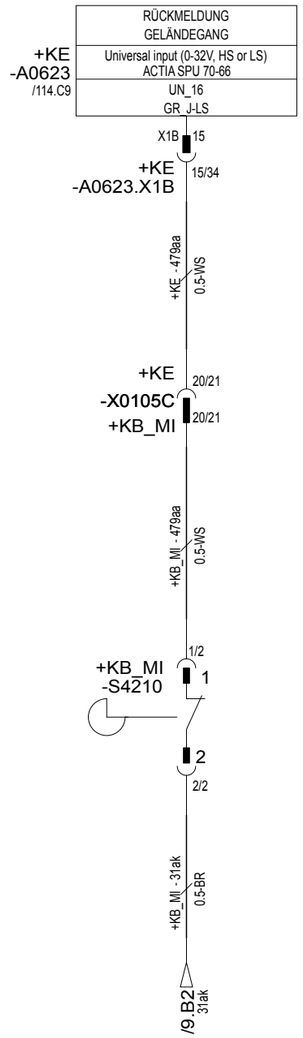

GELÄNDEGANG

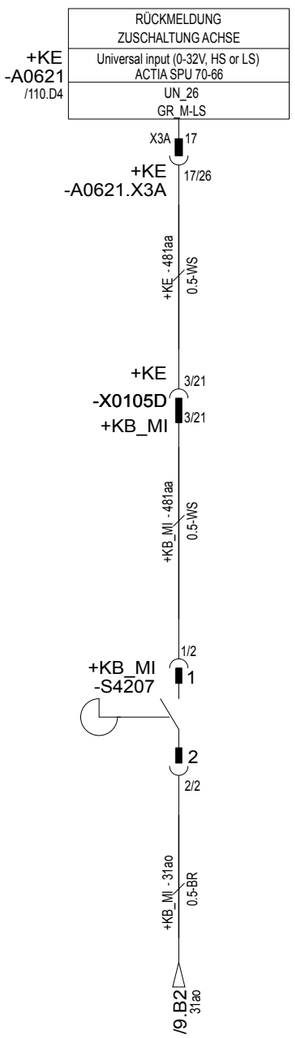

ZUSCHALTUNG ACHSE 3
BEI ANTRIEB 10 x 8 x 10

FÜR DIESES DOKUMENT UND DEN DARIN DARGESTELLTEN GEGENSTAND BEHALTEN WIR UNS ALLE RECHTE VOR. VERVIELFÄLTIGUNG, BEKANNTGABE AN DRITTE ODER VERWERTUNG SEINES INHALTES SIND OHNE UNSERE AUSDRÜCKLICHE ZUSTIMMUNG VERBOTEN
© TEREX

Modify drawing only using E3 Series	INDEX	ÄNDERUNG	DATUM:	NAME
	_	W11403	12.04.2018	J. Hüther
	A	W11518	19.10.2018	J. Hüther

A3	DATUM	NAME:
BEARBEITET:	02.03.2018	J. Hüther
GEPRÜFT:		

TEREX Cranes

Identnummer 61839312

BESCHREIBUNG: E-PLAN 5AF UW S-PACE2 V6.1
BENENNUNG SEITE: SENSOREN STRAßENGANG, GELÄNDEGANG

BAUREIHE:	5AF	ANLAGE:	=5AF
KRANTYP:	ALLE	ORT:	
VORGÄNGER:	51147912	BLATT:	83
		VON:	140

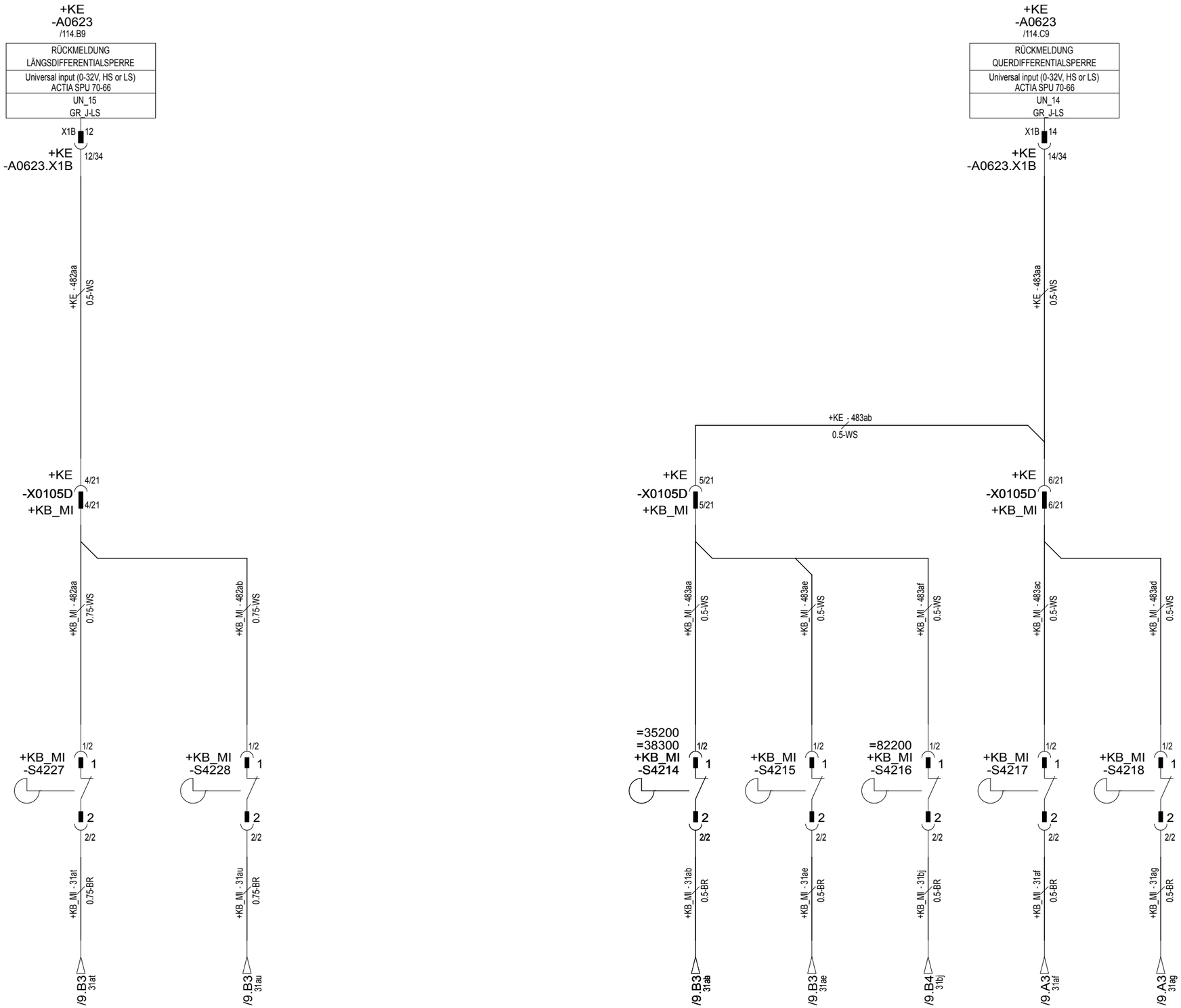

LÄNGSDIFFERENTIALSPERRE
ACHSE 3 ACHSE 4

QUERDIFFERENTIALSPERRE
ACHSE 1 ACHSE 2 ACHSE 3 ACHSE 4 ACHSE 5
OPTION NUR AN P35200 + 38300 OPTION NUR AN P82200

Modify drawing only using E3 Series	INDEX	ÄNDERUNG	DATUM:	NAME
	_	W11403	12.04.2018	J. Hüther
	A	W11518	19.10.2018	J. Hüther

A3	DATUM	NAME:
BEARBEITET:	02.03.2018	J. Hüther
GEPRÜFT:		

TEREX Cranes

Identnummer 61839312

BESCHREIBUNG: E-PLAN 5AF UW S-PACE2 V6.1

BENENNUNG SEITE: SENSOREN LÄNGSDIFFERENTIALSPERRE, QUERDIFFERENTIALSPERRE

BAUREIHE:	5AF	ANLAGE:	=5AF
KRANTYP:	ALLE	ORT:	
VORGÄNGER:	51147912	BLATT:	84
		VON:	140

FÜR DIESES DOKUMENT UND DEN DARIN DARGESTELLTEN GEGENSTAND BEHALTEN WIR UNS ALLE RECHTE VOR. VERVIELFÄLTIGUNG, BEKANNTGABE AN DRITTE ODER VERWERTUNG SEINES INHALTES SIND OHNE UNSERE AUSDRÜCKLICHE ZUSTIMMUNG VERBOTEN
© TEREX

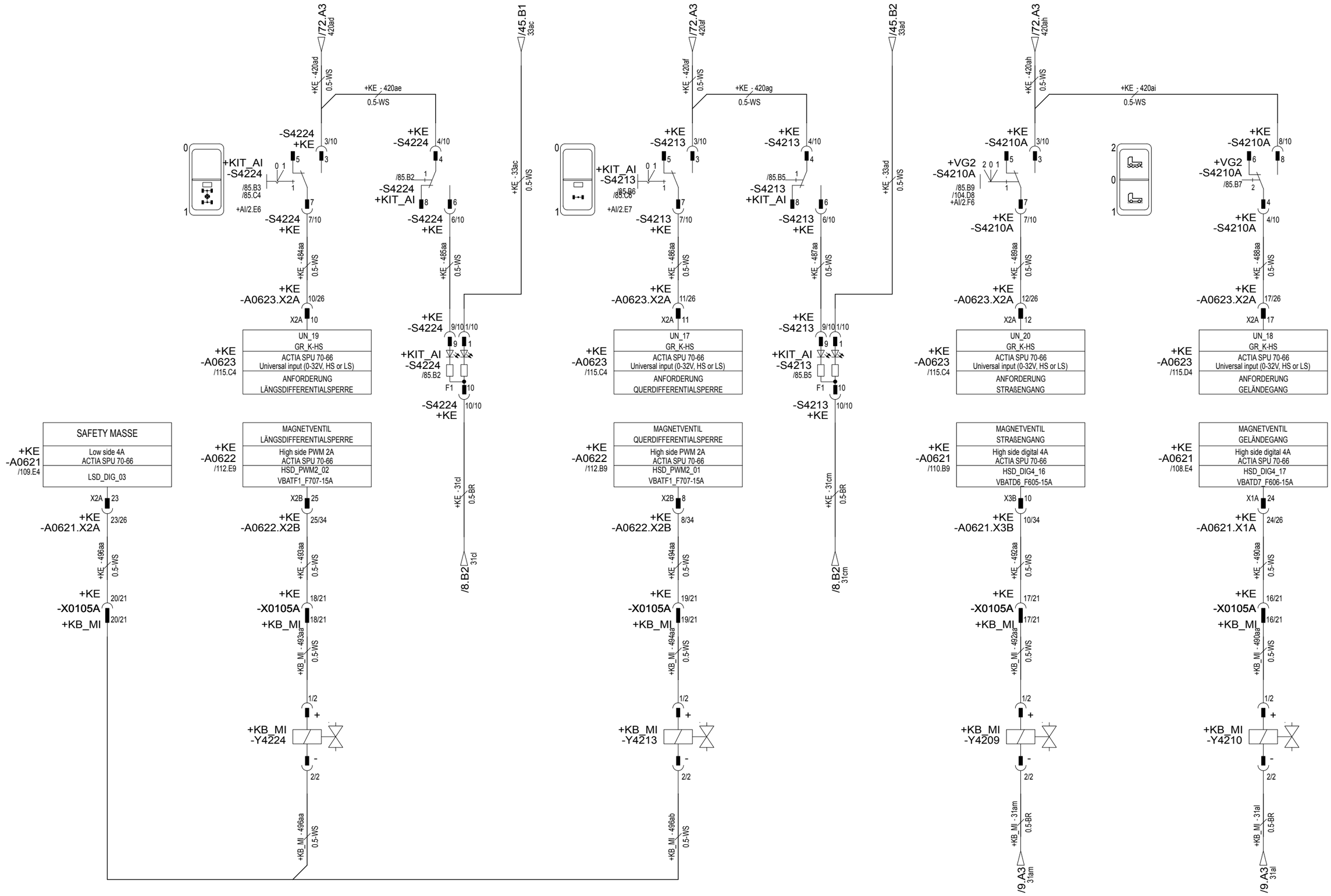

LÄNGSDIFFERENTIALSPERRE | QUERDIFFERENTIALSPERRE | STRAßENGANG | GELÄNDEGANG

OPTION

FÜR DIESES DOKUMENT UND DEN DARIN DARGESTELLTEN GEGENSTAND BEHALTEN WIR UNS ALLE RECHTE VOR. VERVIELFÄLTIGUNG, BEKANNTGABE AN DRITTE ODER VERWERTUNG SEINES INHALTES SIND OHNE UNSERE AUSDRÜCKLICHE ZUSTIMMUNG VERBOTEN
© TEREX

Modify drawing only using E3 Series	INDEX	ÄNDERUNG	DATUM:	NAME
	_	W11403	12.04.2018	J. Hüther
	A	W11518	19.10.2018	J. Hüther

A3	DATUM	NAME:
BEARBEITET:	02.03.2018	J. Hüther
GEPRÜFT:		

TEREX Cranes

Identnummer 61839312

BESCHREIBUNG: E-PLAN 5AF UW S-PACE2 V6.1

BENENNUNG SEITE: VENTILE STRAßENGANG, GELÄNDEGANG, DIFFERENTIALSPERRE

BAUREIHE:	5AF	ANLAGE:	=5AF
KRANTYP:	ALLE	ORT:	
VORGÄNGER:	51147912	BLATT:	85
		VON:	140

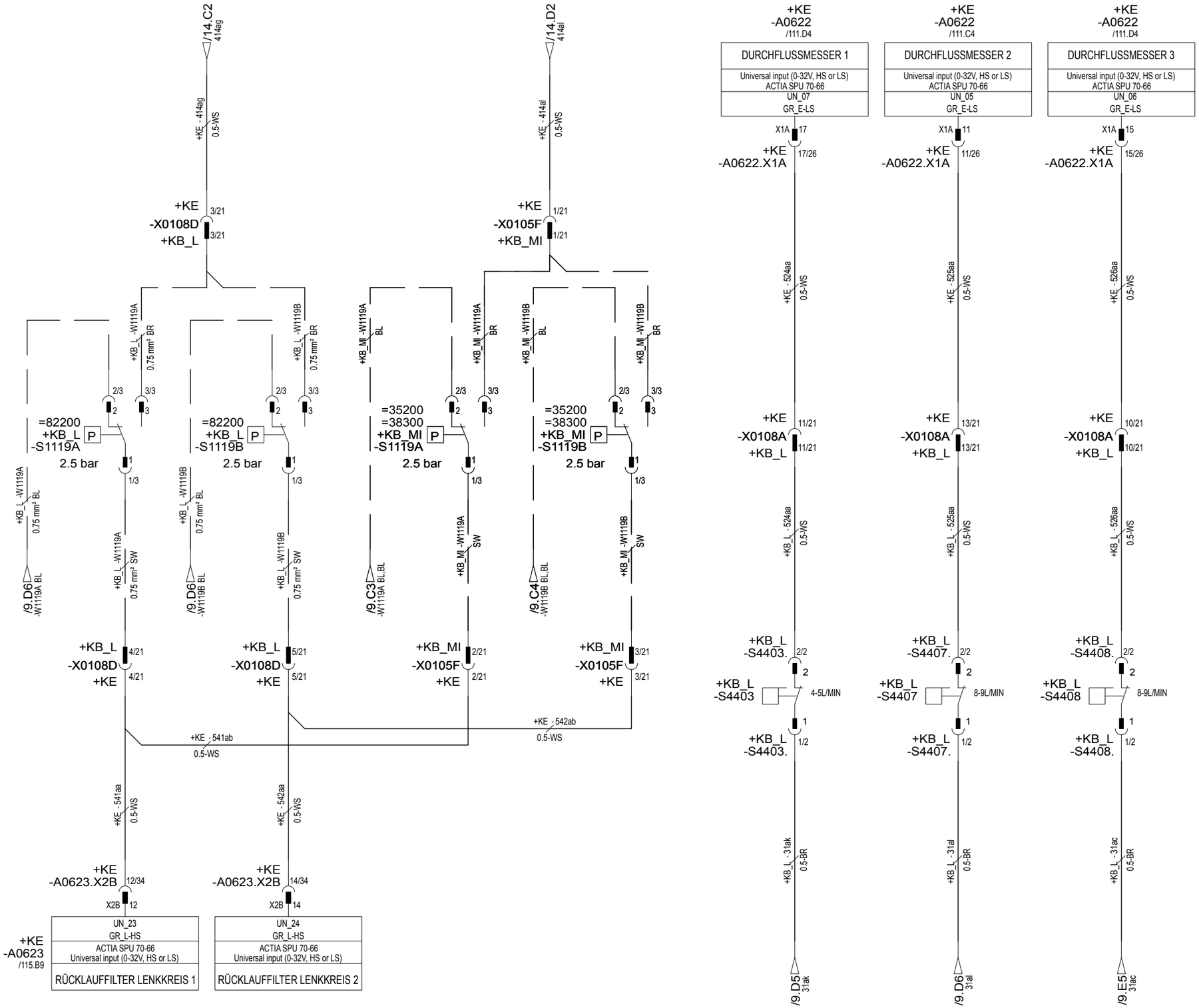

82200 LENKKREIS 1 | 82200 LENKKREIS 2 | RÜCKLAUFFILTER LENKKREIS 1 | 35200 / 38300 LENKKREIS 2 | ZULAUF LENKPUMPE 2 | DURCHFLUSSMESSER RÜCKLAUF LENKKREIS 1 | DURCHFLUSSMESSER RÜCKLAUF LENKKREIS 2

Modify drawing only using E3 Series	INDEX	ÄNDERUNG	DATUM:	NAME
	_	W11403	12.04.2018	J. Hüther
	A	W11518	19.10.2018	J. Hüther

A3	DATUM	NAME:
BEARBEITET:	02.03.2018	J. Hüther
GEPRÜFT:		

TEREX Cranes

Identnummer 61839312

BESCHREIBUNG: E-PLAN 5AF UW S-PACE2 V6.1

BENENNUNG SEITE: RÜCKLAUFFILTER, DURCHFLUSSANZEIGER

BAUREIHE:	5AF	ANLAGE:	=5AF
KRANTYP:	ALLE	ORT:	
VORGÄNGER:	51147912	BLATT:	86
		VON:	140

FÜR DIESES DOKUMENT UND DEN DARIN DARGESTELLTEN GEGENSTAND BEHALTEN WIR UNS ALLE RECHTE VOR. VERVIELFÄLTIGUNG, BEKANNTGABE AN DRITTE ODER VERWERTUNG SEINES INHALTES SIND OHNE UNSERE AUSDRÜCKLICHE ZUSTIMMUNG VERBOTEN
© TEREX

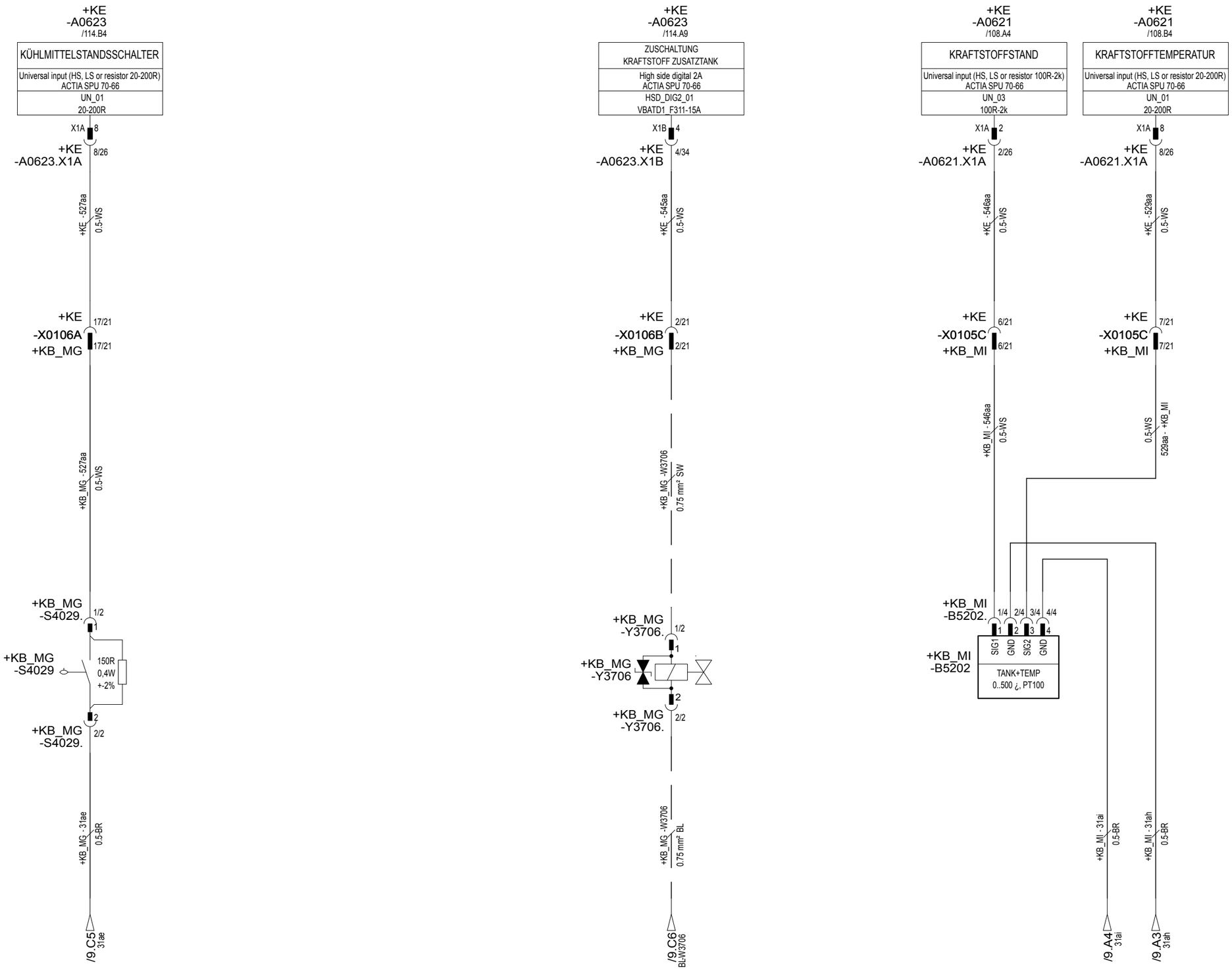

KÜHLMITTELSTAND

KRAFTSTOFF ZUSATZTANK

KRAFTSTOFF NIVEAU 0-500 Ohm

KRAFTSTOFF TEMPERATUR PT100

Modify drawing only using E3 Series	INDEX	ÄNDERUNG	DATUM:	NAME
	–	W11403	12.04.2018	J. Hüther
	A	W11518	19.10.2018	J. Hüther

A3	DATUM	NAME:
BEARBEITET:	02.03.2018	J. Hüther
GEPRÜFT:		

TEREX Cranes

Identnummer 61839312

BESCHREIBUNG: E-PLAN 5AF UW S-PACE2 V6.1

BENENNUNG SEITE: KÜHLMITTELSTAND, KRAFTSTOFF / HYDRAULIKÖL-TANKGEBER

BAUREIHE:	5AF	ANLAGE:	=5AF
KRANTYP:	ALLE	ORT:	
VORGÄNGER:	51147912	BLATT:	87
		VON:	140

FÜR DIESES DOKUMENT UND DEN DARIN DARGESTELLTEN GEGENSTAND BEHALTEN WIR UNS ALLE RECHTE VOR. VERVIELFÄLTIGUNG, BEKANNTGABE AN DRITTE ODER VERWERTUNG SEINES INHALTES SIND OHNE UNSERE AUSDRÜCKLICHE ZUSTIMMUNG VERBOTEN
© TEREX

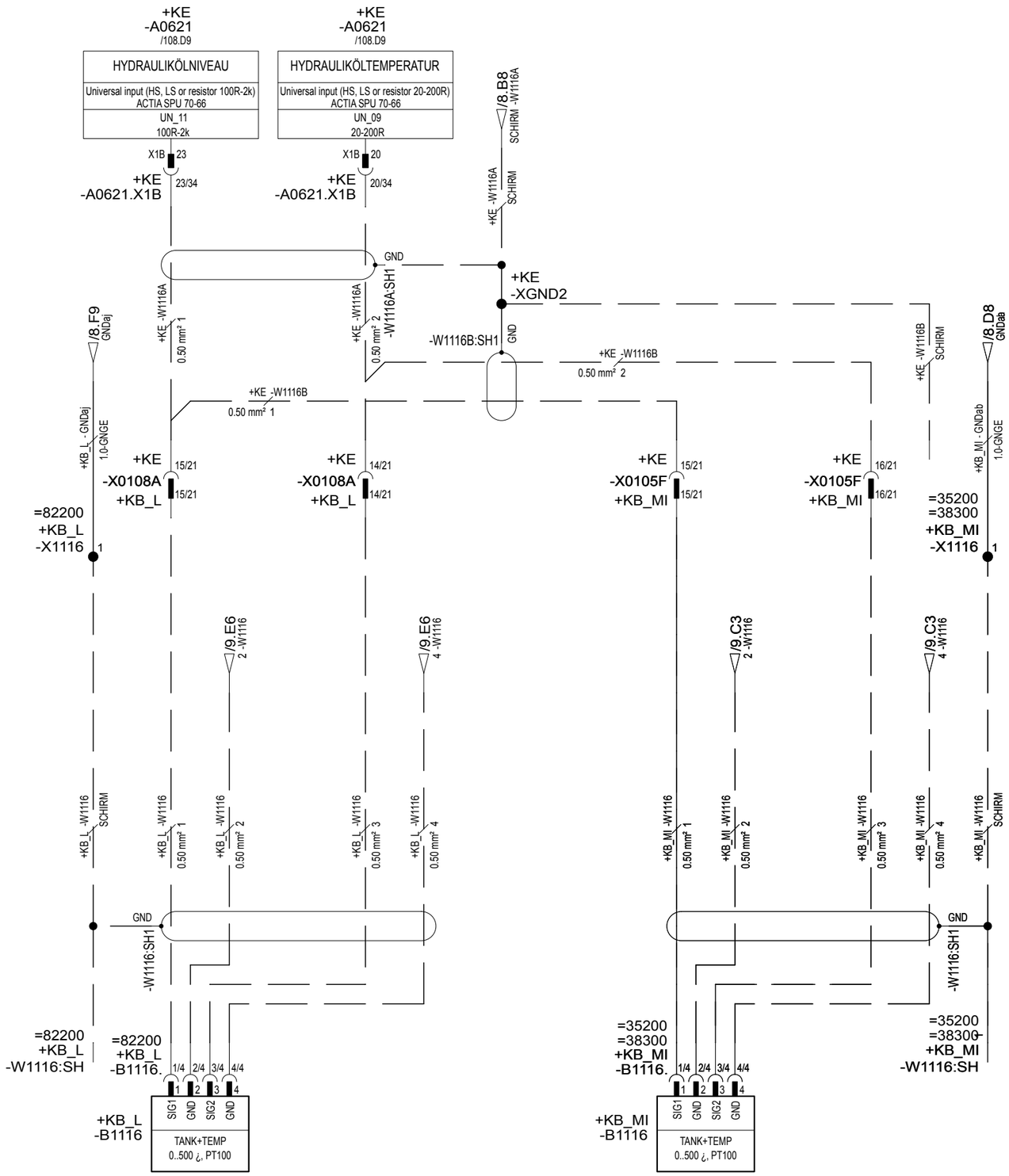

HYDRAULIKÖL
NIVEAU + TEMPERATUR

Modify drawing only using E3 Series	INDEX	ÄNDERUNG	DATUM:	NAME
	_	W11403	12.04.2018	J. Hüther
	A	W11518	19.10.2018	J. Hüther

A3	DATUM	NAME:
BEARBEITET:	02.03.2018	J. Hüther
GEPRÜFT:		

TEREX Cranes

Identnummer 61839312

BESCHREIBUNG: E-PLAN 5AF UW S-PACE2 V6.1

BENENNUNG SEITE: KÜHLMITTELSTAND, KRAFTSTOFF / HYDRAULIKÖL-TANKGEBER

BAUREIHE:	5AF	ANLAGE:	=5AF
KRANTYP:	ALLE	ORT:	
VORGÄNGER:	51147912	BLATT:	88
		VON:	140

FÜR DIESES DOKUMENT UND DEN DARIN DARGESTELLTEN GEGENSTAND BEHALTEN WIR UNS ALLE RECHTE VOR. VERVIELFÄLTIGUNG, BEKANNTGABE AN DRITTE ODER VERWERTUNG SEINES INHALTES SIND OHNE UNSERE AUSDRÜCKLICHE ZUSTIMMUNG VERBOTEN
© TEREX

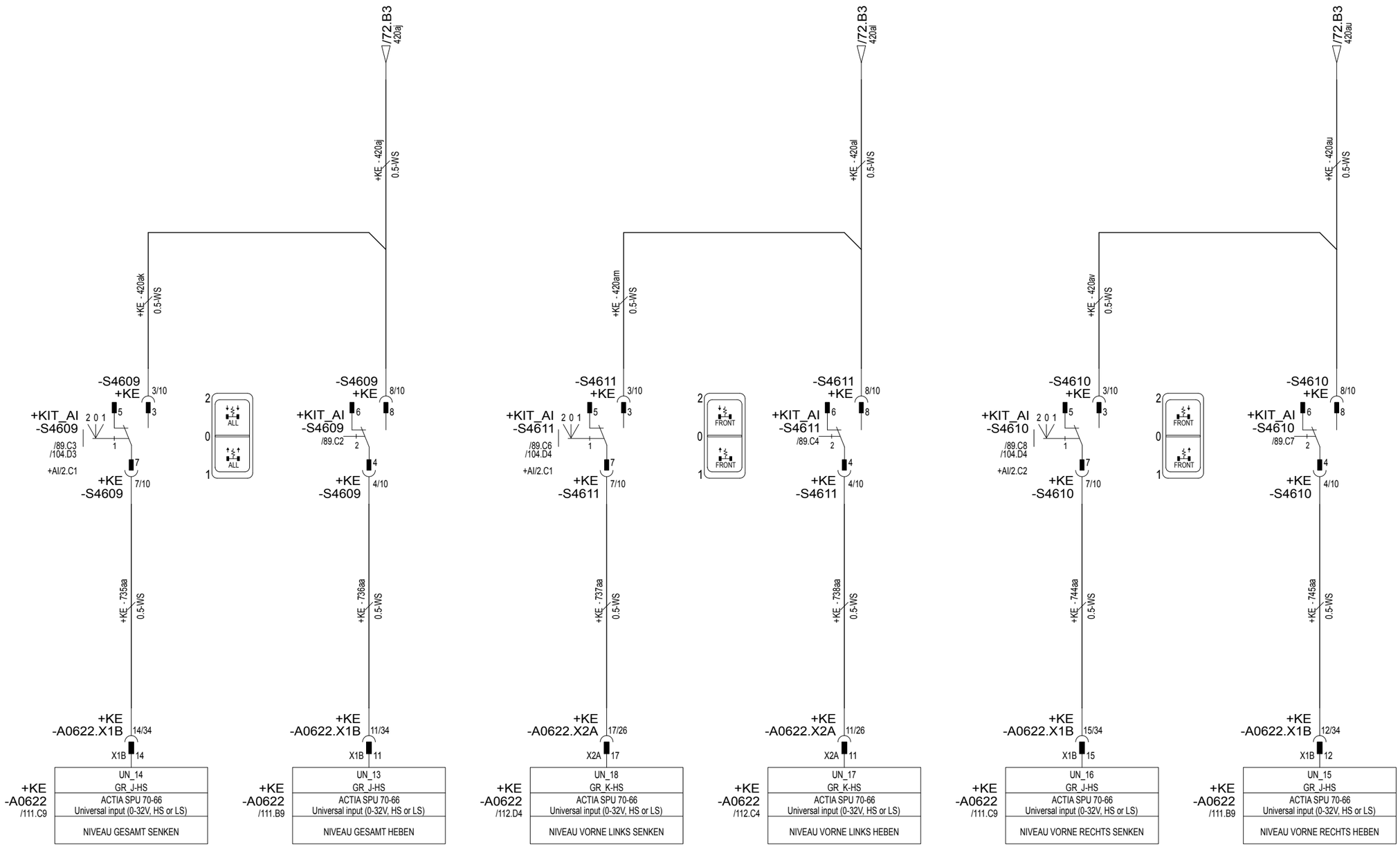

GESAMT

TASTER NIVEAUVERSTELLUNG
VORNE LINKS

VORNE RECHTS

FÜR DIESES DOKUMENT UND DEN DARIN DARGESTELLTEN GEGENSTAND BEHALTEN WIR UNS ALLE RECHTE VOR. VERVIELFÄLTIGUNG, BEKANNTGABE AN DRITTE ODER VERWERTUNG SEINES INHALTES SIND OHNE UNSERE AUSDRÜCKLICHE ZUSTIMMUNG VERBOTEN
© TEREX

Modify drawing only using E3 Series

INDEX	ÄNDERUNG	DATUM:	NAME
–	W11403	12.04.2018	J. Hüther
A	W11518	19.10.2018	J. Hüther

A3	DATUM	NAME:
BEARBEITET:	02.03.2018	J. Hüther
GEPRÜFT:		

TEREX Cranes

Identnummer 61839312

BESCHREIBUNG: E-PLAN 5AF UW S-PACE2 V6.1

BENENNUNG SEITE: TASTER NIVEAUVERSTELLUNG

BAUREIHE:	5AF	ANLAGE:	=5AF
KRANTYP:	ALLE	ORT:	
VORGÄNGER:	51147912	BLATT:	89
		VON:	140

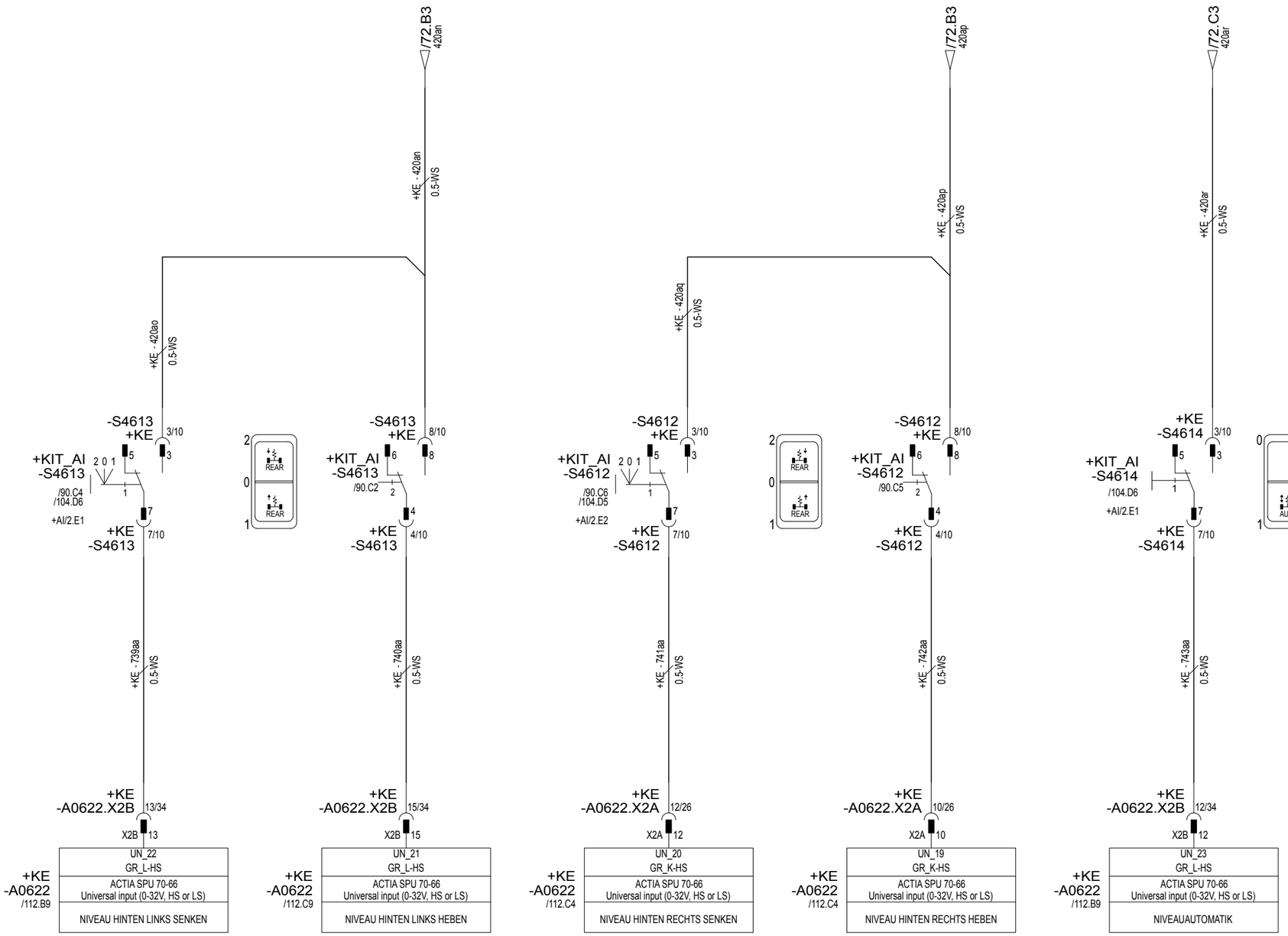

TASTER NIVEAUVERSTELLUNG

HINTEN LINKS | HINTEN RECHTS | AUTOMATIK

FÜR DIESES DOKUMENT UND DEN DARIN DARGESTELLTEN GEGENSTAND BEHALTEN WIR UNS ALLE RECHTE VOR. VERVIELFÄLTIGUNG, BEKANNTGABE AN DRITTE ODER VERWERTUNG SEINES INHALTES SIND OHNE UNSERE AUSDRÜCKLICHE ZUSTIMMUNG VERBOTEN
© TEREX

Modify drawing only using E3 Series

INDEX	ÄNDERUNG	DATUM:	NAME
–	W11403	12.04.2018	J. Hüther
A	W11518	19.10.2018	J. Hüther

A3	DATUM	NAME:
BEARBEITET:	02.03.2018	J. Hüther
GEPRÜFT:		

TEREX Cranes

Identnummer 61839312

BESCHREIBUNG: E-PLAN 5AF UW S-PACE2 V6.1

BENENNUNG SEITE: TASTER NIVEAUVERSTELLUNG

BAUREIHE:	5AF	ANLAGE:	=5AF
KRANTYP:	ALLE	ORT:	
VORGÄNGER:	51147912	BLATT:	90
		VON:	140

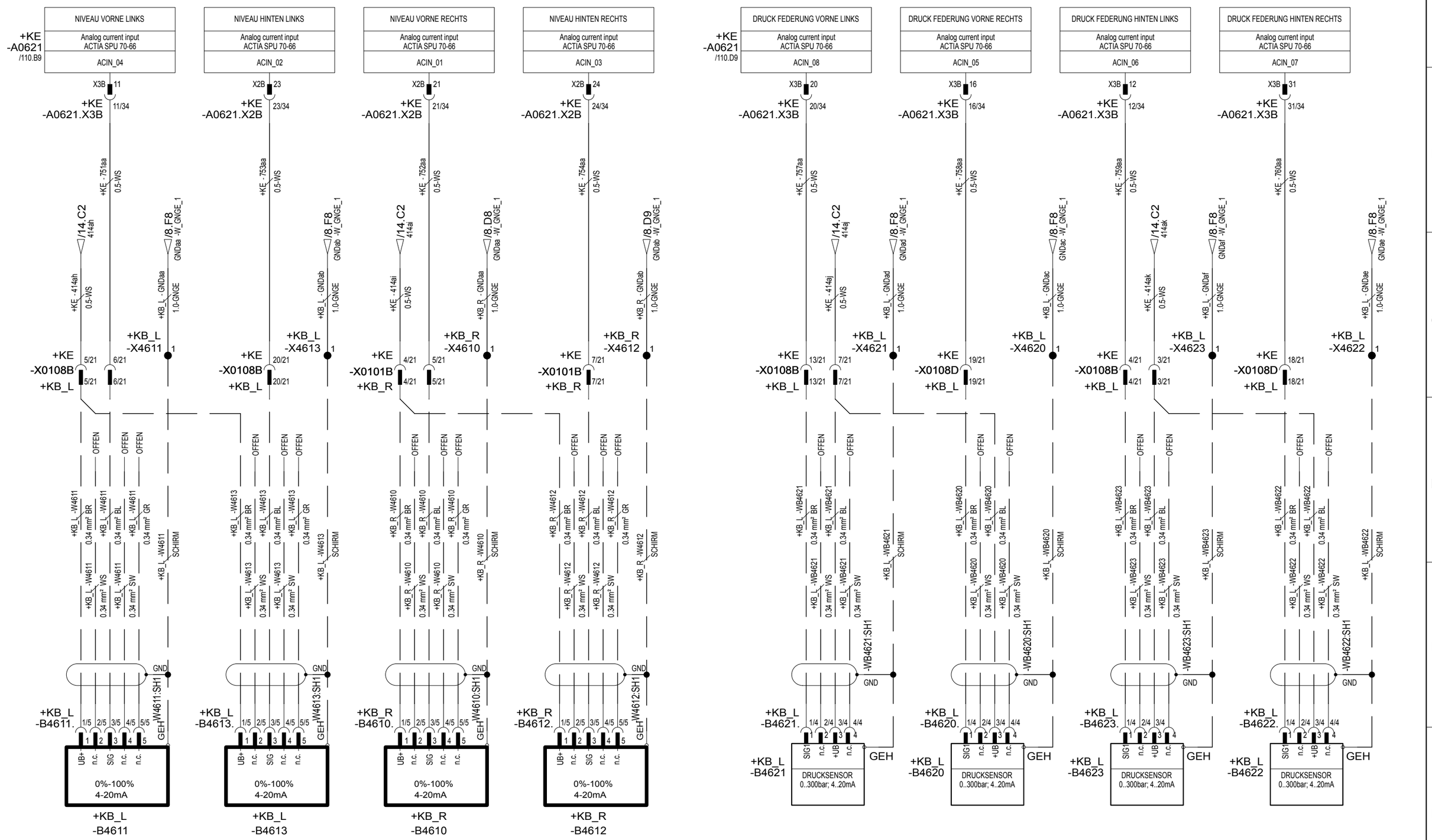

Modify drawing only using E3 Series	INDEX	ÄNDERUNG	DATUM:	NAME
	_	W11403	12.04.2018	J. Hüther
	A	W11518	19.10.2018	J. Hüther

A3	DATUM	NAME:
BEARBEITET:	02.03.2018	J. Hüther
GEPRÜFT:		

TEREX Cranes

Identnummer 61839312

BESCHREIBUNG: E-PLAN 5AF UW S-PACE2 V6.1

BENENNUNG SEITE: NIVEAU-DRUCKGEBER, -LÄNGENGEBER

BAUREIHE:	5AF	ANLAGE:	=5AF
KRANTYP:	ALLE	ORT:	
VORGÄNGER:	51147912	BLATT:	91
		VON:	140

FÜR DIESES DOKUMENT UND DEN DARIN DARGESTELLTEN GEGENSTAND BEHALTEN WIR UNS ALLE RECHTE VOR. VERVIELFÄLTIGUNG, BEKANNTGABE AN DRITTE ODER VERWERTUNG SEINES INHALTES SIND OHNE UNSERE AUSDRÜCKLICHE ZUSTIMMUNG VERBOTEN
© TEREX

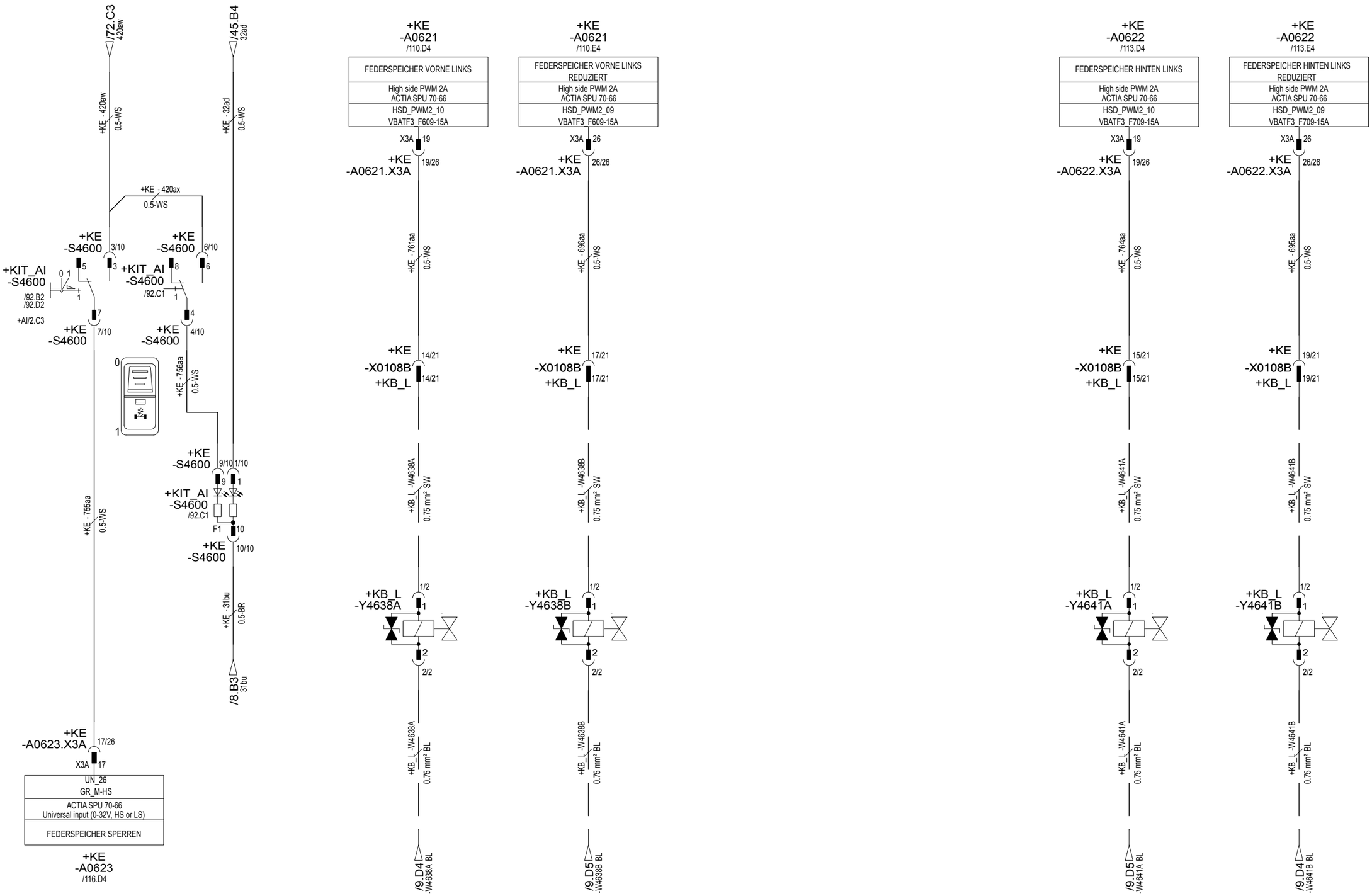

FEDERSPEICHER SPERREN

VORNE LINKS

UMSCHALTUNG FEDERSPEICHER

HINTEN LINKS

FÜR DIESES DOKUMENT UND DEN DARIN DARGESTELLTEN GEGENSTAND BEHALTEN WIR UNS ALLE RECHTE VOR. VERVIELFÄLTIGUNG, BEKANNTGABE AN DRITTE ODER VERWERTUNG SEINES INHALTES SIND OHNE UNSERE AUSDRÜCKLICHE ZUSTIMMUNG VERBOTEN
© TEREX

Modify drawing only using E3 Series

INDEX	ÄNDERUNG	DATUM:	NAME
_	W11403	12.04.2018	J. Hüther
A	W11518	19.10.2018	J. Hüther

A3	DATUM	NAME:
BEARBEITET:	02.03.2018	J. Hüther
GEPRÜFT:		

TEREX Cranes

Identnummer 61839312

BESCHREIBUNG: E-PLAN 5AF UW S-PACE2 V6.1

BENENNUNG SEITE: FEDERSPEICHER

BAUREIHE:	5AF	ANLAGE:	=5AF
KRANTYP:	ALLE	ORT:	
VORGÄNGER:	51147912	BLATT:	92
		VON:	140

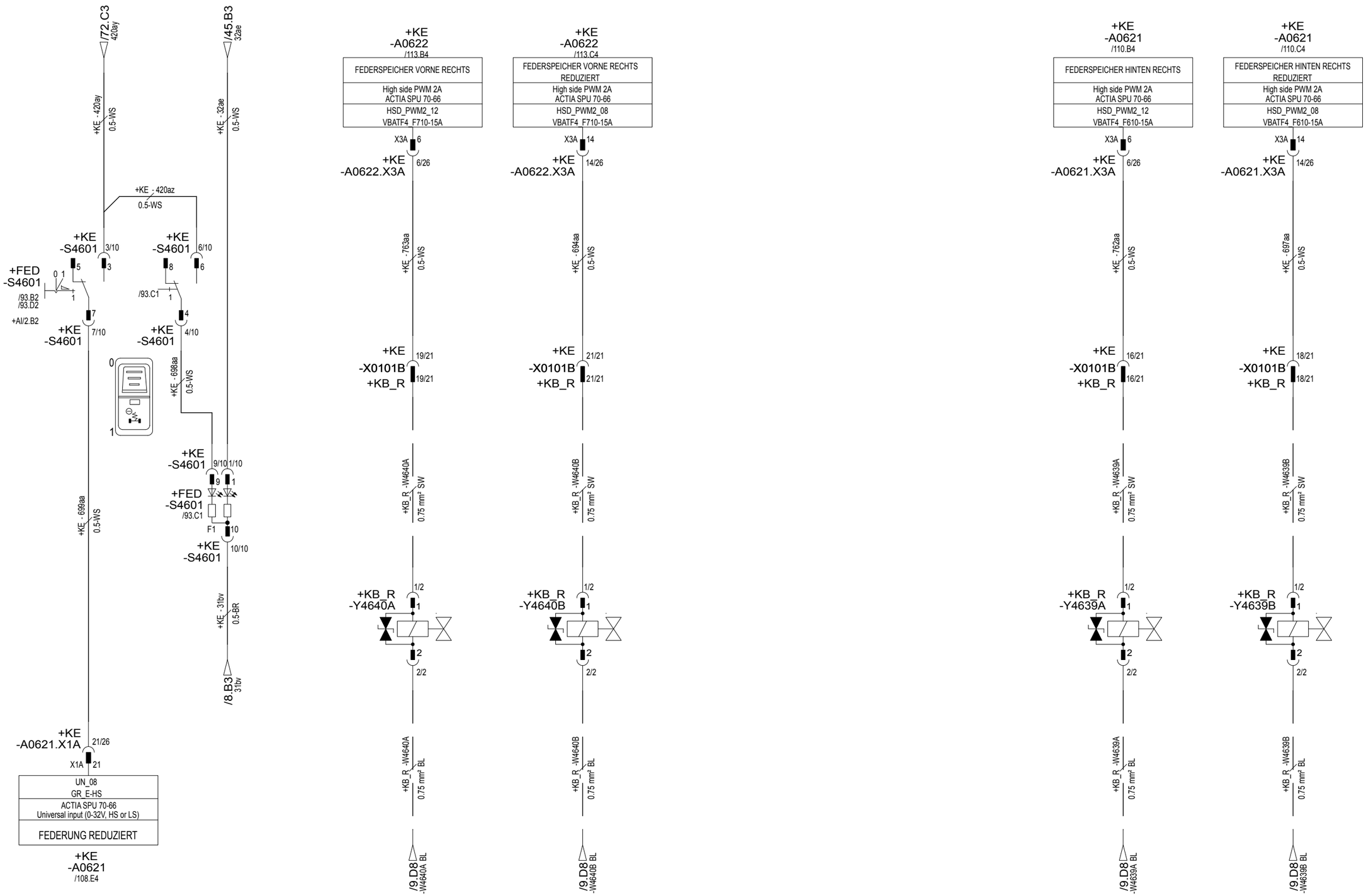

FEDERUNG REDUZIERT

VORNE RECHTS

UMSCHALTUNG FEDERSPEICHER

HINTEN RECHTS

FÜR DIESES DOKUMENT UND DEN DARIN DARGESTELLTEN GEGENSTAND BEHALTEN WIR UNS ALLE RECHTE VOR. VERVIELFÄLTIGUNG, BEKANNTGABE AN DRITTE ODER VERWERTUNG SEINES INHALTES SIND OHNE UNSERE AUSDRÜCKLICHE ZUSTIMMUNG VERBOTEN
© TEREX

Modify drawing only using E3 Series

INDEX	ÄNDERUNG	DATUM:	NAME
_	W11403	12.04.2018	J. Hüther
A	W11518	19.10.2018	J. Hüther

A3	DATUM	NAME:
BEARBEITET:	02.03.2018	J. Hüther
GEPRÜFT:		

TEREX Cranes

Identnummer 61839312

BESCHREIBUNG: E-PLAN 5AF UW S-PACE2 V6.1

BENENNUNG SEITE: FEDERSPEICHER RECHTE SEITE

BAUREIHE:	5AF	ANLAGE:	=5AF
KRANTYP:	ALLE	ORT:	
VORGÄNGER:	51147912	BLATT:	93
		VON:	140

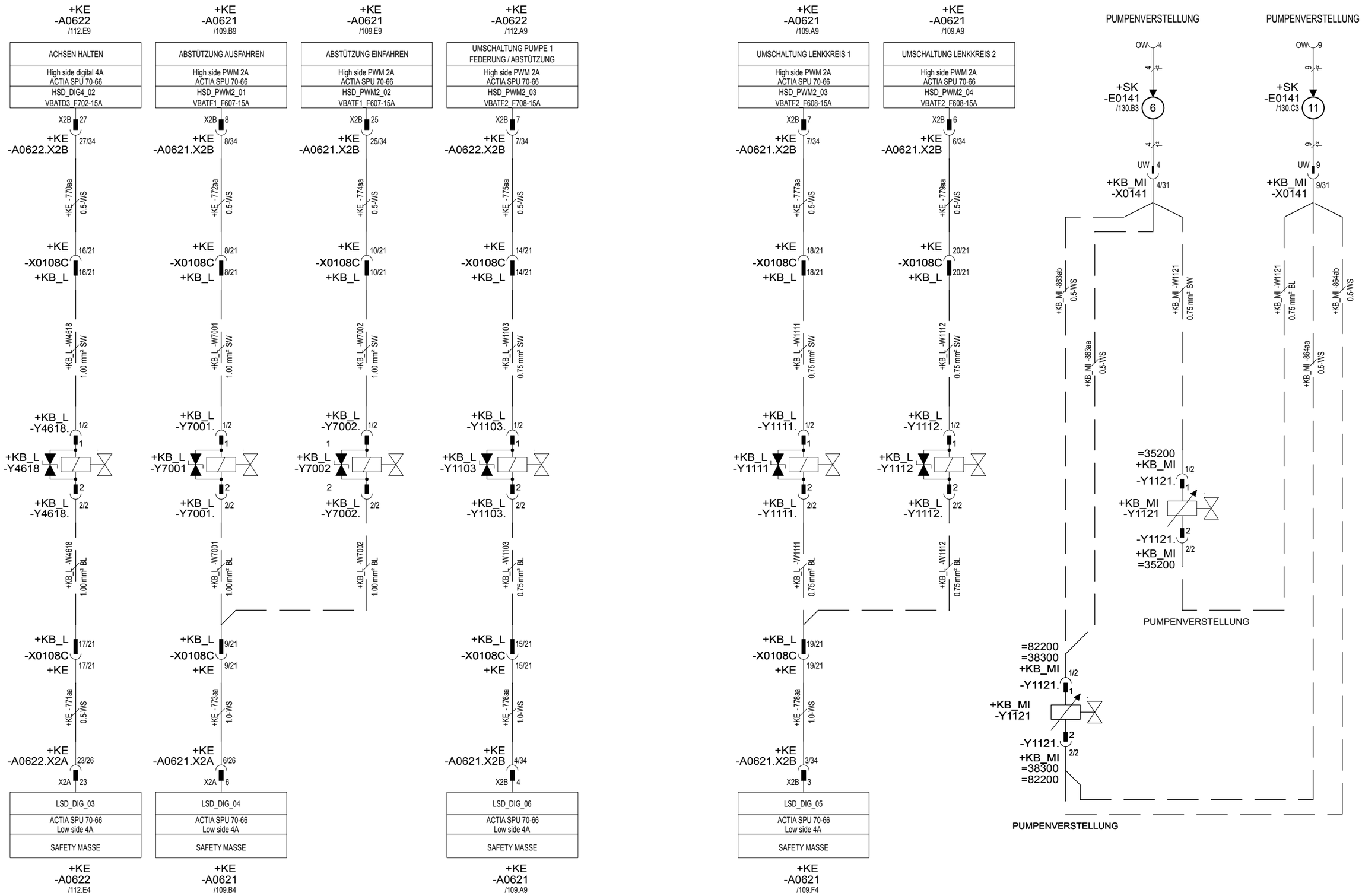

ACHSEN HALTEN | ABSTÜTZUNG AUSFAHREN | ABSTÜTZUNG EINFAHREN | UMSCHALTUNG PUMPE 1 | UMSCHALTUNG LENKKREIS 1 | UMSCHALTUNG LENKKREIS 2 | PROPORTIONALVENTIL PUMPE 1

FÜR DIESES DOKUMENT UND DEN DARIN DARGESTELLTEN GEGENSTAND BEHALTEN WIR UNS ALLE RECHTE VOR. VERVIELFÄLTIGUNG, BEKANNTGABE AN DRITTE ODER VERWERTUNG SEINES INHALTES SIND OHNE UNSERE AUSDRÜCKLICHE ZUSTIMMUNG VERBOTEN
© TEREX

Modify drawing only using E3 Series

INDEX	ÄNDERUNG	DATUM:	NAME
_	W11403	12.04.2018	J. Hüther
A	W11518	19.10.2018	J. Hüther

A3	DATUM	NAME:
BEARBEITET:	02.03.2018	J. Hüther
GEPRÜFT:		

TEREX Cranes

Identnummer 61839312

BESCHREIBUNG: E-PLAN 5AF UW S-PACE2 V6.1

BENENNUNG SEITE: ACHSEN HALTEN, ÖLVERSORGUNG

BAUREIHE:	5AF	ANLAGE:	=5AF
KRANTYP:	ALLE	ORT:	
VORGÄNGER:	51147912	BLATT:	94
		VON:	140

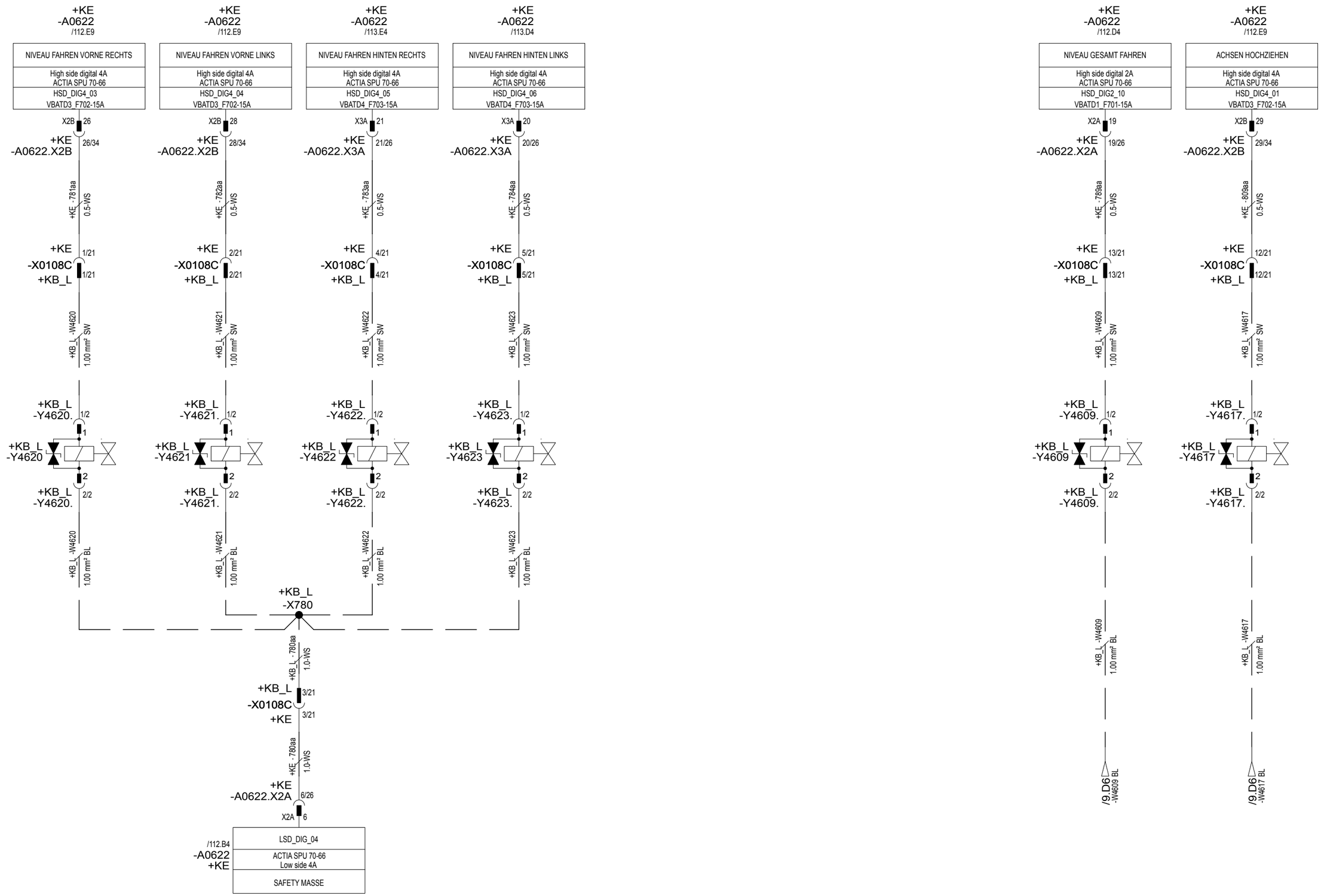

NIVEAU

VORNE RECHTS | VORNE LINKS | HINTEN RECHTS | HINTEN LINKS | NIVEAU GESAMT | ACHSEN HOCHZIEHEN

FÜR DIESES DOKUMENT UND DEN DARIN DARGESTELLTEN GEGENSTAND BEHALTEN WIR UNS ALLE RECHTE VOR. VERVIELFÄLTIGUNG, BEKANNTGABE AN DRITTE ODER VERWERTUNG SEINES INHALTES SIND OHNE UNSERE AUSDRÜCKLICHE ZUSTIMMUNG VERBOTEN
© TEREX

Modify drawing only using E3 Series

INDEX	ÄNDERUNG	DATUM:	NAME
_	W11403	12.04.2018	J. Hüther
A	W11518	19.10.2018	J. Hüther

A3	DATUM	NAME:
BEARBEITET:	02.03.2018	J. Hüther
GEPRÜFT:		

TEREX Cranes

Identnummer 61839312

BESCHREIBUNG: E-PLAN 5AF UW S-PACE2 V6.1

BENENNUNG SEITE: VENTILE NIVEAUVERSTELLUNG, ACHSEN HOCHZIEHEN

BAUREIHE:	5AF	ANLAGE:	=5AF
KRANTYP:	ALLE	ORT:	
VORGÄNGER:	51147912	BLATT:	95
		VON:	140

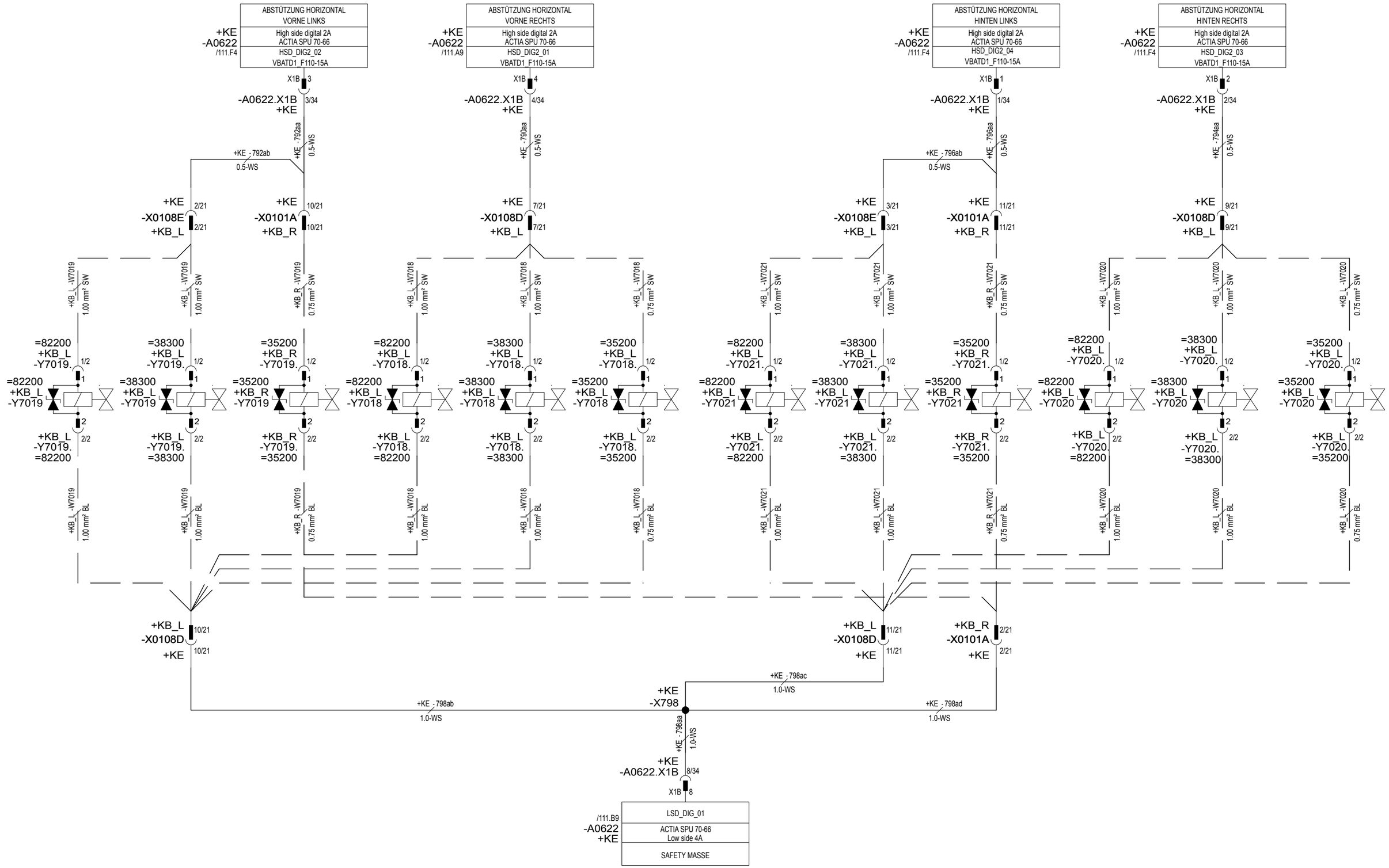

Modify drawing only using E3 Series	INDEX	ÄNDERUNG	DATUM:	NAME
	_	W11403	12.04.2018	J. Hüther
	A	W11518	19.10.2018	J. Hüther

A3	DATUM	NAME:
BEARBEITET:	02.03.2018	J. Hüther
GEPRÜFT:		

TEREX Cranes

Identnummer 61839312

BESCHREIBUNG: E-PLAN 5AF UW S-PACE2 V6.1

BENENNUNG SEITE: VENTILE ABSTÜTZUNG

BAUREIHE:	5AF	ANLAGE:	=5AF
KRANTYP:	ALLE	ORT:	
VORGÄNGER:	51147912	BLATT:	96
		VON:	140

FÜR DIESES DOKUMENT UND DEN DARIN DARGESTELLTEN GEGENSTAND BEHALTEN WIR UNS ALLE RECHTE VOR. VERVIELFÄLTIGUNG, BEKANNTGABE AN DRITTE ODER VERWERTUNG SEINES INHALTES SIND OHNE UNSERE AUSDRÜCKLICHE ZUSTIMMUNG VERBOTEN
© TEREX

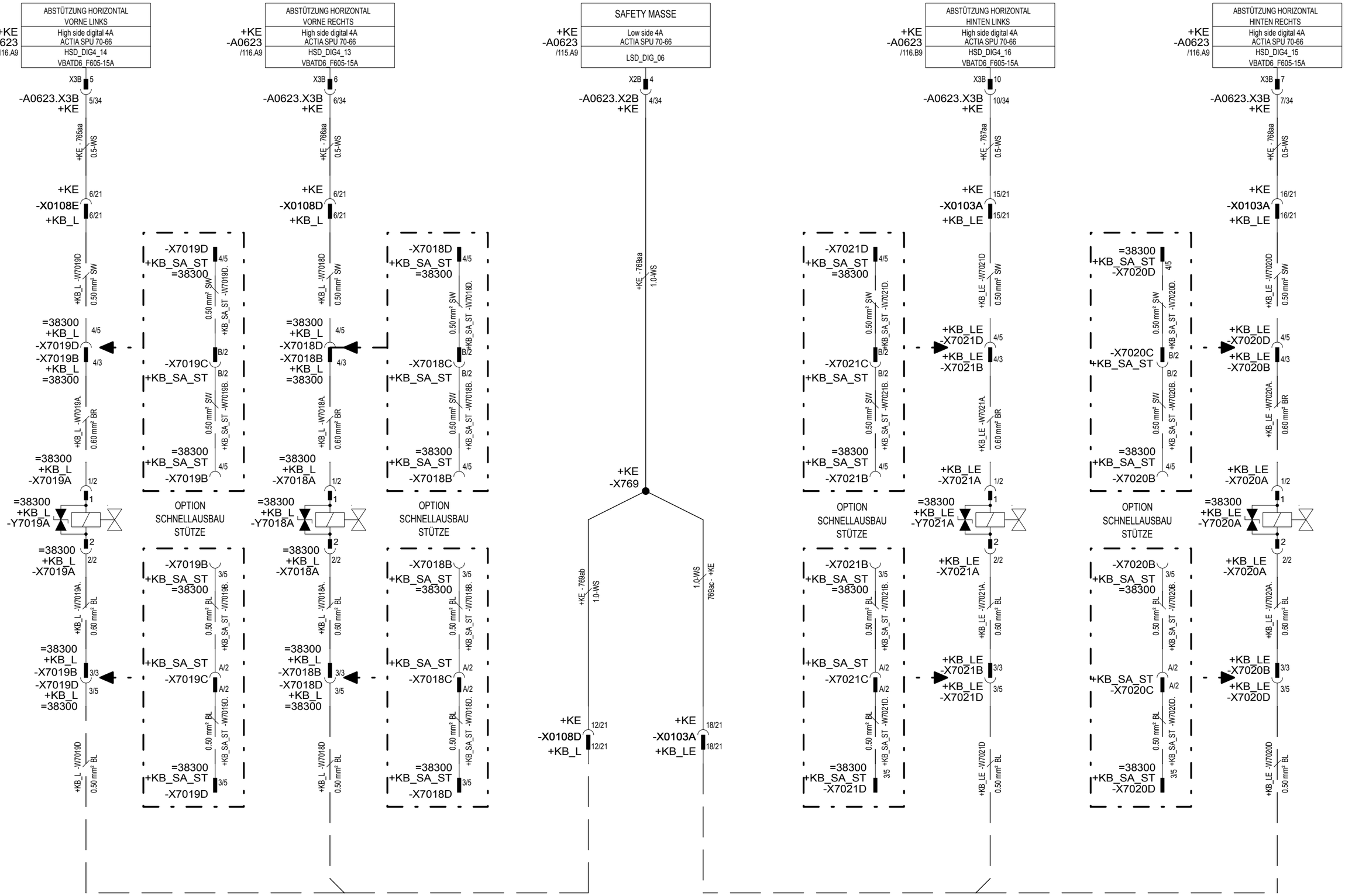

Modify drawing only using E3 Series	INDEX	ÄNDERUNG	DATUM:	NAME
	_	W11403	12.04.2018	J. Hüther
	A	W11518	19.10.2018	J. Hüther

A3	DATUM	NAME:
BEARBEITET:	02.03.2018	J. Hüther
GEPRÜFT:		

TEREX Cranes

Identnummer 61839312

BESCHREIBUNG: E-PLAN 5AF UW S-PACE2 V6.1

BENENNUNG SEITE: VENTILE ABSTÜTZUNG

BAUREIHE:	5AF	ANLAGE:	=5AF
KRANTYP:	ALLE	ORT:	
VORGÄNGER:	51147912	BLATT:	97
		VON:	140

FÜR DIESES DOKUMENT UND DEN DARIN DARGESTELLTEN GEGENSTAND BEHALTEN WIR UNS ALLE RECHTE VOR. VERVIELFÄLTIGUNG, BEKANNTGABE AN DRITTE ODER VERWERTUNG SEINES INHALTES SIND OHNE UNSERE AUSDRÜCKLICHE ZUSTIMMUNG VERBOTEN
© TEREX

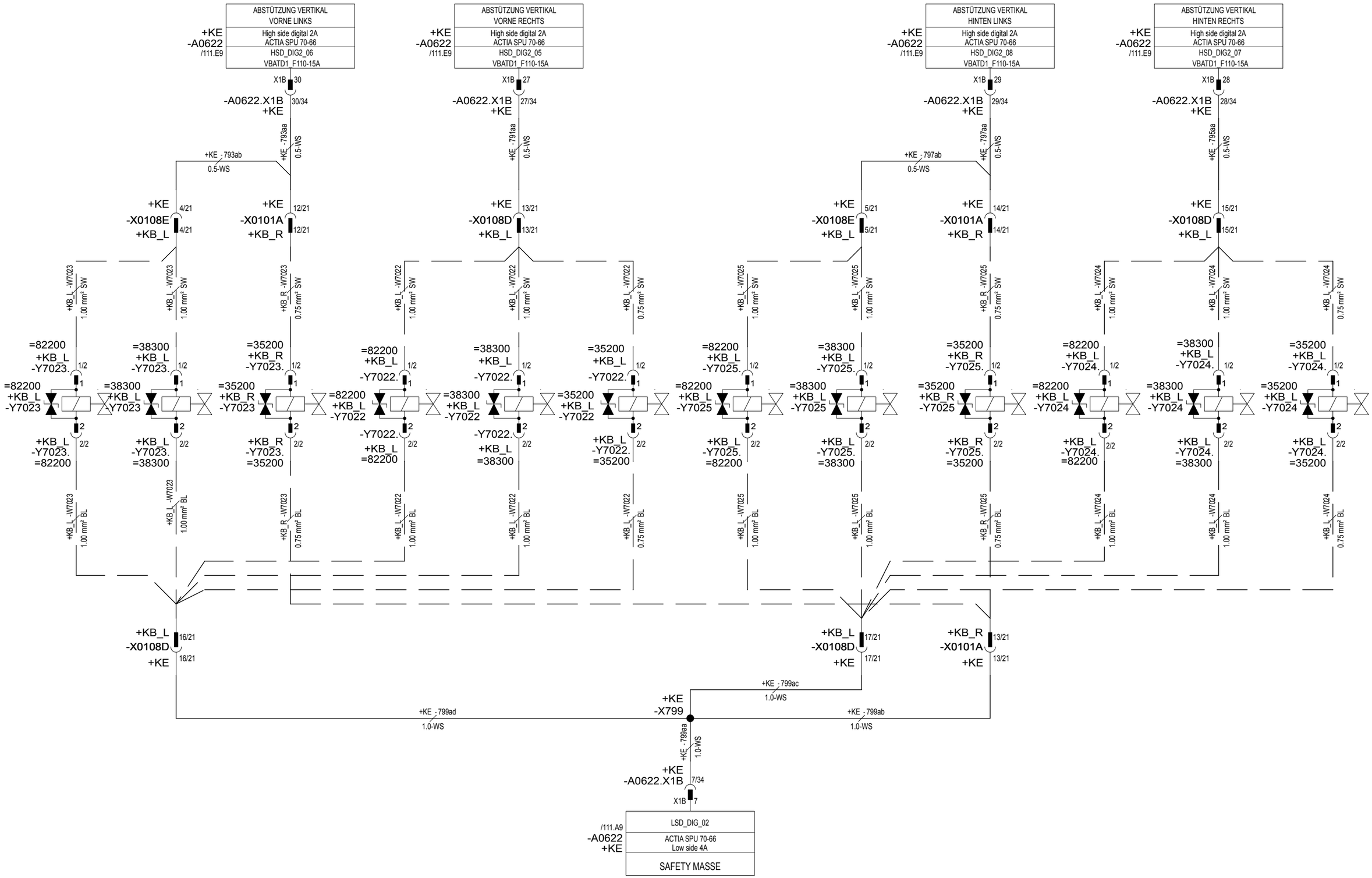

VORNE LINKS | VORNE RECHTS | ABSTÜTZUNG VERTIKAL | HINTEN LINKS | HINTEN RECHTS

INDEX	ÄNDERUNG	DATUM:	NAME
_	W11403	12.04.2018	J. Hüther
A	W11518	19.10.2018	J. Hüther

Modify drawing only using E3 Series

A3 | DATUM | NAME:
BEARBEITET: 02.03.2018 J. Hüther
GEPRÜFT:

TEREX Cranes

Identnummer 61839312
BESCHREIBUNG: E-PLAN 5AF UW S-PACE2 V6.1
BENENNUNG SEITE: VENTILE ABSTÜTZUNG

BAUREIHE: 5AF
KRANTYP: ALLE
VORGÄNGER: 51147912

ANLAGE: =5AF
ORT:
BLATT: 98
VON: 140

FÜR DIESES DOKUMENT UND DEN DARIN DARGESTELLTEN GEGENSTAND BEHALTEN WIR UNS ALLE RECHTE VOR. VERVIELFÄLTIGUNG, BEKANNTGABE AN DRITTE ODER VERWERTUNG SEINES INHALTES SIND OHNE UNSERE AUSDRÜCKLICHE ZUSTIMMUNG VERBOTEN
© TEREX

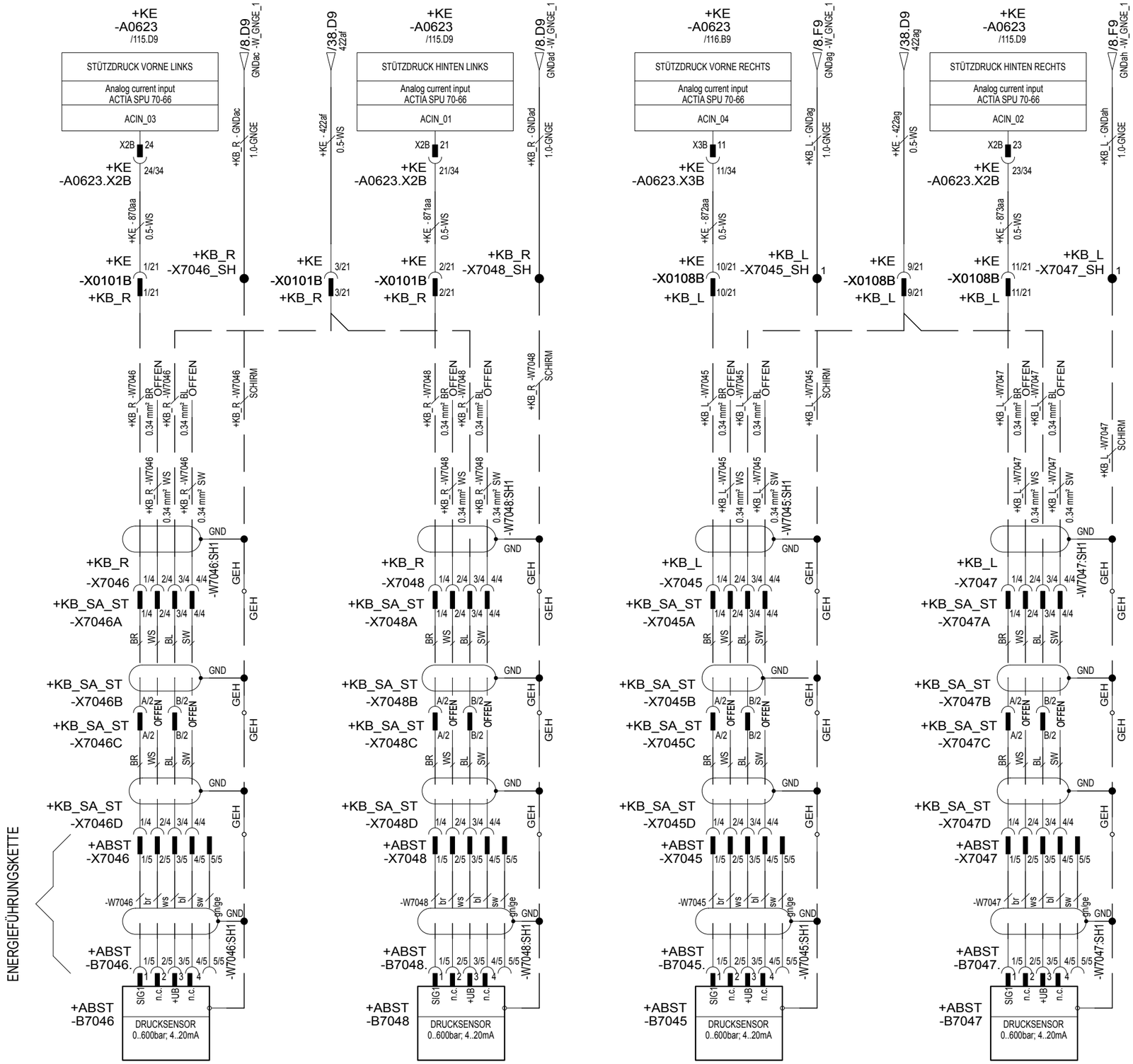

STÜTZDRUCKERFASSUNG

VORNE LINKS | HINTEN LINKS | VORNE RECHTS | HINTEN RECHTS

FÜR DIESES DOKUMENT UND DEN DARIN DARGESTELLTEN GEGENSTAND BEHALTEN WIR UNS ALLE RECHTE VOR. VERVIELFÄLTIGUNG, BEKANNTGABE AN DRITTE ODER VERWERTUNG SEINES INHALTES SIND OHNE UNSERE AUSDRÜCKLICHE ZUSTIMMUNG VERBOTEN
© TEREX

Modify drawing only using E3 Series

INDEX	ÄNDERUNG	DATUM:	NAME
	W11403	12.04.2018	J. Hüther
A	W11518	19.10.2018	J. Hüther

A3	DATUM	NAME:
BEARBEITET:	02.03.2018	J. Hüther
GEPRÜFT:		

TEREX Cranes

Identnummer 61839312

BESCHREIBUNG: E-PLAN 5AF UW S-PACE2 V6.1

BENENNUNG SEITE: STÜTZDRUCKERFASSUNG

BAUREIHE:	5AF	ANLAGE:	=5AF
KRANTYP:	ALLE	ORT:	
VORGÄNGER:	51147912	BLATT:	99
		VON:	140

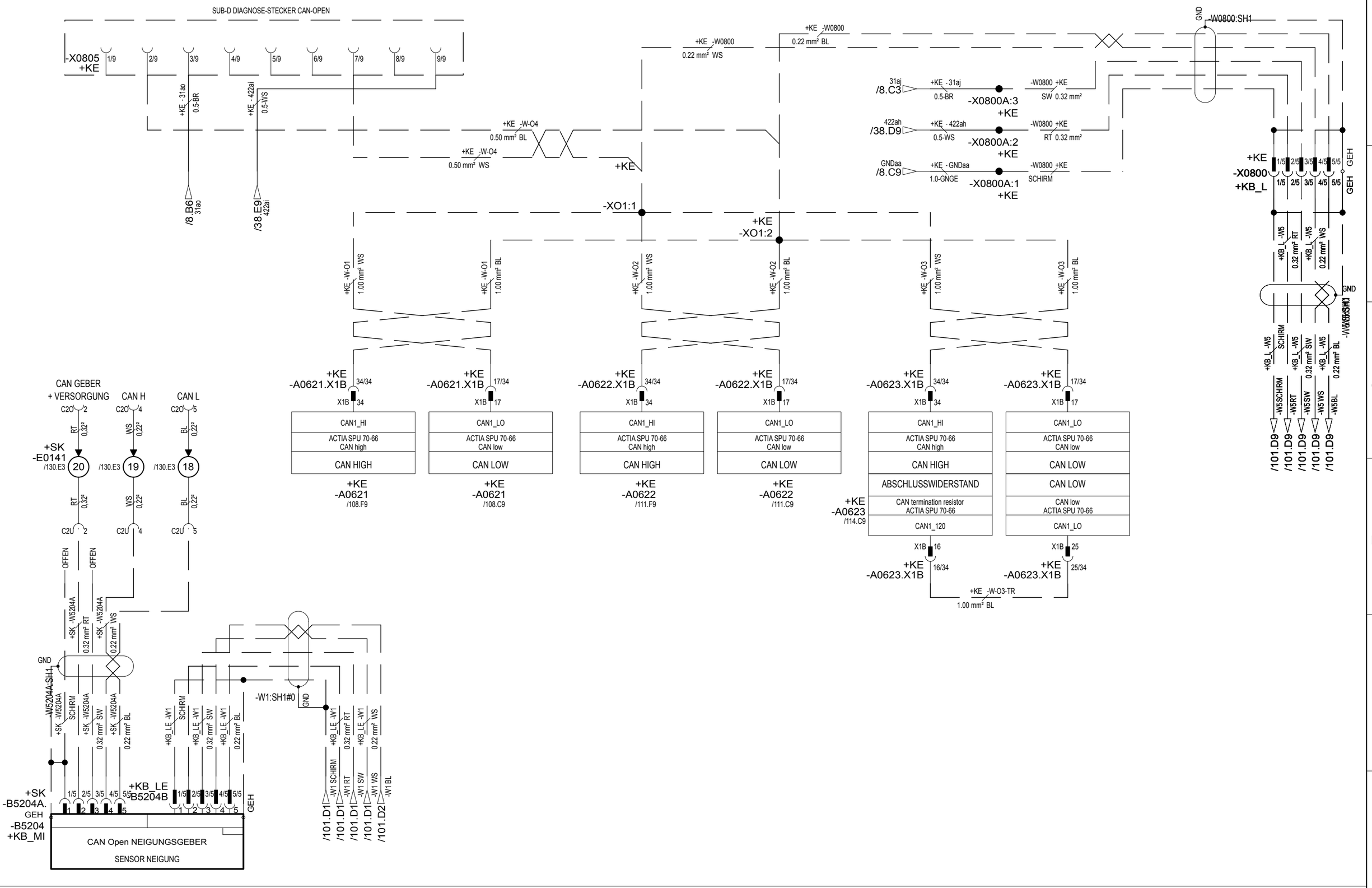

Modify drawing only using E3 Series	INDEX	ÄNDERUNG	DATUM:	NAME
	_	W11403	12.04.2018	J. Hüther
	A	W11518	19.10.2018	J. Hüther

A3	DATUM	NAME:
BEARBEITET:	02.03.2018	J. Hüther
GEPRÜFT:		

TEREX Cranes

Identnummer 61839312

BESCHREIBUNG: E-PLAN 5AF UW S-PACE2 V6.1

BENENNUNG SEITE: NEIGUNGSGEBER, CAN-Open, DIAGNOSE

BAUREIHE:	5AF	ANLAGE:	=5AF
KRANTYP:	ALLE	ORT:	
VORGÄNGER:	51147912	BLATT:	100
		VON:	140

FÜR DIESES DOKUMENT UND DEN DARIN DARGESTELLTEN GEGENSTAND BEHALTEN WIR UNS ALLE RECHTE VOR. VERVIELFÄLTIGUNG, BEKANNTGABE AN DRITTE ODER VERWERTUNG SEINES INHALTES SIND OHNE UNSERE AUSDRÜCKLICHE ZUSTIMMUNG VERBOTEN
© TEREX

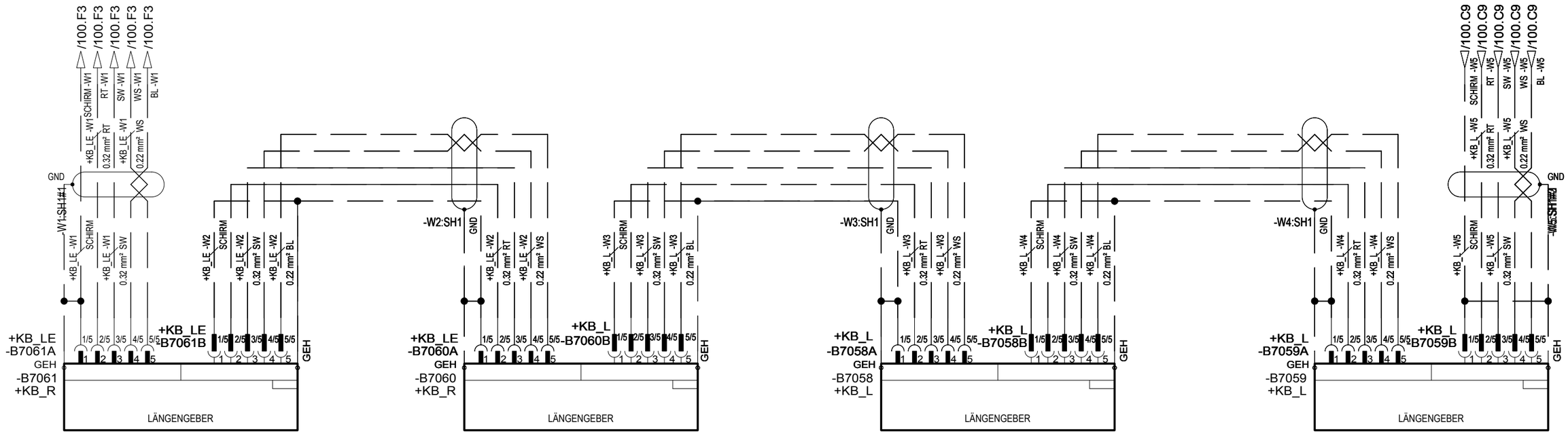

HINTEN LINKS

HINTEN RECHTS

LÄNGENGEBER ABSTÜTZUNG

VORNE RECHTS

VORNE LINKS

Modify drawing only using E3 Series	INDEX	ÄNDERUNG	DATUM:	NAME
	_	W11403	12.04.2018	J. Hüther
	A	W11518	19.10.2018	J. Hüther

A3	DATUM	NAME:
BEARBEITET:	02.03.2018	J. Hüther
GEPRÜFT:		

TEREX Cranes

Identnummer 61839312

BESCHREIBUNG: E-PLAN 5AF UW S-PACE2 V6.1

BENENNUNG SEITE: STÜTZBASISERFASSUNG

BAUREIHE:	5AF	ANLAGE:	=5AF
KRANTYP:	ALLE	ORT:	
VORGÄNGER:	51147912	BLATT:	101
		VON:	140

FÜR DIESES DOKUMENT UND DEN DARIN DARGESTELLTEN GEGENSTAND BEHALTEN WIR UNS ALLE RECHTE VOR. VERVIELFÄLTIGUNG, BEKANNTGABE AN DRITTE ODER VERWERTUNG SEINES INHALTES SIND OHNE UNSERE AUSDRÜCKLICHE ZUSTIMMUNG VERBOTEN
© TEREX

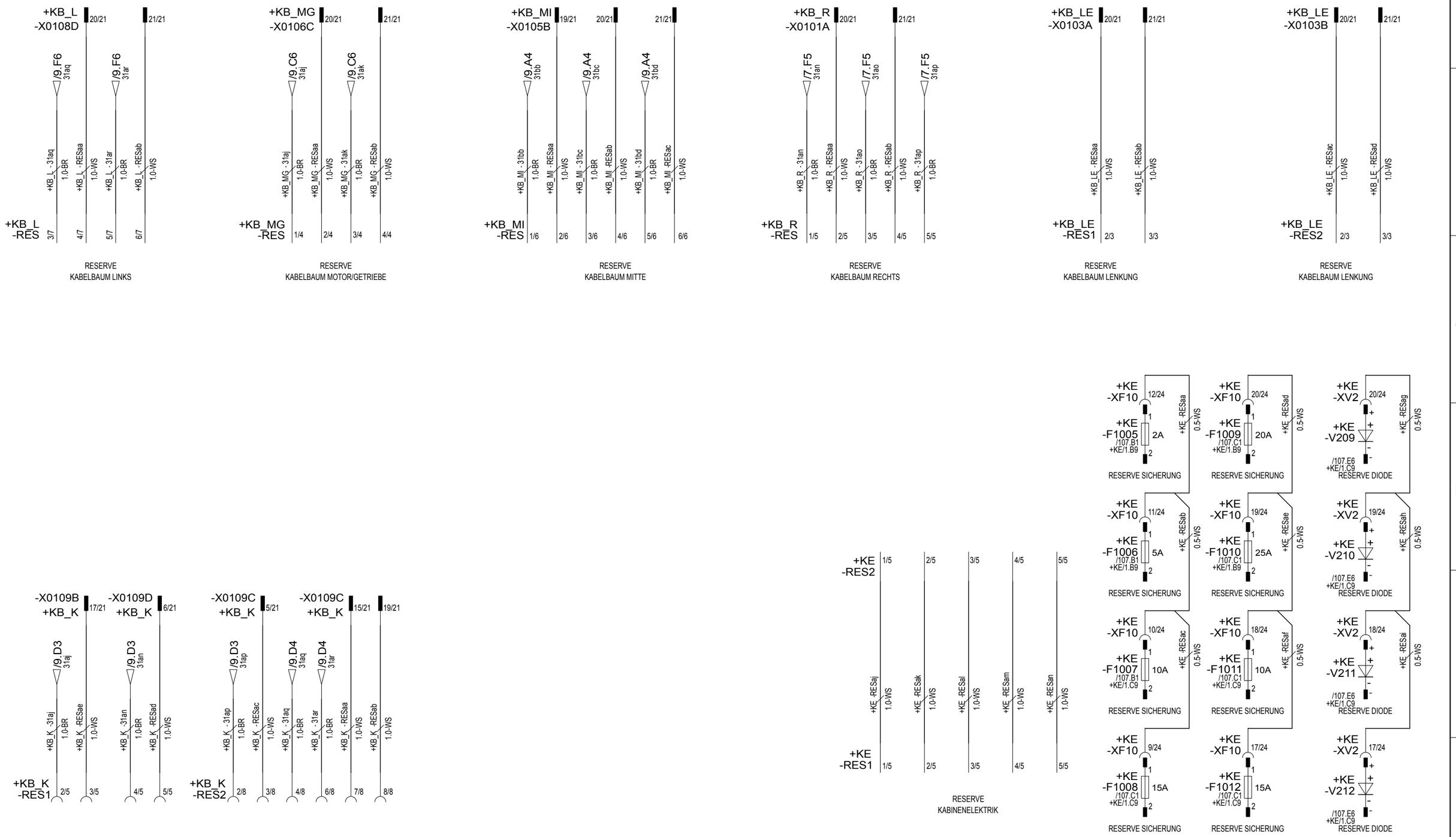

FÜR DIESES DOKUMENT UND DEN DARIN DARGESTELLTEN GEGENSTAND BEHALTEN WIR UNS ALLE RECHTE VOR. VERVIELFÄLTIGUNG, BEKANNTGABE AN DRITTE ODER VERWERTUNG SEINES INHALTES SIND OHNE UNSERE AUSDRÜCKLICHE ZUSTIMMUNG VERBOTEN
© TEREX

Modify drawing only using E3 Series	INDEX	ÄNDERUNG	DATUM:	NAME
	–	W11403	12.04.2018	J. Hüther
	A	W11518	19.10.2018	J. Hüther

A3	DATUM	NAME:
BEARBEITET:	02.03.2018	J. Hüther
GEPRÜFT:		

TEREX Cranes

Identnummer 61839312

BESCHREIBUNG: E-PLAN 5AF UW S-PACE2 V6.1

BENENNUNG SEITE: RESERVE LEITUNGEN / SCHLEIFRING

BAUREIHE:	5AF	ANLAGE:	=5AF
KRANTYP:	ALLE	ORT:	
VORGÄNGER:	51147912	BLATT:	102
		VON:	140

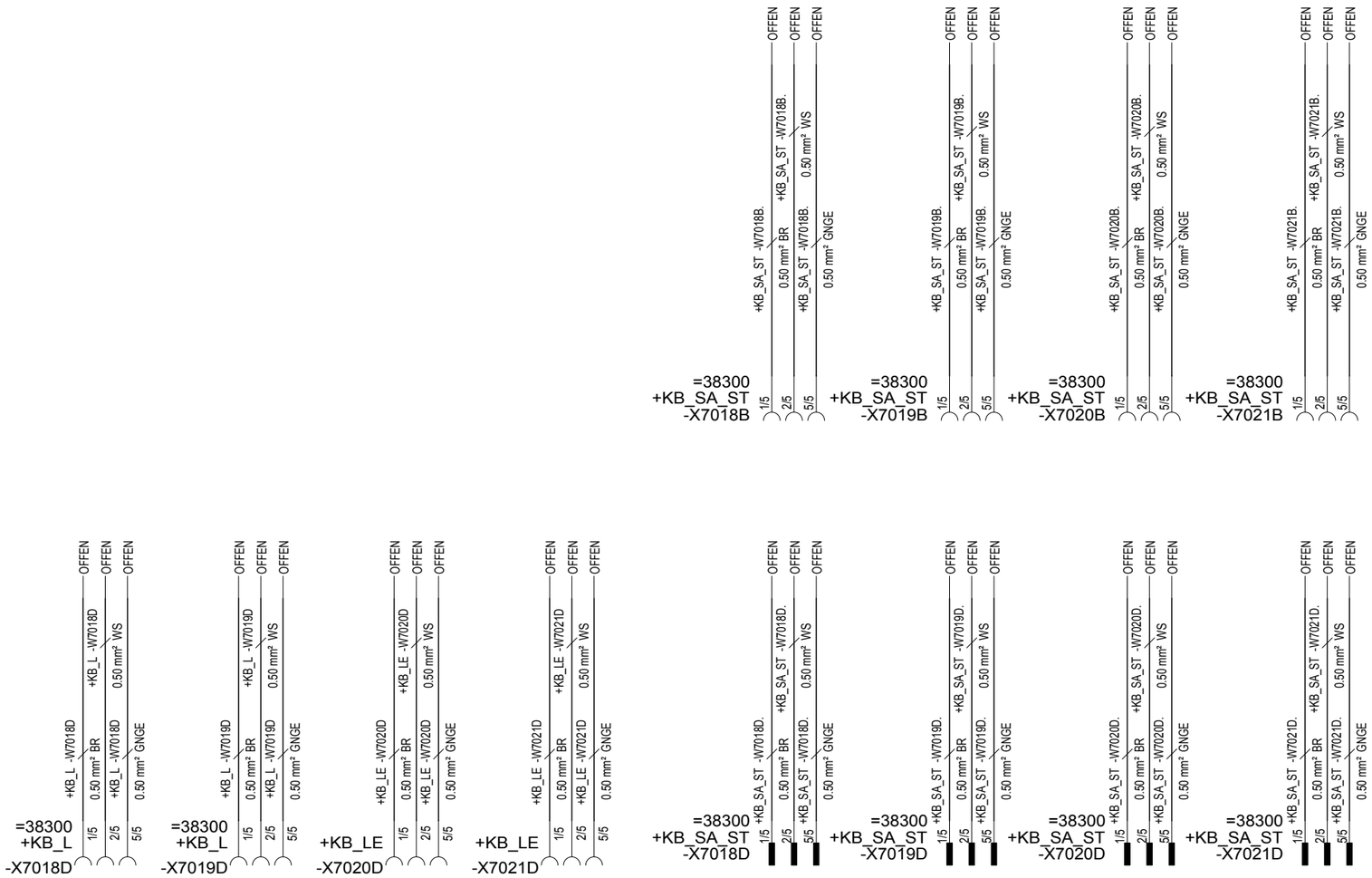

Modify drawing only using E3 Series	INDEX	ÄNDERUNG	DATUM:	NAME
	_	W11403	12.04.2018	J. Hüther
	A	W11518	19.10.2018	J. Hüther

A3	DATUM	NAME:
BEARBEITET:	02.03.2018	J. Hüther
GEPRÜFT:		

TEREX Cranes

Identnummer 61839312

BESCHREIBUNG: E-PLAN 5AF UW S-PACE2 V6.1

BENENNUNG SEITE: RESERVE LEITUNGEN

BAUREIHE:	5AF	ANLAGE:	=5AF
KRANTYP:	ALLE	ORT:	
VORGÄNGER:	51147912	BLATT:	103
		VON:	140

FÜR DIESES DOKUMENT UND DEN DARIN DARGESTELLTEN GEGENSTAND BEHALTEN WIR UNS ALLE RECHTE VOR. VERVIELFÄLTIGUNG, BEKANNTGABE AN DRITTE ODER VERWERTUNG SEINES INHALTES SIND OHNE UNSERE AUSDRÜCKLICHE ZUSTIMMUNG VERBOTEN
© TEREX

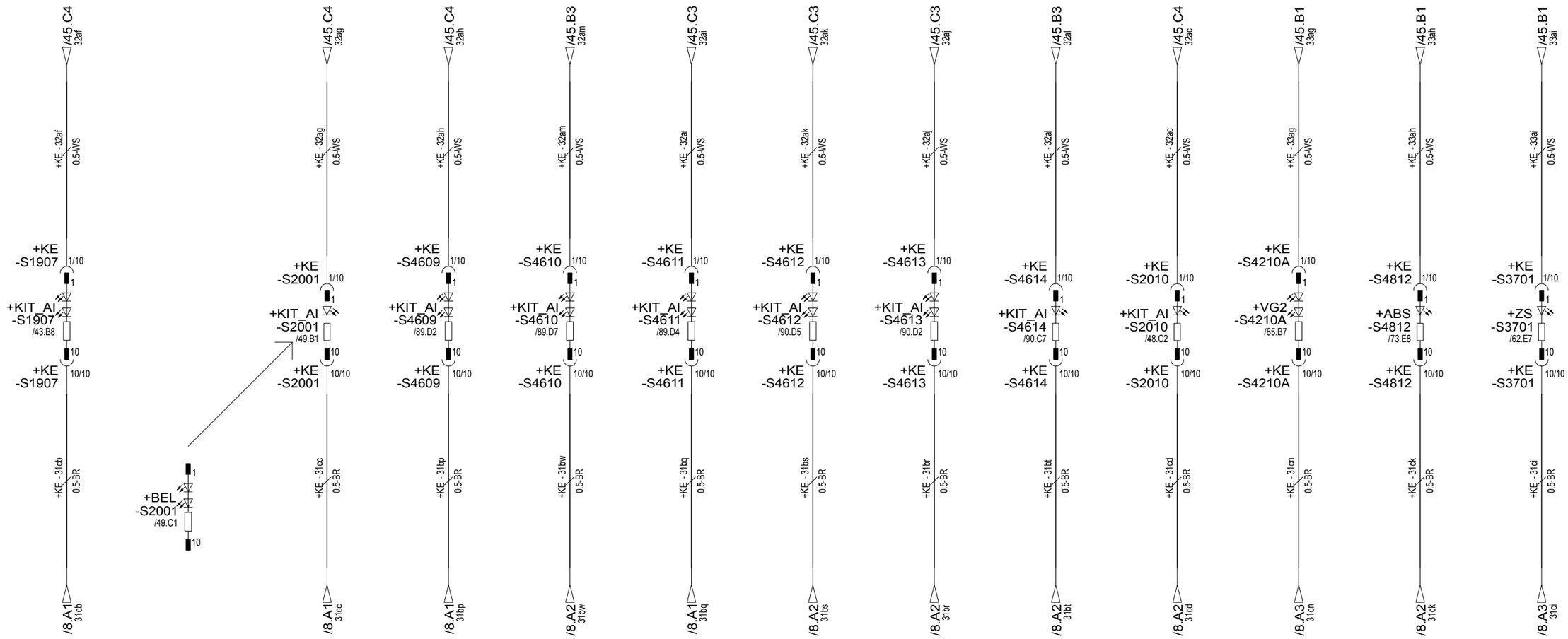

SCHALTERBELEUCHTUNG

Modify drawing only using E3 Series	INDEX	ÄNDERUNG	DATUM:	NAME
	_	W11403	12.04.2018	J. Hüther
	A	W11518	19.10.2018	J. Hüther

A3	DATUM	NAME:
BEARBEITET:	02.03.2018	J. Hüther
GEPRÜFT:		

TEREX Cranes

Identnummer 61839312

BESCHREIBUNG: E-PLAN 5AF UW S-PACE2 V6.1

BENENNUNG SEITE: SCHALTERBELEUCHTUNG

BAUREIHE:	5AF	ANLAGE:	=5AF
KRANTYP:	ALLE	ORT:	
VORGÄNGER:	51147912	BLATT:	104
		VON:	140

FÜR DIESES DOKUMENT UND DEN DARIN DARGESTELLTEN GEGENSTAND BEHALTEN WIR UNS ALLE RECHTE VOR. VERVIELFÄLTIGUNG, BEKANNTGABE AN DRITTE ODER VERWERTUNG SEINES INHALTES SIND OHNE UNSERE AUSDRÜCKLICHE ZUSTIMMUNG VERBOTEN
© TEREX

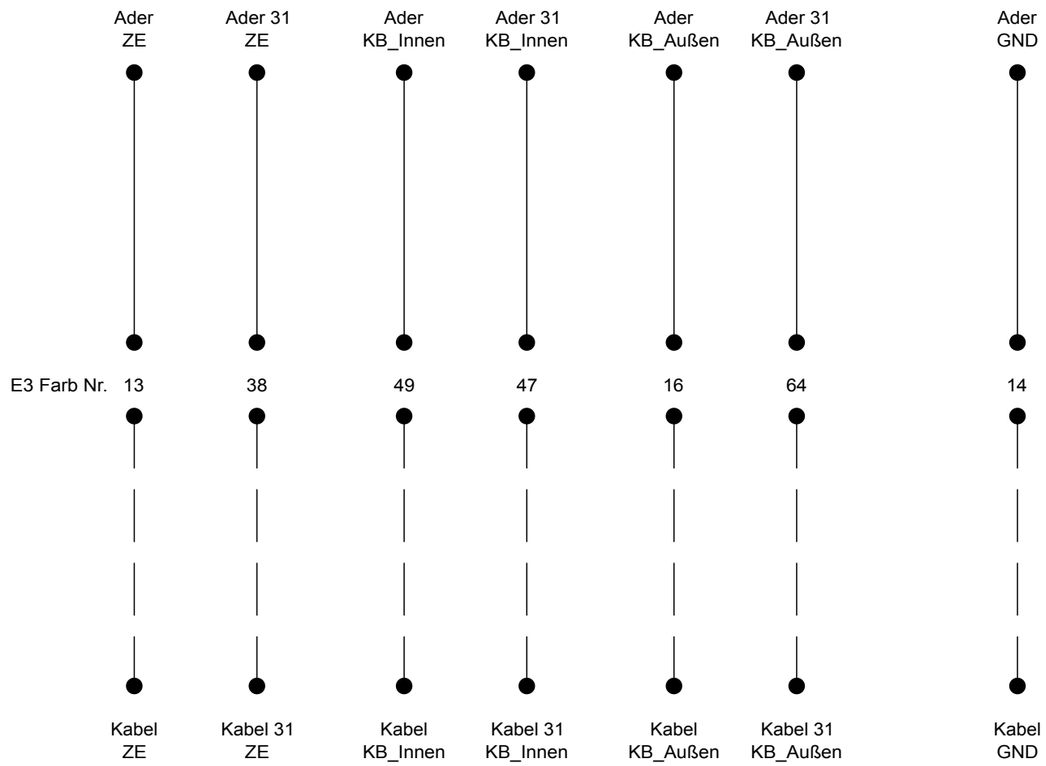

Kabel Verdrillt

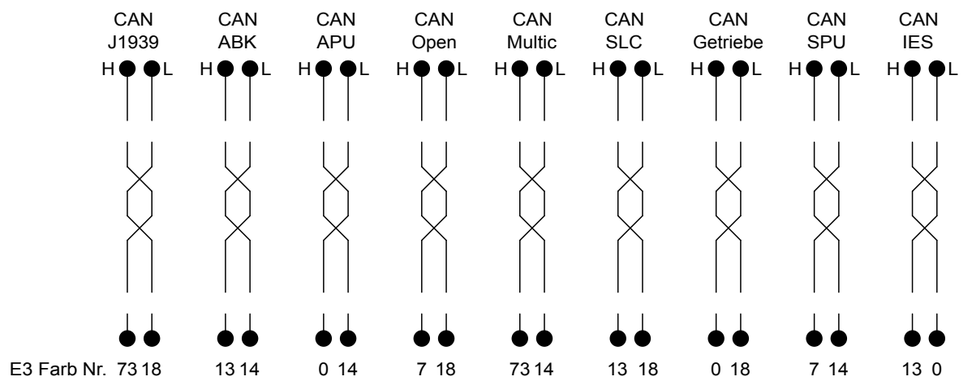

FÜR DIESES DOKUMENT UND DEN DARIN DARGESTELLTEN GEGENSTAND BEHALTEN WIR UNS ALLE RECHTE VOR. VERVIELFÄLTIGUNG, BEKANNTGABE AN DRITTE ODER VERWERTUNG SEINES INHALTES SIND OHNE UNSERE AUSDRÜCKLICHE ZUSTIMMUNG VERBOTEN
© TEREX

Modify drawing only using E3 Series

INDEX	ÄNDERUNG	DATUM:	NAME
_	W11403	12.04.2018	J. Hüther
A	W11518	19.10.2018	J. Hüther

A3	DATUM	NAME:
BEARBEITET:	02.03.2018	J. Hüther
GEPRÜFT:		

TEREX Cranes

Identnummer 61839312

BESCHREIBUNG: E-PLAN 5AF UW S-PACE2 V6.1

BENENNUNG SEITE: LINIE-FARBE

BAUREIHE:	5AF	ANLAGE:	=5AF
KRANTYP:	ALLE	ORT:	
VORGÄNGER:	51147912	BLATT:	105
		VON:	140

-F103	/64.A4	10A	SPANNUNGSVERSORGUNG LENKCOMPUTER MASTER HILK
-F104	/79.A4	10A	SPANNUNGSVERSORGUNG RETARDER, DIAGNOSE SCHNITTSTELLE RETARDER
-F105	/48.A5	10A	RUNDUMKENNLEUCHTE OW
-F106	/75.A1	15A	ABS-ANHÄNGERSTECKDOSE
-F107	/48.A3	10A	RUNDUMLEUCHTE
-F108	/73.A8	20A	SPANNUNGSVERSORGUNG ABS CONTROLLER
-F109	/27.A2	10A	SPANNUNGSVERSORGUNG STEUERUNG A0622 VBATP
-F110	/27.A3	15A	SPANNUNGSVERSORGUNG STEUERUNG A0622 VBATD1

-F201	/58.A2	15A	BEDIENEINHEIT; STEUERGERÄT; HEIZUNG UND KLIMA
-F202	/51.A7	10A	SPANNUNGSWANDLER 24V-12V, RADIO, STECKDOSEN
-F203	/51.A8	10A	STECKDOSEN
-F205	/80.A1	10A	SPANNUNGSVERSORGUNG ZF E-MODUL , GETRIEBE ECU,
			FAHRSCHALTER GETRIEBE DIAGNOSE, SCHNITTSTELLE GETRIEBE
-F206	/60.A2	15A	SPANNUNGSVERSORGUNG STANDHEIZUNG
-F207	/68.A4	10A	LENKCOMPUTER SLAVE HALK
-F208	/32.A8	10A	SPANNUNGSVERSORGUNG STEUERUNG MULTIC II
-F209	/30.A2	10A	SPANNUNGSVERSORGUNG STEUERUNG A0623 VBATP
-F210	/30.A3	15A	SPANNUNGSVERSORGUNG STEUERUNG A0623 VBATD1

-F301	/16.A1	5A	DIAGNOSE-STECKER, BATTERIETRENNSCHALTER,
			REIFENDRUCKÜBERWACHUNG, WEGFAHRSPERRE, ZÜNDSCHALTER
-F302	/13.A6	20A	SPANNUNGSVERSORGUNG ECU MOTOR SCANIA EMS
-F303	/13.A7	20A	SPANNUNGSVERSORGUNG ECU MOTOR SCANIA EMS
-F304	/50.A1	10A	KABINENBELEUCHTUNG, AMBIENTELICHT, TÜRÖFFNER AUSSEN
			VERRIEGELUNG / FREIGABE
-F305	/40.A7	5A	BELEUCHTUNGSANLAGE
-F306	/43.A4	5A	BREMSLICHT ANHÄNGER
-F307	/61.A3	20A	HEIZUNG KRAFTSTOFFVORFILTER
-F309	/7.A6	10A	TACHO, DATALOGGER, ZENTRALVERRIEGELUNG
			STANDHEIZUNG FUNKEMPFÄNGER, BATTERIETRENNSCHALTER
-F310	/24.A2	10A	SPANNUNGSVERSORGUNG STEUERUNG A0621 VBATP
-F311	/24.A2	15A	SPANNUNGSVERSORGUNG STEUERUNG A0621 VABTD1

-F401	/57.A2	10A	FENSTERHEBER RECHTS
-F402	/55.A3	10A	FENSTERHEBER LINKS
-F403	/38.A8	5A	ABSTÜTZKASTEN, ACTIA PROGRAMMIERSTECKER, STÜTZDRUCKERFASSUNG
			DIAGNOSE-STECKER CAN-OPEN, LÄNGENGEBER ABSTÜTZUNG
-F404	/14.A1	5A	DRUCKGEBER FESTSTELLBREMSE, DRUCKGEBER BREMSANLAGE,
			DIAGNOSE-STECKER ABS, OBD DIAGNOSE-STECKER, BELEUCHTUNGAUSLADEBEGRENZUNG, RÜCKLAUFFILTER LENKKREIS, GEBER WASSER IM KRAFTSTOFF, LÄNGENGEBER NIVEAU
-F405	/52.A1	15A	WASCHPUMPE, SCHEIBENWISCHER, HUPE
-F406	/50.A7	5A	HEIZUNG GEBLÄSE, BEDIENEINHEIT, STEUERGERÄT, HEIZUNG UND KLIMA
			SITZHEIZUNG, ZUSATZBELEUCHTUNG, RUNDUMLEUCHTE, NEBELLEUCHTE, BLINKER, BELEUCHTUNG, HUPE
-F407	/50.A8	5A	DATALOGGER, TACHO
-F408	/50.A8	5A	UHL LENKUNG, SPIEGELVERSTELLUNG, SPIEGELHEIZUNG
-F410	/72.A2	5A	NOTBETRIEB, HYDRAULIKAGGREGAT, ANFAHRHILFE, LÄNGSDIFFERENTIALSPERRE,
			QUERDIFFERENTIALSPERRE, STRAßENGANG, GELÄNDEGANG, NIVEAUVERSTELLUNG, FEDERSPEICHER SPERREN
-F412	/77.A2	25A	ZUSATZ LÜFTER SCANIA MOTOR NUR P82200

-F501	/64.A2	10A	SPANNUNGSVERSORGUNG LENKCOMPUTER MASTER HILK
-F502	/73.A5	20A	KRAN ABS-ECU, ABS-ANHÄNGER, ABS- WARNLEUCHTE
-F503	/79.A2	10A	RETARDER ECU
-F504	/80.A2	10A	ZF E-MODUL, GETRIEBE ECU, FAHRSCHALTER GETRIEBE, DIAGNOSE DISPLAY
-F505	/68.A2	10A	SPANNUNGSVERSORGUNG LENKCOMPUTER SLAVE HALK
-F506	/13.A4	10A	ZÜNDUNG MOTOR ECU ACM2 + MCM2
-F507	/13.A4	20A	SPANNUNGSVERSORGUNG ECU MOTOR SCANIA SCR
-F508	/13.A5	10A	ZÜNDUNG MOTOR ECU CPC4, MOTOR / RETARDER BREMSE
-F509	/75.A2	10A	ABS-ANHÄNGERSTECKDOSE

-F601	/24.A5	15A	SPANNUNGSVERSORGUNG STEUERUNG A0621 VBATD2
-F602	/24.A6	15A	SPANNUNGSVERSORGUNG STEUERUNG A0621 VBATD3
-F603	/24.A8	15A	SPANNUNGSVERSORGUNG STEUERUNG A0621 VBATD4
-F604	/25.A2	15A	SPANNUNGSVERSORGUNG STEUERUNG A0621 VBATD5
-F605	/25.A4	15A	SPANNUNGSVERSORGUNG STEUERUNG A0621 VBATD6
-F606	/25.A5	15A	SPANNUNGSVERSORGUNG STEUERUNG A0621 VBATD7
-F607	/25.A7	15A	SPANNUNGSVERSORGUNG STEUERUNG A0621 VBATF1
-F608	/26.A1	15A	SPANNUNGSVERSORGUNG STEUERUNG A0621 VBATF2
-F609	/26.A3	15A	SPANNUNGSVERSORGUNG STEUERUNG A0621 VBATF3
-F610	/26.A5	15A	SPANNUNGSVERSORGUNG STEUERUNG A0621 VBATF4
-F611	/26.A7	15A	SPANNUNGSVERSORGUNG STEUERUNG A0624 +VBAT
-F612	/26.A7	15A	SPANNUNGSVERSORGUNG STEUERUNG A0624 +VAMS

-F701	/27.A5	15A	SPANNUNGSVERSORGUNG STEUERUNG A0622 VBATD2
-F702	/27.A6	15A	SPANNUNGSVERSORGUNG STEUERUNG A0622 VABTD3
-F703	/27.A8	15A	SPANNUNGSVERSORGUNG STEUERUNG A0622 VBATD4
-F704	/28.A2	15A	SPANNUNGSVERSORGUNG STEUERUNG A0622 VBATD5
-F705	/28.A3	15A	SPANNUNGSVERSORGUNG STEUERUNG A0622 VBATD6
-F706	/28.A5	15A	SPANNUNGSVERSORGUNG STEUERUNG A0622 VABTD7
-F707	/28.A7	15A	SPANNUNGSVERSORGUNG STEUERUNG A0622 VBATF1
-F708	/29.A2	15A	SPANNUNGSVERSORGUNG STEUERUNG A0622 VBATF2
-F709	/29.A3	15A	SPANNUNGSVERSORGUNG STEUERUNG A0622 VBATF3
-F710	/29.A5	15A	SPANNUNGSVERSORGUNG STEUERUNG A0622 VBATF4
-F711	/29.A7	15A	SPANNUNGSVERSORGUNG STEUERUNG A0625 +VBAT
-F712	/29.A8	15A	SPANNUNGSVERSORGUNG STEUERUNG A0625 +VAMS

-F801	/30.A5	15A	SPANNUNGSVERSORGUNG STEUERUNG A0623 VBATD2
-F802	/30.A7	15A	SPANNUNGSVERSORGUNG STEUERUNG A0623 VBATD3
-F803	/30.A8	15A	SPANNUNGSVERSORGUNG STEUERUNG A0623 VBATD4
-F804	/31.A2	15A	SPANNUNGSVERSORGUNG STEUERUNG A0623 VBATD5
-F805	/31.A4	15A	SPANNUNGSVERSORGUNG STEUERUNG A0623 VBATD6
-F806	/31.A5	15A	SPANNUNGSVERSORGUNG STEUERUNG A0623 VBATD7
-F807	/31.A7	15A	SPANNUNGSVERSORGUNG STEUERUNG A0623 VBATF1
-F808	/32.A2	15A	SPANNUNGSVERSORGUNG STEUERUNG A0623 VBATF2
-F809	/32.A3	15A	SPANNUNGSVERSORGUNG STEUERUNG A0623 VBATF3
-F810	/32.A5	15A	SPANNUNGSVERSORGUNG STEUERUNG A0623 VBATF4
-F811	/32.A7	10A	SPANNUNGSVERSORGUNG STEUERUNG MULTIC II

FÜR DIESES DOKUMENT UND DEN DARIN DARGESTELLTEN GEGENSTAND BEHALTEN WIR UNS ALLE RECHTE VOR. VERVIELFÄLTIGUNG, BEKANNTGABE AN DRITTE ODER VERWERTUNG SEINES INHALTES SIND OHNE UNSERE AUSDRÜCKLICHE ZUSTIMMUNG VERBOTEN
© TEREX

Modify drawing only using E3 Series

INDEX	ÄNDERUNG	DATUM:	NAME
_	W11403	12.04.2018	J. Hüther
A	W11518	19.10.2018	J. Hüther

A3	DATUM	NAME:
BEARBEITET:	02.03.2018	J. Hüther
GEPRÜFT:		

TEREX Cranes

Identnummer 61839312

BESCHREIBUNG: E-PLAN 5AF UW S-PACE2 V6.1

BENENNUNG SEITE: ÜBERSICHT SICHERUNGEN

BAUREIHE:	5AF	ANLAGE:	=5AF
KRANTYP:	ALLE	ORT:	
VORGÄNGER:	51147912	BLATT:	106
		VON:	140

-F901	/64.A1	5A	SPANNUNGSVERSORGUNG LENKCOMPUTER MASTER HILK
-F902	/58.D3	2A	BEDIENEINHEIT, STEUERGERÄT, HEIZUNG UND KLIMA
-F903	/58.D3	2A	KLIMAANLAGE, OPTION ZUSATZ LÜFTER SCANIA MOTOR
-F905	/68.A6	10A	SPANNUNGSVERSORGUNG LENKCOMPUTER SLAVE HALK
-F906	/62.A4	10A	LUFTTROCKNER
-F907	/64.A6	10A	SPANNUNGSVERSORGUNG LENKCOMPUTER MASTER HILK

-F1001	/13.A1	20A	SPANNUNGSVERSORGUNG ECU MOTOR SCANIA VGT_SCR
-F1002	/13.A2	20A	SPANNUNGSVERSORGUNG ECU MOTOR SCANIA SCR
-F1005	/102.D8	2A	RESERVE SICHERUNG
-F1006	/102.D8	5A	RESERVE SICHERUNG
-F1007	/102.E8	10A	RESERVE SICHERUNG
-F1008	/102.F8	15A	RESERVE SICHERUNG
-F1009	/102.D8	20A	RESERVE SICHERUNG
-F1010	/102.D8	25A	RESERVE SICHERUNG
-F1011	/102.E8	10A	RESERVE SICHERUNG
-F1012	/102.F8	15A	RESERVE SICHERUNG

-R101	/75.B8	270Ω-2W	ABS NACHLAUFACHSE
-R103	/35.D7	120Ω-1/4W	ACTIA Programmierstecker
-R104	/38.A2	120Ω-1/4W	ABSTÜTZKASTEN LINKS
-R105	/81.D2	470Ω-2W	FAHRSCHALTER GETRIEBE
-R106	/44.C1	4K7Ω-1/4W	TAGFAHRLICHT REDUZIERT
-R107	/18.E5	3K3Ω-1/4W	TÜR ANTRIEB RECHTS NICHT GESCHLOSSEN
-R108	/18.E6	3K3Ω-1/4W	TÜR ANTRIEB LINKS NICHT GESCHLOSSEN
-R110	/75.B6	1kΩ-2W	ABS ANHÄNGER
-R111	/69.F3	120Ω-1/4W	SUB-D DIAGNOSE-STECKER SLC CAN
-R112	/75.B5	1kΩ-2W	ABS FAHRZEUG

-R201	/15.A2	4K7Ω-1/4W	BREMSBELAGSCHALTER ACHSE 1 LINKS
-R202	/15.A4	4K7Ω-1/4W	BREMSBELAGSCHALTER ACHSE 1 RECHTS
-R203	/15.A7	4K7Ω-1/4W	BREMSBELAGSCHALTER ACHSE 3 LINKS
-R204	/15.A9	4K7Ω-1/4W	BREMSBELAGSCHALTER ACHSE 3 RECHTS
-R205	/73.D3	560Ω-2W	ANFAHRHILFE AKTIV
-R209	/80.B5	470Ω-2W	ANFORDERUNG NEBENABTRIEB

-F1001A	/7.C2	80A	KABINENELEKTRIK HAUPTKREIS NR. 130
-F1001B	/7.C2	150A	BATTERIEKASTEN GENERATOR KREIS ZU BATTERIE
-F1001C	/7.C3	100A	BATTERIEKASTEN HAUPTSICHERUNGEN OW
-F1001D	/7.C3	80A	KABINENELEKTRIK HAUPTKREIS NR. 230

-F1002A	/7.A2	60A	KABINENELEKTRIK HAUPTKREIS NR. 130
-F1002B	/7.A4	60A	KABINENELEKTRIK HAUPTKREIS NR. 230

-V101	/18.B7	2.5A-200V	ZÜNDUNG OW
-V102	/18.C8	2.5A-200V	ZEITRELAIS TÜR GEÖFFNET
-V103	/18.B8	2.5A-200V	ZENTRALVERRIEGELUNG
-V104	/18.C3	2.5A-200V	SPANNUNGSVERSORGUNG GRUPPE A0621, A0623, A0624, P0401
-V105	/18.E4	2.5A-200V	SPANNUNGSVERSORGUNG GRUPPE A0621, A0623, A0624, P0401
-V106	/18.B9	2.5A-200V	ZENTRALVERRIEGELUNG 3. TASTER
-V108	/17.B4	2.5A-200V	LUFTABSPERRKLAPPE
-V109	/18.B3	2.5A-200V	FERNLICHT
-V110	/18.B4	2.5A-200V	BELEUCHTUNG
-V111	/18.B5	2.5A-200V	WARNBLINKER
-V112	/18.B6	2.5A-200V	ZÜNDUNG UW

-V201	/18.C1	2.5A-200V	SPANNUNGSVERSORGUNG GRUPPE A0622, A0625
-V202	/18.C2	2.5A-200V	SPANNUNGSVERSORGUNG GRUPPE A0622, A0625
-V209	/102.D9	2.5A-200V	RESERVE DIODE
-V210	/102.E9	2.5A-200V	RESERVE DIODE
-V211	/102.E9	2.5A-200V	RESERVE DIODE
-V212	/102.F9	2.5A-200V	RESERVE DIODE

FÜR DIESES DOKUMENT UND DEN DARIN DARGESTELLTEN GEGENSTAND BEHALTEN WIR UNS ALLE RECHTE VOR. VERVIELFÄLTIGUNG, BEKANNTGABE AN DRITTE ODER VERWERTUNG SEINES INHALTES SIND OHNE UNSERE AUSDRÜCKLICHE ZUSTIMMUNG VERBOTEN
© TEREX

Modify drawing only using E3 Series

INDEX	ÄNDERUNG	DATUM:	NAME
_	W11403	12.04.2018	J. Hüther
A	W11518	19.10.2018	J. Hüther

A3	DATUM	NAME:
BEARBEITET:	02.03.2018	J. Hüther
GEPRÜFT:		

TEREX Cranes

Identnummer 61839312

BESCHREIBUNG: E-PLAN 5AF UW S-PACE2 V6.1

BENENNUNG SEITE: ÜBERSICHT WIDERSTÄNDE; DIODEN

BAUREIHE:	5AF	ANLAGE:	=5AF
KRANTYP:	ALLE	ORT:	
VORGÄNGER:	51147912	BLATT:	107
		VON:	140

-A0621 +KE/2.D7

X1A	1	VREF_OUT		Sensor reference voltage 5-15V	
X1A	2	UN_03 100R-2k	KRAFTSTOFFSTAND	Universal input (HS, LS or resistor 100R-2k)	/87.A6
X1A	3	5V VREF_OUT	5V REFERENZSPANNUNG GASPEDAL	Sensor reference voltage 5V	/11.F8
X1A	4	UN_02 400R-10k	BREMSBELAG VORNE LINKS	Universal input (HS, LS or resistor 400R-10k)	/15.B1
X1A	5	GND_SENSE	MASSE	Ground sense input	/24.E4
X1A	6	GND_SIGNAL	MASSE	Ground	/24.E5
X1A	7	HSD_DIG4_20 VBATD7_F606-15A		High side digital 4A	
X1A	8	UN_01 20-200R	KRAFTSTOFFTEMPERATUR	Universal input (HS, LS or resistor 20-200R)	/87.A7
X1A	9	UN_04 400R-10k	AUßENTEMPERATUR	Universal input (HS, LS or resistor 400R-10k)	/77.A9
X1A	10	AN_01 0-5V	GASPEDAL 5-0V	Analog voltage input	/11.F7
X1A	11	UN_05 GR_E-HS	ZÜNDSCHLOSS ZÜNDUNG	Universal input (0-32V, HS or LS)	/10.A3
X1A	12	GND_SIGNAL	MASSE	Ground	/24.E5
X1A	13	CAN_ID0	MASSE	CAN ID input	/24.E1
X1A	14	WUI	WAKE-UP SPU1	Wake-up input	/18.C3
X1A	15	UN_06 GR_E-HS	ZÜNDUNG OW	Universal input (0-32V, HS or LS)	/10.D7
X1A	16	AN_02 0-5V	GASPEDAL 0-5V	Analog voltage input	/11.F7
X1A	17	UN_07 GR_E-HS	MOTOR START	Universal input (0-32V, HS or LS)	/10.A4
X1A	18	AN_03 0-32V		Analog voltage input	
X1A	19	VBATD7 F606-15A	SPANNUNGSVERSORGUNG	Supply rail-digital outputs	/25.D5
X1A	20	VBATP F310-10A	SPANNUNGSVERSORGUNG	Supply rail (permanent)-internal supplies	/24.D1
X1A	21	UN_08 GR_E-HS	FEDERUNG REDUZIERT	Universal input (0-32V, HS or LS)	/93.F2
X1A	22	HSD_DIG4_19 VBATD7_F606-15A	HUPE 2	High side digital 4A	/52.C2
X1A	23	HSD_DIG4_18 VBATD7_F606-15A	HUPE 1	High side digital 4A	/52.C1
X1A	24	HSD_DIG4_17 VBATD7_F606-15A	MAGNETVENTIL GELÄNDEGANG	High side digital 4A	/85.D8
X1A	25	VBATD7 F606-15A	SPANNUNGSVERSORGUNG	Supply rail-digital outputs	/25.D6
X1A	26	VBATB		Supply rail-internal&sensor reference voltage	

X1B	1	HSD_DIG2_04 VBATD1_F311-15A	VERRIEGELUNG BATTERIETRENNUNG	High side digital 2A	/63.B8
X1B	2	HSD_DIG2_03 VBATD1_F311-15A	RADIO EINSCHALTEN	High side digital 2A	/10.D6
X1B	3	HSD_DIG2_02 VBATD1_F311-15A		High side digital 2A	
X1B	4	HSD_DIG2_01 VBATD1_F311-15A		High side digital 2A	
X1B	5	GND_SIGNAL	MASSE	Ground	/24.E6
X1B	6	HSD_PWM4_03 VBATF_F608-15A		High side PWM 4A	
X1B	7	LSD_DIG_02	SCHNELLSTOP	Low side 4A	/17.A3
X1B	8	LSD_DIG_01	ANFORDERUNG NEBENABTRIEB	Low side 4A	/80.B4
X1B	9	HSD_PWM4_02 VBATF1_F607-15A		High side PWM 4A	
X1B	10	HSD_PWM4_04 VBATF1_F607-15A		High side PWM 4A	
X1B	11	UN_13 GR_J-HS	SCHALTER ABBLENDLICHT	Universal input (0-32V, HS or LS)	/40.B5
X1B	12	UN_15 GR_J-HS	ABBLENDLICHT	Universal input (0-32V, HS or LS)	/40.B2
X1B	13	UN_12 400-10k	ZENTRALVERRIEGELUNG ENTRIEGELT	Universal input (HS, LS or resistor 400R-10k)	/53.A1
X1B	14	UN_14 GR_J-HS	SCHALTER STANDLICHT	Universal input (0-32V, HS or LS)	/40.B4
X1B	15	UN_16 GR_J-HS	BETÄTIGUNG HUPE	Universal input (0-32V, HS or LS)	/52.E3
X1B	16	CAN1_120		CAN termination resistor-connect to CAN low to activate	
X1B	17	CAN1_LO	CAN LOW	CAN low	/100.D4
X1B	18	VBATD1 F311-15A	SPANNUNGSVERSORGUNG	Supply rail-digital outputs	/24.D2
X1B	19	AN_04 0-32V		Analog voltage input	
X1B	20	UN_09 20-200R	HYDRAULIKÖLTEMPERATUR	Universal input (HS, LS or resistor 20-200R)	/88.A4
X1B	21	AN_05 0-32V	TÜR ANTRIEB LINKS NICHT GESCHLOSSEN	Analog voltage input	/18.D6
X1B	22	UN_10 400R-10k	BREMSBELAG VORNE RECHTS	Universal input (HS, LS or resistor 400R-10k)	/15.B3
X1B	23	UN_11 100R-2k	HYDRAULIKÖLNIVEAU	Universal input (HS, LS or resistor 100R-2k)	/88.A4
X1B	24	AN_06 0-32V	TÜR ANTRIEB RECHTS NICHT GESCHLOSSEN	Analog voltage input	/18.D5
X1B	25	CAN1_LO		CAN low	
X1B	26	VBATD1 F311-15A	SPANNUNGSVERSORGUNG	Supply rail-digital outputs	/24.D3
X1B	27	HSD_DIG2_05 VBATD1_F311-15A	RELAIS ZÜNDUNG ELEKTRONIK	High side digital 2A	/10.D8
X1B	28	HSD_DIG2_07 VBATD1_F311-15A	LASTRELAIS ZÜNDUNG	High side digital 2A	/10.D9
X1B	29	HSD_DIG2_08 VBATD1_F311-15A		High side digital 2A	
X1B	30	HSD_DIG2_06 VBATD1_F311-15A	SPANNUNGSVERSORGUNG GRUPPE A0621, A0623, A0624, P0401	High side digital 2A	/18.D3
X1B	31	HSD_PWM4_01		High side PWM 4A	
X1B	32	VBATF1 F607-15A	SPANNUNGSVERSORGUNG	Supply rail-PWM outputs	/25.D7
X1B	33	VBATF1 F607-15A	SPANNUNGSVERSORGUNG	Supply rail-PWM outputs	/25.D8
X1B	34	CAN1_HI	CAN HIGH	CAN high	/100.D3

FÜR DIESES DOKUMENT UND DEN DARIN DARGESTELLTEN GEGENSTAND BEHALTEN WIR UNS ALLE RECHTE VOR. VERVIELFÄLTIGUNG, BEKANNTGABE AN DRITTE ODER VERWERTUNG SEINES INHALTES SIND OHNE UNSERE AUSDRÜCKLICHE ZUSTIMMUNG VERBOTEN
© TEREX

Modify drawing only using E3 Series

INDEX	ÄNDERUNG	DATUM:	NAME
_	W11403	12.04.2018	J. Hüther
A	W11518	19.10.2018	J. Hüther

A3	DATUM	NAME:
BEARBEITET:	02.03.2018	J. Hüther
GEPRÜFT:		

TEREX Cranes

Identnummer 61839312

BESCHREIBUNG: E-PLAN 5AF UW S-PACE2 V6.1

BENENNUNG SEITE: ÜBERSICHT ACTIA STEUERUNG A0621

BAUREIHE:	5AF	ANLAGE:	=5AF
KRANTYP:	ALLE	ORT:	
VORGÄNGER:	51147912	BLATT:	108
		VON:	140

-A0621 +KE/2.D7

X2A	1	HSD_DIG2_13 VBATD2_F601-15A	RÜCKFAHRLEUCHTE LINKS	High side digital 2A	/48.A7
X2A	2	HSD_DIG2_14 VBATD2_F601-15A	AUFSTIEGSBELEUCHTUNG LINKS	High side digital 2A	/56.A8
X2A	3	HSD_PWM4_05 VBATF3_F609-15A		High side PWM 4A	
X2A	4	HSD_PWM4_08 VBATF4_F610-15A		High side PWM 4A	
X2A	5	HSD_PWM4_07 VBATF4_F610-15A		High side PWM 4A	
X2A	6	LSD_DIG_04	SAFETY MASSE	Low side 4A	/94.F2
X2A	7	VBATF2 F608-15A	SPANNUNGSVERSORGUNG	Supply rail-PWM outputs	/26.D1
X2A	8	VBATD2 F601-15A	SPANNUNGSVERSORGUNG	Supply rail-digital outputs	/24.D4
X2A	9	AN_09 0-5V	FESTSTELLBREMSE VORNE	Analog voltage input	/14.F2
X2A	10	UN_19 GR_K-HS	FERNLICHT	Universal input (0-32V, HS or LS)	/40.B3
X2A	11	UN_17 GR_K-HS	BLINKER LINKS	Universal input (0-32V, HS or LS)	/40.B1
X2A	12	UN_20 GR_K-HS	NEBELSCHEINWERFER	Universal input (0-32V, HS or LS)	/43.F9
X2A	13	VBATF2 F608-15A	SPANNUNGSVERSORGUNG	Supply rail-PWM outputs	/26.D2
X2A	14	VBATD2 F601-15A	SPANNUNGSVERSORGUNG	Supply rail-digital outputs	/24.D5
X2A	15	CAN4_LO	CAN LOW	CAN low	/35.E2
X2A	16	AN_07 0-32V	MOTOR LÄUFT	Analog voltage input	/7.A8
X2A	17	UN_18 GR_K-HS	BLINKER RECHTS	Universal input (0-32V, HS or LS)	/40.B2
X2A	18	AN_08 0-32V	ZENTRALVERRIEGELUNG VERRIEGELT	Analog voltage input	/53.A3
X2A	19	HSD_DIG2_10 VBATD2_F601-15A	TAGFAHRLICHT REDUZIERT	High side digital 2A	/44.A1
X2A	20	HSD_PWM4_06 VBATF3_F609-15A		High side PWM 4A	
X2A	21	CAN4_HI	CAN HIGH	CAN high	/35.E1
X2A	22	GND_SIGNAL	MASSE	Ground	/24.E7
X2A	23	LSD_DIG_03	SAFETY MASSE	Low side 4A	/85.D1
X2A	24	HSD_DIG2_11 VBATD2_F601-15A		High side digital 2A	
X2A	25	HSD_DIG2_12 VBATD2_F601-15A	SEITENMARKIERUNG LINKS	High side digital 2A	/46.A3
X2A	26	HSD_DIG2_09 VBATD2_F601-15A	FREIGABE SCHALTUNG	High side digital 2A	

X2B	1	CAN2_HI	CAN HIGH	CAN high	/34.E1
X2B	2	VBATD3 F602-15A	SPANNUNGSVERSORGUNG	Supply rail-digital outputs	/24.D5
X2B	3	LSD_DIG_05	SAFETY MASSE	Low side 4A	/94.F6
X2B	4	LSD_DIG_06	SAFETY MASSE	Low side 4A	/94.F4
X2B	5	HSD_PWM2_05 VBATF3_F609-15A		High side PWM 2A	
X2B	6	HSD_PWM2_04 VBATF2_F608-15A	UMSCHALTUNG LENKKREIS 2	High side PWM 2A	/94.A7
X2B	7	HSD_PWM2_03 VBATF2_F608-15A	UMSCHALTUNG LENKKREIS 1	High side PWM 2A	/94.A6
X2B	8	HSD_PWM2_01 VBATF1_F607-15A	ABSTÜTZUNG AUSFAHREN	High side PWM 2A	/94.A2
X2B	9	VBATF3 F609-15A	SPANNUNGSVERSORGUNG	Supply rail-PWM outputs	/26.D3
X2B	10	CAN2_LO	CAN LOW	CAN low	/34.E2
X2B	11	VBATD3 F602-15A	SPANNUNGSVERSORGUNG	Supply rail-digital outputs	/24.D6
X2B	12	UN_23 GR_L-HS	TASTER RUNDUMLEUCHTE	Universal input (0-32V, HS or LS)	/48.D2
X2B	13	UN_22 GR_L-HS	WARNBLINKEN	Universal input (0-32V, HS or LS)	/40.A8
X2B	14	UN_24 GR_L-HS		Universal input (0-32V, HS or LS)	
X2B	15	UN_21 GR_L-HS	NEBELSCHLUSSLEUCHTE	Universal input (0-32V, HS or LS)	/43.F8
X2B	16	AN_10 0-5V	FESTSTELLBREMSE HINTEN	Analog voltage input	/14.E4
X2B	17	VBATF3 F609-15A	SPANNUNGSVERSORGUNG	Supply rail-PWM outputs	/26.D4
X2B	18	CAN2_LO	CAN LOW	CAN low	/34.E2
X2B	19	CAN2_120	ABSCHLUSSWIDERSTAND	CAN termination resistor	/34.E1
X2B	20	AN_11 0-32V	TÜR OFFEN	Analog voltage input	/18.D7
X2B	21	ACIN_01	NIVEAU VORNE RECHTS	Analog current input	/91.A3
X2B	22	FIN_DI_04		Frequency input	
X2B	23	ACIN_02	NIVEAU HINTEN LINKS	Analog current input	/91.A2
X2B	24	ACIN_03	NIVEAU HINTEN RECHTS	Analog current input	/91.A4
X2B	25	HSD_PWM2_02 VBATF1_F607-15A	ABSTÜTZUNG EINFAHREN	High side PWM 2A	/94.A3
X2B	26	HSD_DIG4_03 VBATD3_F602-15A	BREMSLICHT LINKS	High side digital 4A	/43.A1
X2B	27	HSD_DIG4_02 VBATD3_F602-15A		High side digital 4A	
X2B	28	HSD_DIG4_04 VBATD3_F602-15A	BLINKER LINKS VORNE	High side digital 4A	/42.A1
X2B	29	HSD_DIG4_01 VBATD3_F602-15A	BEGRENZUNGSLEUCHTE POT.33	High side digital 4A	/45.A2
X2B	30	GND_SIGNAL	MASSE	Ground	/24.E8
X2B	31	FIN_DI_01		Frequency input	
X2B	32	FIN_DI_02		Frequency input	
X2B	33	FIN_DI_03		Frequency input	
X2B	34	HSD_PWM2_06 VBATF3_F609-15A		High side PWM 2A	

FÜR DIESES DOKUMENT UND DEN DARIN DARGESTELLTEN GEGENSTAND BEHALTEN WIR UNS ALLE RECHTE VOR. VERVIELFÄLTIGUNG, BEKANNTGABE AN DRITTE ODER VERWERTUNG SEINES INHALTES SIND OHNE UNSERE AUSDRÜCKLICHE ZUSTIMMUNG VERBOTEN
© TEREX

Modify drawing only using E3 Series

INDEX	ÄNDERUNG	DATUM:	NAME
	W11403	12.04.2018	J. Hüther
A	W11518	19.10.2018	J. Hüther

A3

	DATUM	NAME:
BEARBEITET:	02.03.2018	J. Hüther
GEPRÜFT:		

TEREX Cranes

Identnummer 61839312

BESCHREIBUNG: E-PLAN 5AF UW S-PACE2 V6.1

BENENNUNG SEITE: ÜBERSICHT ACTIA STEUERUNG A0621

BAUREIHE:	5AF	ANLAGE:	=5AF
KRANTYP:	ALLE	ORT:	
VORGÄNGER:	51147912	BLATT:	109
		VON:	140

-A0621 +KE/2.D7

X3A	1	VBATD4 F603-15A	SPANNUNGSVERSORGUNG	Supply rail-digital outputs	/24.D7
X3A	2	HSD_PWM2_07 VBATF4_F610-15A		High side PWM 2A	
X3A	3	HSD_PWM2_11 VBATF4_F610-15A		High side PWM 2A	
X3A	4	LSD_DIG_07		Low side 4A	
X3A	5	LSD_DIG_08		Low side 4A	
X3A	6	HSD_PWM2_12 VBATF4_F610-15A	FEDERSPEICHER HINTEN RECHTS	High side PWM 2A	/93.A8
X3A	7	VBATF4 F610-15A	SPANNUNGSVERSORGUNG	Supply rail-PWM outputs	/26.D4
X3A	8	VBATD4 F603-15A	SPANNUNGSVERSORGUNG	Supply rail-digital outputs	/24.D8
X3A	9	CAN_ID1	MASSE	CAN ID input	/24.E2
X3A	10	FIN_DI_06		Frequency input	
X3A	11	UN_25 GR_M-LS		Universal input (0-32V, HS or LS)	
X3A	12	FIN_DI_07		Frequency input	
X3A	13	VBATF4 F610-15A	SPANNUNGSVERSORGUNG	Supply rail-PWM outputs	/26.D5
X3A	14	HSD_PWM2_08 VBATF4_F610-15A	FEDERSPEICHER HINTEN RECHTS REDUZIERT	High side PWM 2A	/93.A9
X3A	15	CAN_ID2	MASSE	CAN ID input	/24.E3
X3A	16	AN_13 0-32V	ZÜNDSCHLOSS PARKSTELLUNG	Analog voltage input	/10.A3
X3A	17	UN_26 GR_M-LS	RÜCKMELDUNG ZUSCHALTUNG ACHSE	Universal input (0-32V, HS or LS)	/83.C6
X3A	18	FIN_DI_08		Frequency input	
X3A	19	HSD_PWM2_10 VBATF3_F609-15A	FEDERSPEICHER VORNE LINKS	High side PWM 2A	/92.A3
X3A	20	HSD_DIG4_06 VBATD4_F603-15A	BLINKER LINKS HINTEN	High side digital 4A	/42.A4
X3A	21	HSD_DIG4_05 VBATD4_F603-15A	BLINKER LINKS SEITLICH	High side digital 4A	/42.A2
X3A	22	AN_12 0-32V	TÜR OFFEN	Analog voltage input	
X3A	23	GND_SIGNAL	MASSE	Ground	/25.E2
X3A	24	HSD_DIG4_08 VBATD4_F603-15A	ZUSATZBLINKER LINKS	High side digital 4A	/42.A3
X3A	25	HSD_DIG4_07 VBATD4_F603-15A	BLINKER LINKS ANHÄNGER	High side digital 4A	/42.A4
X3A	26	HSD_PWM2_09 VBATF3_F609-15A	FEDERSPEICHER VORNE LINKS REDUZIERT	High side PWM 2A	/92.A4

X3B	1	HSD_DIG4_10 VBATD5_F604-15A	NEBELSCHLUSSLEUCHTE	High side digital 4A	/43.A7
X3B	2	VBATD6 F605-15A	SPANNUNGSVERSORGUNG	Supply rail-digital outputs	/25.D4
X3B	3	VBATD6 F605-15A	SPANNUNGSVERSORGUNG	Supply rail-digital outputs	/25.D4
X3B	4	HSD_DIG4_09 VBATD5_F604-15A		High side digital 4A	
X3B	5	HSD_DIG4_14 VBATD6_F605-15A	FREIGABE SCHNELLSTOP	High side digital 4A	/17.A4
X3B	6	HSD_DIG4_13 VBATD6_F605-15A		High side digital 4A	
X3B	7	HSD_DIG4_15 VBATD6_F605-15A	NEBENABTRIEB EINSCHALTEN	High side digital 4A	/80.A7
X3B	8	VBATD5 F604-15A	SPANNUNGSVERSORGUNG	Supply rail-digital outputs	/25.D2
X3B	9	VBATD5 F604-15A	SPANNUNGSVERSORGUNG	Supply rail-digital outputs	/25.D3
X3B	10	HSD_DIG4_16 VBATD6_F605-15A	MAGNETVENTIL STRAßENGANG	High side digital 4A	/85.D7
X3B	11	ACIN_04	NIVEAU VORNE LINKS	Analog current input	/91.A1
X3B	12	ACIN_06	DRUCK FEDERUNG HINTEN LINKS	Analog current input	/91.A7
X3B	13	UN_29 GR_N-LS	TEMPOMAT AUS	Universal input (0-32V, HS or LS)	/78.E5
X3B	14	UN_32	FREIGABE NEBENABTRIEB	Universal input (0-32V, HS or LS)	/80.A8
X3B	15	UN_30 GR_N-LS	TEMPOMAT EIN/AUS	Universal input (0-32V, HS or LS)	/78.E5
X3B	16	ACIN_05	DRUCK FEDERUNG VORNE RECHTS	Analog current input	/91.A6
X3B	17	HSD_DIG4_12 VBATD5_F604-15A	TAGFAHRLICHT	High side digital 4A	/44.A2
X3B	18	ACIN_11		Analog current input	
X3B	19	FIN_DI_05		Frequency input	
X3B	20	ACIN_08	DRUCK FEDERUNG VORNE LINKS	Analog current input	/91.A5
X3B	21	UN_28 GR_M-LS	TEMPOMAT +	Universal input (0-32V, HS or LS)	/78.E4
X3B	22	GND_SIGNAL	MASSE	Ground	/25.E3
X3B	23	UN_31 GR_N-LS	TEMPOSET	Universal input (0-32V, HS or LS)	/78.E6
X3B	24	ACIN_09		Analog current input	
X3B	25	HSD_DIG4_11 VBATD5_F604-15A		High side digital 4A	
X3B	26	ETH_RX+	ETHERNET	Ethernet line	/36.E5
X3B	27	ETH_RX-	ETHERNET	Ethernet line	/36.E6
X3B	28	ETH_TX+	ETHERNET	Ethernet line	/36.E3
X3B	29	ETH_TX-	ETHERNET	Ethernet line	/36.E4
X3B	30	UN_27 GR_M-LS	TEMPOMAT -	Universal input (0-32V, HS or LS)	/78.E3
X3B	31	ACIN_07	DRUCK FEDERUNG HINTEN RECHTS	Analog current input	/91.A8
X3B	32	ACIN_10		Analog current input	
X3B	33	CAN3_HI	CAN_HIGH	CAN high	/33.E2
X3B	34	CAN3_LO	CAN_LOW	CAN low	/33.E3

FÜR DIESES DOKUMENT UND DEN DARIN DARGESTELLTEN GEGENSTAND BEHALTEN WIR UNS ALLE RECHTE VOR. VERVIELFÄLTIGUNG, BEKANNTGABE AN DRITTE ODER VERWERTUNG SEINES INHALTES SIND OHNE UNSERE AUSDRÜCKLICHE ZUSTIMMUNG VERBOTEN
© TEREX

Modify drawing only using E3 Series

INDEX	ÄNDERUNG	DATUM:	NAME
_	W11403	12.04.2018	J. Hüther
A	W11518	19.10.2018	J. Hüther

A3	DATUM	NAME:
BEARBEITET:	02.03.2018	J. Hüther
GEPRÜFT:		

TEREX Cranes

Identnummer 61839312

BESCHREIBUNG: E-PLAN 5AF UW S-PACE2 V6.1

BENENNUNG SEITE: ÜBERSICHT ACTIA STEUERUNG A0621

BAUREIHE:	5AF	ANLAGE:	=5AF
KRANTYP:	ALLE	ORT:	
VORGÄNGER:	51147912	BLATT:	110
		VON:	140

-A0622 +KE/2.D9

X1A	1	VREF_OUT		Sensor reference voltage 5-15V	
X1A	2	UN_03 100R-2k		Universal input (HS, LS or resistor 100R-2k)	
X1A	3	5V VREF_OUT	REFERENZSPANNUNGSQUELLE MOTORÖLSTAND	Sensor reference voltage 5V	/77.A5
X1A	4	UN_02 400R-10k	BREMSBELAG HINTEN LINKS	Universal input (HS, LS or resistor 400R-10k)	/15.B6
X1A	5	GND_SENSE	MASSE	Ground sense input	/27.E4
X1A	6	GND_SIGNAL	MASSE	Ground	/27.E5
X1A	7	HSD_DIG4_20 VBATD7_F706-15A		High side digital 4A	
X1A	8	UN_01 20-200R		Universal input (HS, LS or resistor 20-200R)	
X1A	9	UN_04 400R-10k		Universal input (HS, LS or resistor 400R-10k)	
X1A	10	AN_01 0-5V	BREMSKREIS 1	Analog voltage input	/14.F7
X1A	11	UN_05 GR_E-LS	DURCHFLUSSMESSER 2	Universal input (0-32V, HS or LS)	/86.A6
X1A	12	GND_SIGNAL	MASSE	Ground	/27.E6
X1A	13	CAN_ID0	SPANNUNGSVERSORGUNG	CAN ID input	/27.E2
X1A	14	WUI	WAKE-UP SPU2	Wake-up input	/18.C5
X1A	15	UN_06 GR_E-LS	DURCHFLUSSMESSER 3	Universal input (0-32V, HS or LS)	/86.A7
X1A	16	AN_02 0-5V	BREMSKREIS 2	Analog voltage input	/14.F8
X1A	17	UN_07 GR_E-LS	DURCHFLUSSMESSER 1	Universal input (0-32V, HS or LS)	/86.A5
X1A	18	AN_03 0-32V		Analog voltage input	
X1A	19	VBATD7 F706-15A	SPANNUNGSVERSORGUNG	Supply rail-digital outputs	/28.D5
X1A	20	VBATP F109-10A	SPANNUNGSVERSORGUNG	Supply rail (permanent)-internal supplies	/27.D2
X1A	21	UN_08 0-32V	SCHNELLSTOP AKTIV	Universal input (0-32V, HS or LS)	/17.F5
X1A	22	HSD_DIG4_19 VBATD7_F706-15A		High side digital 4A	
X1A	23	HSD_DIG4_18 VBATD7_F706-15A		High side digital 4A	
X1A	24	HSD_DIG4_17 VBATD7_F706-15A		High side digital 4A	
X1A	25	VBATD7 F706-15A	SPANNUNGSVERSORGUNG	Supply rail-digital outputs	/28.D5
X1A	26	VBATB		Supply rail-internal&sensor reference voltage	

X1B	1	HSD_DIG2_04 VBATD1_F110-15A	ABSTÜTZUNG HORIZONTAL HINTEN LINKS	High side digital 2A	/96.A6
X1B	2	HSD_DIG2_03 VBATD1_F110-15A	ABSTÜTZUNG HORIZONTAL HINTEN RECHTS	High side digital 2A	/96.A8
X1B	3	HSD_DIG2_02 VBATD1_F110-15A	ABSTÜTZUNG HORIZONTAL VORNE LINKS	High side digital 2A	/96.A2
X1B	4	HSD_DIG2_01 VBATD1_F110-15A	ABSTÜTZUNG HORIZONTAL VORNE RECHTS	High side digital 2A	/96.A4
X1B	5	GND_SIGNAL	MASSE	Ground	/27.E7
X1B	6	HSD_PWM4_03 VBATF2_F708-15A		High side PWM 4A	
X1B	7	LSD_DIG_02	SAFETY MASSE	Low side 4A	/98.F5
X1B	8	LSD_DIG_01	SAFETY MASSE	Low side 4A	/96.F5
X1B	9	HSD_PWM4_02 VBATF1-F707_15A		High side PWM 4A	
X1B	10	HSD_PWM4_04 VBATF2_F708-15A		High side PWM 4A	
X1B	11	UN_13 GR_J-HS	NIVEAU GESAMT HEBEN	Universal input (0-32V, HS or LS)	/89.E3
X1B	12	UN_15 GR_J-HS	NIVEAU VORNE RECHTS HEBEN	Universal input (0-32V, HS or LS)	/89.E8
X1B	13	UN_12 400R-10k		Universal input (HS, LS or resistor 400R-10k)	
X1B	14	UN_14 GR_J-HS	NIVEAU GESAMT SENKEN	Universal input (0-32V, HS or LS)	/89.E2
X1B	15	UN_16 GR_J-HS	NIVEAU VORNE RECHTS SENKEN	Universal input (0-32V, HS or LS)	/89.E7
X1B	16	CAN1_120		CAN termination resistor-connect to CAN low to activate	
X1B	17	CAN1_LO	CAN LOW	CAN low	/100.D6
X1B	18	VBATD1 F110-15A	SPANNUNGSVERSORGUNG	Supply rail-digital outputs	/27.D3
X1B	19	AN_04 0-32V	ZUSATZBELEUCHTUNG	Analog voltage input	/49.F3
X1B	20	UN_09 20-200R		Universal input (HS, LS or resistor 20-200R)	
X1B	21	AN_05 0-32V		Analog voltage input	
X1B	22	UN_10 400R-10k	BREMSBELAG HINTEN RECHTS	Universal input (HS, LS or resistor 400R-10k)	/15.B8
X1B	23	UN_11 100R-2k		Universal input (HS, LS or resistor 100R-2k)	
X1B	24	AN_06 0-32V		Analog voltage input	
X1B	25	CAN1_LO		CAN low	
X1B	26	VBATD1 F110-15A	SPANNUNGSVERSORGUNG	Supply rail-digital outputs	/27.D3
X1B	27	HSD_DIG2_05 VBATD1_F110-15A	ABSTÜTZUNG VERTIKAL VORNE RECHTS	High side digital 2A	/98.A4
X1B	28	HSD_DIG2_07 VBATD1_F110-15A	ABSTÜTZUNG VERTIKAL HINTEN RECHTS	High side digital 2A	/98.A8
X1B	29	HSD_DIG2_08 VBATD1_F110-15A	ABSTÜTZUNG VERTIKAL HINTEN LINKS	High side digital 2A	/98.A6
X1B	30	HSD_DIG2_06 VBATD1_F110-15A	ABSTÜTZUNG VERTIKAL VORNE LINKS	High side digital 2A	/98.A2
X1B	31	HSD_PWM4_01 VBATF1_F607-15A		High side PWM 4A	
X1B	32	VBATF1 F707-15A	SPANNUNGSVERSORGUNG	Supply rail-PWM outputs	/28.D6
X1B	33	VBATF1 F707-15A	SPANNUNGSVERSORGUNG	Supply rail-PWM outputs	/28.D7
X1B	34	CAN1_HI	CAN HIGH	CAN high	/100.D5

FÜR DIESES DOKUMENT UND DEN DARIN DARGESTELLTEN GEGENSTAND BEHALTEN WIR UNS ALLE RECHTE VOR. VERVIELFÄLTIGUNG, BEKANNTGABE AN DRITTE ODER VERWERTUNG SEINES INHALTES SIND OHNE UNSERE AUSDRÜCKLICHE ZUSTIMMUNG VERBOTEN
© TEREX

Modify drawing only using E3 Series	INDEX	ÄNDERUNG	DATUM:	NAME
	_	W11403	12.04.2018	J. Hüther
	A	W11518	19.10.2018	J. Hüther

A3	DATUM	NAME:
BEARBEITET:	02.03.2018	J. Hüther
GEPRÜFT:		

TEREX Cranes

Identnummer 61839312

BESCHREIBUNG: E-PLAN 5AF UW S-PACE2 V6.1

BENENNUNG SEITE: ÜBERSICHT ACTIA STEUERUNG A0622

BAUREIHE:	5AF	ANLAGE:	=5AF
KRANTYP:	ALLE	ORT:	
VORGÄNGER:	51147912	BLATT:	111
		VON:	140

-A0622 +KE/2.D9

X2A	1	HSD_DIG2_13 VBATD2_F701-15A	RÜCKFAHRLEUCHTE RECHTS	High side digital 2A	/48.A8
X2A	2	HSD_DIG2_14 VBATD2_F701-15A		High side digital 2A	
X2A	3	HSD_PWM4_05 VBATF3_F709-15A		High side PWM 4A	
X2A	4	HSD_PWM4_08 VBATF4_F710-15A		High side PWM 4A	
X2A	5	HSD_PWM4_07 VBATF4_F710-15A		High side PWM 4A	
X2A	6	LSD_DIG_04	SAFETY MASSE	Low side 4A	/95.F2
X2A	7	VBATF2 F708-15A	SPANNUNGSVERSORGUNG	Supply rail-PWM outputs	/29.D1
X2A	8	VBATD2 F701-15A	SPANNUNGSVERSORGUNG	Supply rail-digital outputs	/27.D4
X2A	9	AN_09 0-5V	FUßBREMSE	Analog voltage input	/14.F5
X2A	10	UN_19 GR_K-HS	NIVEAU HINTEN RECHTS HEBEN	Universal input (0-32V, HS or LS)	/90.E6
X2A	11	UN_17 GR_K-HS	NIVEAU VORNE LINKS HEBEN	Universal input (0-32V, HS or LS)	/89.E5
X2A	12	UN_20 GR_K-HS	NIVEAU HINTEN RECHTS SENKEN	Universal input (0-32V, HS or LS)	/90.E5
X2A	13	VBATF2 F708-15A	SPANNUNGSVERSORGUNG	Supply rail-PWM outputs	/29.D2
X2A	14	VBATD2 F701-15A	SPANNUNGSVERSORGUNG	Supply rail-digital outputs	/27.D5
X2A	15	CAN4_LO	CAN LOW	CAN low	/35.A4
X2A	16	AN_07 0-32V		Analog voltage input	
X2A	17	UN_18 GR_K-HS	NIVEAU VORNE LINKS SENKEN	Universal input (0-32V, HS or LS)	/89.E4
X2A	18	AN_08 0-32V		Analog voltage input	
X2A	19	HSD_DIG2_10 VBATD1_F701-15A	NIVEAU GESAMT FAHREN	High side digital 2A	/95.A8
X2A	20	HSD_PWM4_06 VBATF3_F709-15A		High side PWM 4A	
X2A	21	CAN4_HI	CAN HIGH	CAN high	/35.A3
X2A	22	GND_SIGNAL	MASSE	Ground	/27.E7
X2A	23	LSD_DIG_03	SAFETY MASSE	Low side 4A	/94.F1
X2A	24	HSD_DIG2_11 VBATD1_F701-15A		High side digital 2A	
X2A	25	HSD_DIG2_12 VBATD1_F701-15A	NOTAGGREGAT DRUCKUMSCHALTUNG	High side digital 2A	/72.A7
X2A	26	HSD_DIG2_09 VBATD1_F701-15A		High side digital 2A	

X2B	1	CAN2_HI	CAN HIGH	CAN high	/34.B4
X2B	2	VBATD3 F702-15A	SPANNUNGSVERSORGUNG	Supply rail-digital outputs	/27.D6
X2B	3	LSD_DIG_05		Low side 4A	
X2B	4	LSD_DIG_06		Low side 4A	
X2B	5	HSD_PWM2_05 VBATF3_F709-15A		High side PWM 2A	
X2B	6	HSD_PWM2_04 VBATF2_F708-15A	NOTAGGREGAT PUMPENVERSTELLUNG	High side PWM 2A	/72.A7
X2B	7	HSD_PWM2_03 VBATF2_F708-15A	UMSCHALTUNG PUMPE 1 FEDERUNG / ABSTÜTZUNG	High side PWM 2A	/94.A4
X2B	8	HSD_PWM2_01 VBATF1_F707-15A	MAGNETVENTIL QUERDIFFERENTIALSPERRE	High side PWM 2A	/85.D5
X2B	9	VBATF3 F709-15A	SPANNUNGSVERSORGUNG	Supply rail-PWM outputs	/29.D3
X2B	10	CAN2_LO		CAN low	
X2B	11	VBATD3 F702-15A	SPANNUNGSVERSORGUNG	Supply rail-digital outputs	/27.D7
X2B	12	UN_23 GR_L-HS	NIVEAUAUTOMATIK	Universal input (0-32V, HS or LS)	/90.E7
X2B	13	UN_22 GR_L-HS	NIVEAU HINTEN LINKS SENKEN	Universal input (0-32V, HS or LS)	/90.E2
X2B	14	UN_24 GR_L-HS	RETARDERSCHALTER STUFE 0	Universal input (0-32V, HS or LS)	/76.F1
X2B	15	UN_21 GR_L-HS	NIVEAU HINTEN LINKS HEBEN	Universal input (0-32V, HS or LS)	/90.E3
X2B	16	AN_10 0-5V	MOTORÖLSTAND	Analog voltage input	/77.F5
X2B	17	VBATF3 F709-15A	SPANNUNGSVERSORGUNG	Supply rail-PWM outputs	/29.D4
X2B	18	CAN2_LO	CAN LOW	CAN low	/34.B5
X2B	19	CAN2_120		CAN termination resistor-connect to CAN low to activate	
X2B	20	AN_11 0-32V		Analog voltage input	
X2B	21	ACIN_01		Analog current input	
X2B	22	FIN_DI_04		Frequency input	
X2B	23	ACIN_02		Analog current input	
X2B	24	ACIN_03		Analog current input	
X2B	25	HSD_PWM2_02 VBATF1_F707-15A	MAGNETVENTIL LÄNGSDIFFERENTIALSPERRE	High side PWM 2A	/85.D2
X2B	26	HSD_DIG4_03 VBATD3_F702-15A	NIVEAU FAHREN VORNE RECHTS	High side digital 4A	/95.A2
X2B	27	HSD_DIG4_02 VBATD3_F702-15A	ACHSEN HALTEN	High side digital 4A	/94.A1
X2B	28	HSD_DIG4_04 VBATD3_F702-15A	NIVEAU FAHREN VORNE LINKS	High side digital 4A	/95.A2
X2B	29	HSD_DIG4_01 VBATD3_F702-15A	ACHSEN HOCHZIEHEN	High side digital 4A	/95.A9
X2B	30	GND_SIGNAL	MASSE	Ground	/27.E8
X2B	31	FIN_DI_01		Frequency input	
X2B	32	FIN_DI_02		Frequency input	
X2B	33	FIN_DI_03		Frequency input	
X2B	34	HSD_PWM2_06 VBATF3_F709-15A		High side PWM 2A	

FÜR DIESES DOKUMENT UND DEN DARIN DARGESTELLTEN GEGENSTAND BEHALTEN WIR UNS ALLE RECHTE VOR. VERVIELFÄLTIGUNG, BEKANNTGABE AN DRITTE ODER VERWERTUNG SEINES INHALTES SIND OHNE UNSERE AUSDRÜCKLICHE ZUSTIMMUNG VERBOTEN
© TEREX

Modify drawing only using E3 Series

INDEX	ÄNDERUNG	DATUM:	NAME
_	W11403	12.04.2018	J. Hüther
A	W11518	19.10.2018	J. Hüther

A3	DATUM	NAME:
BEARBEITET:	02.03.2018	J. Hüther
GEPRÜFT:		

TEREX Cranes

Identnummer 61839312

BESCHREIBUNG: E-PLAN 5AF UW S-PACE2 V6.1

BENENNUNG SEITE: ÜBERSICHT ACTIA STEUERUNG A0622

BAUREIHE:	5AF	ANLAGE:	=5AF
KRANTYP:	ALLE	ORT:	
VORGÄNGER:	51147912	BLATT:	112
		VON:	140

-A0622 +KE/2.D9

X3A	1	VBATD4 F703-15A	SPANNUNGSVERSORGUNG	Supply rail-digital outputs	/27.D7
X3A	2	HSD_PWM2_07 VBATF4_F710-15A		High side PWM 2A	
X3A	3	HSD_PWM2_11 VBATF4_F710-15A		High side PWM 2A	
X3A	4	LSD_DIG_07		Low side 4A	
X3A	5	LSD_DIG_08		Low side 4A	
X3A	6	HSD_PWM2_12 VBATF4_F710-15A	FEDERSPEICHER VORNE RECHTS	High side PWM 2A	/93.A4
X3A	7	VBATF4 F710-15A	SPANNUNGSVERSORGUNG	Supply rail-PWM outputs	/29.D5
X3A	8	VBATD4 F703-15A	SPANNUNGSVERSORGUNG	Supply rail-digital outputs	/27.D8
X3A	9	CAN_ID1	MASSE	CAN ID input	/27.E3
X3A	10	FIN_DI_06		Frequency input	
X3A	11	UN_25 GR_M-HS	VORBEREITUNG	Universal input (0-32V, HS or LS)	/72.F2
X3A	12	FIN_DI_07		Frequency input	
X3A	13	VBATF4 F710-15A	SPANNUNGSVERSORGUNG	Supply rail-PWM outputs	/29.D5
X3A	14	HSD_PWM2_08 VBATF4_F710-15A	FEDERSPEICHER VORNE RECHTS REDUZIERT	High side PWM 2A	/93.A5
X3A	15	CAN_ID2	MASSE	CAN ID input	/27.E3
X3A	16	AN_13 0-32V		Analog voltage input	
X3A	17	UN_26 GR_M-HS	RETARDERSCHALTER STUFE 1	Universal input (0-32V, HS or LS)	/76.F2
X3A	18	FIN_DI_08		Frequency input	
X3A	19	HSD_PWM2_10 VBATF3_F709-15A	FEDERSPEICHER HINTEN LINKS	High side PWM 2A	/92.A8
X3A	20	HSD_DIG4_06 VBATD4_F703-15A	NIVEAU FAHREN HINTEN LINKS	High side digital 4A	/95.A4
X3A	21	HSD_DIG4_05 VBATD4_F703-15A	NIVEAU FAHREN HINTEN RECHTS	High side digital 4A	/95.A3
X3A	22	AN_12 0-32V		Analog voltage input	
X3A	23	GND_SIGNAL	MASSE	Ground	/28.E1
X3A	24	HSD_DIG4_08 VBATD4_F703-15A	KLIMAKOMPRESSOR OW	High side digital 4A	/59.A3
X3A	25	HSD_DIG4_07 VBATD4_F703-15A		High side digital 4A	
X3A	26	HSD_PWM2_09 VBATF3_F709-15A	FEDERSPEICHER HINTEN LINKS REDUZIERT	High side PWM 2A	/92.A9

X3B	1	HSD_DIG4_10 VBATD5_F704-15A	KABINENPODEST AUSFAHREN	High side digital 4A	/45.D8
X3B	2	VBATD6 F705-15A	SPANNUNGSVERSORGUNG	Supply rail-digital outputs	/28.D3
X3B	3	VBATD6 F705-15A	SPANNUNGSVERSORGUNG	Supply rail-digital outputs	/28.D4
X3B	4	HSD_DIG4_09 VBATD5_F704-15A	KLIMAKOMPRESSOR UW	High side digital 4A	/59.D1
X3B	5	HSD_DIG4_14 VBATD6_F705-15A	BREMSE MOTORKLAPPE	High side digital 4A	/77.A3
X3B	6	HSD_DIG4_13 VBATD6_F705-15A		High side digital 4A	
X3B	7	HSD_DIG4_15 VBATD6_F705-15A		High side digital 4A	
X3B	8	VBATD5 F704-15A	SPANNUNGSVERSORGUNG	Supply rail-digital outputs	/28.D1
X3B	9	VBATD5 F704-15A	SPANNUNGSVERSORGUNG	Supply rail-digital outputs	/28.D2
X3B	10	HSD_DIG4_16 VBATD6_F705-15A	ZENTRALSCHMIERANLAGE EINSCHALTEN	High side digital 4A	/62.A6
X3B	11	ACIN_04		Analog current input	
X3B	12	ACIN_06		Analog current input	
X3B	13	UN_29 GR_N-LS	RETARDERSCHALTER STUFE 2	Universal input (0-32V, HS or LS)	/76.F3
X3B	14	UN_32 GR_N-LS	RETARDERSCHALTER STUFE 5	Universal input (0-32V, HS or LS)	/76.F6
X3B	15	UN_30 GR_N-LS	RETARDERSCHALTER STUFE 3	Universal input (0-32V, HS or LS)	/76.F4
X3B	16	ACIN_05		Analog current input	
X3B	17	HSD_DIG4_12 VBATD5_F704-15A	SPANNUNGSVERSORGUNG GRUPPE A0622, A0625	High side digital 4A	/18.B1
X3B	18	ACIN_11		Analog current input	
X3B	19	FIN_DI_05		Frequency input	
X3B	20	ACIN_08		Analog current input	
X3B	21	UN_28 GR_M-HS	UHL RÄDER NACH LINKS	Universal input (0-32V, HS or LS)	/72.F1
X3B	22	GND_SIGNAL	MASSE	Ground	/28.E2
X3B	23	UN_31 GR_N-LS	RETARDERSCHALTER STUFE 4	Universal input (0-32V, HS or LS)	/76.F5
X3B	24	ACIN_09		Analog current input	
X3B	25	HSD_DIG4_11 VBATD5_F704-15A	KABINENPODEST EINFAHREN	High side digital 4A	/45.D8
X3B	26	ETH_RX+		Ethernet line	
X3B	27	ETH_RX-		Ethernet line	
X3B	28	ETH_TX+		Ethernet line	
X3B	29	ETH_TX-		Ethernet line	
X3B	30	UN_27 GR_M-HS	UHL RÄDER NACH RECHTS	Universal input (0-32V, HS or LS)	/72.F2
X3B	31	ACIN_07		Analog current input	
X3B	32	ACIN_10		Analog current input	
X3B	33	CAN3_HI	CAN HIGH	CAN high	/37.A4
X3B	34	CAN3_LO	CAN LOW	CAN low	/37.A5

FÜR DIESES DOKUMENT UND DEN DARIN DARGESTELLTEN GEGENSTAND BEHALTEN WIR UNS ALLE RECHTE VOR. VERVIELFÄLTIGUNG, BEKANNTGABE AN DRITTE ODER VERWERTUNG SEINES INHALTES SIND OHNE UNSERE AUSDRÜCKLICHE ZUSTIMMUNG VERBOTEN
© TEREX

Modify drawing only using E3 Series

INDEX	ÄNDERUNG	DATUM:	NAME
	W11403	12.04.2018	J. Hüther
A	W11518	19.10.2018	J. Hüther

A3	DATUM	NAME:
BEARBEITET:	02.03.2018	J. Hüther
GEPRÜFT:		

TEREX Cranes

Identnummer 61839312

BESCHREIBUNG: E-PLAN 5AF UW S-PACE2 V6.1

BENENNUNG SEITE: ÜBERSICHT ACTIA STEUERUNG A0622

BAUREIHE:	5AF	ANLAGE:	=5AF
KRANTYP:	ALLE	ORT:	
VORGÄNGER:	51147912	BLATT:	113
		VON:	140

-A0623 +KE/2.B9

X1A	1	VREF_OUT		Sensor reference voltage 5-15V	
X1A	2	UN_03 100R-2k		Universal input (HS, LS or resistor 100R-2k)	
X1A	3	5V VREF_OUT		Sensor reference voltage 5V	
X1A	4	UN_02 400R-10k		Universal input (HS, LS or resistor 400R-10k)	
X1A	5	GND_SENSE	MASSE	Ground sense input	/30.E4
X1A	6	GND_SIGNAL	MASSE	Ground	/30.E5
X1A	7	HSD_DIG4_20 VBATD7_F706-15A		High side digital 4A	
X1A	8	UN_01 20-200R	KÜHLMITTELSTANDSSCHALTER	Universal input (HS, LS or resistor 20-200R)	/87.A1
X1A	9	UN_04 400R-10k		Universal input (HS, LS or resistor 400R-10k)	
X1A	10	AN_01 0-5V	DRUCK UMSCHALTUNG PUMPENVERTEILERGETRIEBE	Analog voltage input	
X1A	11	UN_05 GR_E-LS	LUFTFILTER	Universal input (0-32V, HS or LS)	/76.A9
X1A	12	GND_SIGNAL	MASSE	Ground	/30.E5
X1A	13	CAN_ID0	MASSE	CAN ID input	/30.E1
X1A	14	WUI	WAKE-UP SPU3	Wake-up input	/18.C6
X1A	15	UN_06 GR_E-LS	ZENTRALSCHMIERANLAGE AKTIV	Universal input (0-32V, HS or LS)	/62.F9
X1A	16	AN_02 0-5V		Analog voltage input	
X1A	17	UN_07 GR_E-LS		Universal input (0-32V, HS or LS)	
X1A	18	AN_03 0-32V	STANDHEIZUNG AKTIV	Analog voltage input	/60.B5
X1A	19	VBATD7 F806-15A	SPANNUNGSVERSORGUNG	Supply rail-digital outputs	/31.D5
X1A	20	VBATP F209-10A	SPANNUNGSVERSORGUNG	Supply rail (permanent)-internal supplies	/30.D1
X1A	21	UN_08 GR_E-LS		Universal input (0-32V, HS or LS)	
X1A	22	HSD_DIG4_19 VBATD7_F706-15A		High side digital 4A	
X1A	23	HSD_DIG4_18 VBATD7_F706-15A		High side digital 4A	
X1A	24	HSD_DIG4_17 VBATD7_F706-15A		High side digital 4A	
X1A	25	VBATD7 F806-15A	SPANNUNGSVERSORGUNG	Supply rail-digital outputs	/31.D6
X1A	26	VBATB		Supply rail-internal&sensor reference voltage	

X1B	1	HSD_DIG2_04 VBATD1_F311-15A		High side digital 2A	
X1B	2	HSD_DIG2_03 VBATD1_F311-15A		High side digital 2A	
X1B	3	HSD_DIG2_02 VBATD1_F311-15A	RELAIS RÜCKFAHRKAMERA	High side digital 2A	/19.C2
X1B	4	HSD_DIG2_01 VBATD1_F311-15A	ZUSCHALTUNG KRAFTSTOFF ZUSATZTANK	High side digital 2A	/87.A4
X1B	5	GND_SIGNAL	MASSE	Ground	/30.E6
X1B	6	HSD_PWM4_03 VBATF2_F608-15A		High side PWM 4A	
X1B	7	LSD_DIG_02		Low side 4A	
X1B	8	LSD_DIG_01		Low side 4A	
X1B	9	HSD_PWM4_02 VBATF1_F607-15A		High side PWM 4A	
X1B	10	HSD_PWM4_04 VBATF2_F608-15A		High side PWM 4A	
X1B	11	UN_13 GR_J-LS	RÜCKMELDUNG STRAßENGANG	Universal input (0-32V, HS or LS)	/83.C1
X1B	12	UN_15 GR_J-LS	RÜCKMELDUNG LÄNGSDIFFERENTIALSPERRE	Universal input (0-32V, HS or LS)	/84.A3
X1B	13	UN_12 400R-10k		Universal input (HS, LS or resistor 400R-10k)	
X1B	14	UN_14 GR_J-LS	RÜCKMELDUNG QUERDIFFERENTIALSPERRE	Universal input (0-32V, HS or LS)	/84.A8
X1B	15	UN_16 GR_J-LS	RÜCKMELDUNG GELÄNDEGANG	Universal input (0-32V, HS or LS)	/83.C4
X1B	16	CAN1_120	ABSCHLUSSWIDERSTAND	CAN termination resistor	/100.D6
X1B	17	CAN1_LO	CAN LOW	CAN low	/100.D8
X1B	18	VBATD1 F210-15A	SPANNUNGSVERSORGUNG	Supply rail-digital outputs	/30.D2
X1B	19	AN_04 0-32V		Analog voltage input	
X1B	20	UN_09 20-200R		Universal input (HS, LS or resistor 20-200R)	
X1B	21	AN_05 0-32V		Analog voltage input	
X1B	22	UN_10 400R-10k		Universal input (HS, LS or resistor 400R-10k)	
X1B	23	UN_11 100R-2k		Universal input (HS, LS or resistor 100R-2k)	
X1B	24	AN_06 0-32V		Analog voltage input	
X1B	25	CAN1_LO	CAN LOW	CAN low	/100.D7
X1B	26	VBATD1 F210-15A	SPANNUNGSVERSORGUNG	Supply rail-digital outputs	/30.D3
X1B	27	HSD_DIG2_05 VBATD1_F311-15A	WARNBLINKSCHALTER LED	High side digital 2A	/40.A9
X1B	28	HSD_DIG2_07 VBATD1_F311-15A	RUNDUMLEUCHTE UW + OW	High side digital 2A	/48.D2
X1B	29	HSD_DIG2_08 VBATD1_F311-15A	RÜCKFAHRSIRENE	High side digital 2A	/48.A9
X1B	30	HSD_DIG2_06 VBATD1_F311-15A	HEIZUNG KRAFTSTOFFFILTER	High side digital 2A	/61.A1
X1B	31	HSD_PWM4_01 VBATF1_F607-15A		High side PWM 4A	
X1B	32	VBATF1 F807-15A	SPANNUNGSVERSORGUNG	Supply rail-PWM outputs	/31.D7
X1B	33	VBATF1 F807-15A	SPANNUNGSVERSORGUNG	Supply rail-PWM outputs	/31.D7
X1B	34	CAN1_HI	CAN HIGH	CAN high	/100.D7

FÜR DIESES DOKUMENT UND DEN DARIN DARGESTELLTEN GEGENSTAND BEHALTEN WIR UNS ALLE RECHTE VOR. VERVIELFÄLTIGUNG, BEKANNTGABE AN DRITTE ODER VERWERTUNG SEINES INHALTES SIND OHNE UNSERE AUSDRÜCKLICHE ZUSTIMMUNG VERBOTEN
© TEREX

Modify drawing only using E3 Series

INDEX	ÄNDERUNG	DATUM:	NAME
_	W11403	12.04.2018	J. Hüther
A	W11518	19.10.2018	J. Hüther

A3	DATUM	NAME:
BEARBEITET:	02.03.2018	J. Hüther
GEPRÜFT:		

TEREX Cranes

Identnummer 61839312

BESCHREIBUNG: E-PLAN 5AF UW S-PACE2 V6.1

BENENNUNG SEITE: ÜBERSICHT ACTIA STEUERUNG A0623

BAUREIHE:	5AF	ANLAGE:	=5AF
KRANTYP:	ALLE	ORT:	
VORGÄNGER:	51147912	BLATT:	114
		VON:	140

-A0623 +KE/2.B9

X2A	1	HSD_DIG2_13 VBATD2_F601-15A	SEITENMARKIERUNG RECHTS	High side digital 2A	/47.A3
X2A	2	HSD_DIG2_14 VBATD2_F601-15A		High side digital 2A	
X2A	3	HSD_PWM4_05 VBATF3_F609-15A		High side PWM 4A	
X2A	4	HSD_PWM4_08 VBATF4_F610-15A		High side PWM 4A	
X2A	5	HSD_PWM4_07 VBATF4_F610-15A		High side PWM 4A	
X2A	6	LSD_DIG_04		Low side 4A	
X2A	7	VBATF2 F808-15A	SPANNUNGSVERSORGUNG	Supply rail-PWM outputs	/32.D1
X2A	8	VBATD2 F801-15A	SPANNUNGSVERSORGUNG	Supply rail-digital outputs	/30.D4
X2A	9	AN_09 0-5V		Analog voltage input	
X2A	10	UN_19 GR_K-HS	ANFORDERUNG LÄNGSDIFFERENTIALSPERRE	Universal input (0-32V, HS or LS)	/85.C2
X2A	11	UN_17 GR_K-HS	ANFORDERUNG QUERDIFFERENTIALSPERRE	Universal input (0-32V, HS or LS)	/85.C5
X2A	12	UN_20 GR_K-HS	ANFORDERUNG STRAßENGANG	Universal input (0-32V, HS or LS)	/85.C7
X2A	13	VBATF2 F808-15A	SPANNUNGSVERSORGUNG	Supply rail-PWM outputs	/32.D2
X2A	14	VBATD2 F801-15A	SPANNUNGSVERSORGUNG	Supply rail-digital outputs	/30.D5
X2A	15	CAN4_LO	CAN LOW	CAN low	/35.E4
X2A	16	AN_07 0-32V		Analog voltage input	
X2A	17	UN_18 GR_K-HS	ANFORDERUNG GELÄNDEGANG	Universal input (0-32V, HS or LS)	/85.C8
X2A	18	AN_08 0-32V		Analog voltage input	
X2A	19	HSD_DIG2_10 VBATD1_F601-15A	KABINENBELEUCHTUNG	High side digital 2A	
X2A	20	HSD_PWM4_06 VBATF3_F609-15A		High side PWM 4A	
X2A	21	CAN4_HI	CAN HIGH	CAN high	/35.E3
X2A	22	GND_SIGNAL	MASSE	Ground	/30.E7
X2A	23	LSD_DIG_03		Low side 4A	
X2A	24	HSD_DIG2_11 VBATD1_F601-15A	AUFSTIEGSBELEUCHTUNG RECHTS	High side digital 2A	/57.A3
X2A	25	HSD_DIG2_12 VBATD1_F601-15A	RANGIERBETRIEB	High side digital 2A	
X2A	26	HSD_DIG2_09 VBATD1_F601-15A	ANFAHRHILFE AKTIV	High side digital 2A	/73.B2

X2B	1	CAN2_HI	CAN HIGH	CAN high	/34.B7
X2B	2	VBATD3 F802-15A	SPANNUNGSVERSORGUNG	Supply rail-digital outputs	/30.D5
X2B	3	LSD_DIG_05		Low side 4A	
X2B	4	LSD_DIG_06	SAFETY MASSE	Low side 4A	/97.A4
X2B	5	HSD_PWM2_05 VBATF3_F609-15A		High side PWM 2A	
X2B	6	HSD_PWM2_04 VBATF2_F608-15A		High side PWM 2A	
X2B	7	HSD_PWM2_03 VBATF2_F608-15A		High side PWM 2A	
X2B	8	HSD_PWM2_01 VBATF1_F607-15A		High side PWM 2A	
X2B	9	VBATF3 F809-15A	SPANNUNGSVERSORGUNG	Supply rail-PWM outputs	/32.D3
X2B	10	CAN2_LO	CAN LOW	CAN low	/34.A8
X2B	11	VBATD3 F802-15A	SPANNUNGSVERSORGUNG	Supply rail-digital outputs	/30.D6
X2B	12	UN_23 GR_L-HS	RÜCKLAUFFILTER LENKKREIS 1	Universal input (0-32V, HS or LS)	/86.F1
X2B	13	UN_22 GR_L-HS	NOTBETRIEB UW	Universal input (0-32V, HS or LS)	/72.F4
X2B	14	UN_24 GR_L-HS	RÜCKLAUFFILTER LENKKREIS 2	Universal input (0-32V, HS or LS)	/86.F2
X2B	15	UN_21 GR_L-HS		Universal input (0-32V, HS or LS)	
X2B	16	AN_10 0-5V		Analog voltage input	
X2B	17	VBATF3 F809-15A	SPANNUNGSVERSORGUNG	Supply rail-PWM outputs	/32.D4
X2B	18	CAN2_LO	CAN LOW	CAN low	/34.B8
X2B	19	CAN2_120	ABSCHLUSSWIDERSTAND	CAN termination resistor	/34.A7
X2B	20	AN_11 0-32V	ANFORDERUNG BATTERIETRENNUNG	Analog voltage input	/63.A4
X2B	21	ACIN_01	STÜTZDRUCK HINTEN LINKS	Analog current input	/99.A5
X2B	22	FIN_DI_04		Frequency input	
X2B	23	ACIN_02	STÜTZDRUCK HINTEN RECHTS	Analog current input	/99.A8
X2B	24	ACIN_03	STÜTZDRUCK VORNE LINKS	Analog current input	/99.A4
X2B	25	HSD_PWM2_02 VBATF1_F607-15A		High side PWM 2A	
X2B	26	HSD_DIG4_03 VBATD3_F602-15A	BREMSLICHT RECHTS	High side digital 4A	/43.A2
X2B	27	HSD_DIG4_02 VBATD3_F602-15A	KABINENBELEUCHTUNG	High side digital 4A	/50.A2
X2B	28	HSD_DIG4_04 VBATD3_F602-15A	BLINKER RECHTS VORNE	High side digital 4A	/42.A6
X2B	29	HSD_DIG4_01 VBATD3_F602-15A	BEGRENZUNGSLEUCHTE POT.32	High side digital 4A	/45.A4
X2B	30	GND_SIGNAL	MASSE	Ground	/30.E8
X2B	31	FIN_DI_01		Frequency input	
X2B	32	FIN_DI_02		Frequency input	
X2B	33	FIN_DI_03		Frequency input	
X2B	34	HSD_PWM2_06 VBATF3_F609-15A		High side PWM 2A	

FÜR DIESES DOKUMENT UND DEN DARIN DARGESTELLTEN GEGENSTAND BEHALTEN WIR UNS ALLE RECHTE VOR. VERVIELFÄLTIGUNG, BEKANNTGABE AN DRITTE ODER VERWERTUNG SEINES INHALTES SIND OHNE UNSERE AUSDRÜCKLICHE ZUSTIMMUNG VERBOTEN
© TEREX

Modify drawing only using E3 Series

INDEX	ÄNDERUNG	DATUM:	NAME
_	W11403	12.04.2018	J. Hüther
A	W11518	19.10.2018	J. Hüther

A3	DATUM	NAME:
BEARBEITET:	02.03.2018	J. Hüther
GEPRÜFT:		

TEREX Cranes

Identnummer 61839312

BESCHREIBUNG: E-PLAN 5AF UW S-PACE2 V6.1

BENENNUNG SEITE: ÜBERSICHT ACTIA STEUERUNG A0623

BAUREIHE:	5AF	ANLAGE:	=5AF
KRANTYP:	ALLE	ORT:	
VORGÄNGER:	51147912	BLATT:	115
		VON:	140

-A0623 +KE/2.B9

X3A	1	VBATD4 F803-15A	SPANNUNGSVERSORGUNG	Supply rail-digital outputs	/30.D7
X3A	2	HSD_PWM2_07 VBATF4_F610-15A		High side PWM 2A	
X3A	3	HSD_PWM2_11 VBATF4_F610-15A		High side PWM 2A	
X3A	4	LSD_DIG_07		Low side 4A	
X3A	5	LSD_DIG_08		Low side 4A	
X3A	6	HSD_PWM2_12 VBATF4_F610-15A		High side PWM 2A	
X3A	7	VBATF4 F810-15A	SPANNUNGSVERSORGUNG	Supply rail-PWM outputs	/32.D4
X3A	8	VBATD4 F803-15A	SPANNUNGSVERSORGUNG	Supply rail-digital outputs	/30.D8
X3A	9	CAN_ID1	SPANNUNGSVERSORGUNG	CAN ID input	/30.E2
X3A	10	FIN_DI_06		Frequency input	
X3A	11	UN_25 GR_M-HS	KLIMAKOMPRESSOR EINSCHALTEN	Universal input (0-32V, HS or LS)	/59.C1
X3A	12	FIN_DI_07		Frequency input	
X3A	13	VBATF4 F810-15A	SPANNUNGSVERSORGUNG	Supply rail-PWM outputs	/32.D5
X3A	14	HSD_PWM2_08 VBATF4_F610-15A		High side PWM 2A	
X3A	15	CAN_ID2	MASSE	CAN ID input	/30.E3
X3A	16	AN_13 0-32V	ZENTRALSCHMIERANLAGE FETTBEHÄLTER LEER	Analog voltage input	/62.A8
X3A	17	UN_26 GR_M-HS	FEDERSPEICHER SPERREN	Universal input (0-32V, HS or LS)	/92.F2
X3A	18	FIN_DI_08		Frequency input	
X3A	19	HSD_PWM2_10 VBATF3_F609-15A		High side PWM 2A	
X3A	20	HSD_DIG4_06 VBATD4_F603-15A	BLINKER RECHTS HINTEN	High side digital 4A	/42.A8
X3A	21	HSD_DIG4_05 VBATD4_F603-15A	BLINKER RECHTS SEITLICH	High side digital 4A	/42.A7
X3A	22	AN_12 0-32V	ANFAHRHILFE EIN/AUSSCHALTEN	Analog voltage input	/73.E1
X3A	23	GND_SIGNAL	MASSE	Ground	/31.E2
X3A	24	HSD_DIG4_08 VBATD4_F603-15A	ZUSATZBLINKER RECHTS	High side digital 4A	/42.A7
X3A	25	HSD_DIG4_07 VBATD4_F603-15A	BLINKER RECHTS ANHÄNGER	High side digital 4A	/42.A9
X3A	26	HSD_PWM2_09 VBATF3_F609-15A		High side PWM 2A	

X3B	1	HSD_DIG4_10 VBATD5_F604-15A	NEBELSCHLUSSLEUCHTE ANHÄNGER	High side digital 4A	/43.A6
X3B	2	VBATD6 F805-15A	SPANNUNGSVERSORGUNG	Supply rail-digital outputs	/31.D3
X3B	3	VBATD6 F805-15A	SPANNUNGSVERSORGUNG	Supply rail-digital outputs	/31.D4
X3B	4	HSD_DIG4_09 VBATD5_F604-15A		High side digital 4A	
X3B	5	HSD_DIG4_14 VBATD6_F605-15A	ABSTÜTZUNG HORIZONTAL VORNE LINKS	High side digital 4A	/97.A1
X3B	6	HSD_DIG4_13 VBATD6_F605-15A	ABSTÜTZUNG HORIZONTAL VORNE RECHTS	High side digital 4A	/97.A2
X3B	7	HSD_DIG4_15 VBATD6_F605-15A	ABSTÜTZUNG HORIZONTAL HINTEN RECHTS	High side digital 4A	/97.A8
X3B	8	VBATD5 F804-15A	SPANNUNGSVERSORGUNG	Supply rail-digital outputs	/31.D2
X3B	9	VBATD5 F804-15A	SPANNUNGSVERSORGUNG	Supply rail-digital outputs	/31.D3
X3B	10	HSD_DIG4_16 VBATD6_F605-15A	ABSTÜTZUNG HORIZONTAL HINTEN LINKS	High side digital 4A	/97.A7
X3B	11	ACIN_04	STÜTZDRUCK VORNE RECHTS	Analog current input	/99.A7
X3B	12	ACIN_06		Analog current input	
X3B	13	UN_29 GR_N-LS		Universal input (0-32V, HS or LS)	
X3B	14	UN_32 GR_N-LS	ABS NACHLAUFACHSE	Universal input (0-32V, HS or LS)	/75.B8
X3B	15	UN_30 GR_N-LS	ABS FAHRZEUG	Universal input (0-32V, HS or LS)	/75.B5
X3B	16	ACIN_05		Analog current input	
X3B	17	HSD_DIG4_12 VBATD5_F604-15A	BREMSLICHT ANHÄNGER	High side digital 4A	/43.A5
X3B	18	ACIN_11		Analog current input	
X3B	19	FIN_DI_05		Frequency input	
X3B	20	ACIN_08		Analog current input	
X3B	21	UN_28 GR_M-HS	ABSTÜTZBELEUCHTUNG	Universal input (0-32V, HS or LS)	/49.F2
X3B	22	GND_SIGNAL	MASSE	Ground	/31.E3
X3B	23	UN_31 GR_N-LS	ABS ANHÄNGER	Universal input (0-32V, HS or LS)	/75.B6
X3B	24	ACIN_09		Analog current input	
X3B	25	HSD_DIG4_11 VBATD5_F604-15A	RÜCKFAHRLEUCHTE ANHÄNGER	High side digital 4A	/48.A6
X3B	26	ETH_RX+		Ethernet line	
X3B	27	ETH_RX-		Ethernet line	
X3B	28	ETH_TX+		Ethernet line	
X3B	29	ETH_TX-		Ethernet line	
X3B	30	UN_27 GR_M-HS		Universal input (0-32V, HS or LS)	
X3B	31	ACIN_07		Analog current input	
X3B	32	ACIN_10		Analog current input	
X3B	33	CAN3_HI	ABSTÜTZUNG CAN-H	CAN high	/38.D1
X3B	34	CAN3_LO	ABSTÜTZUNG CAN-L	CAN low	/38.D3

FÜR DIESES DOKUMENT UND DEN DARIN DARGESTELLTEN GEGENSTAND BEHALTEN WIR UNS ALLE RECHTE VOR. VERVIELFÄLTIGUNG, BEKANNTGABE AN DRITTE ODER VERWERTUNG SEINES INHALTES SIND OHNE UNSERE AUSDRÜCKLICHE ZUSTIMMUNG VERBOTEN
© TEREX

Modify drawing only using E3 Series

INDEX	ÄNDERUNG	DATUM:	NAME
_	W11403	12.04.2018	J. Hüther
A	W11518	19.10.2018	J. Hüther

A3	DATUM	NAME:
BEARBEITET:	02.03.2018	J. Hüther
GEPRÜFT:		

TEREX Cranes

Identnummer 61839312

BESCHREIBUNG: E-PLAN 5AF UW S-PACE2 V6.1

BENENNUNG SEITE: ÜBERSICHT ACTIA STEUERUNG A0623

BAUREIHE:	5AF	ANLAGE:	=5AF
KRANTYP:	ALLE	ORT:	
VORGÄNGER:	51147912	BLATT:	116
		VON:	140

-A0624 +KE/2.B8

X1	A1	+VBAT F611-15A	SPANNUNGSVERSORGUNG	+VBAT	/26.D6
X1	A2	INOUT7 +VBAT_F611-15A		Hs2A/LS_IN	
X1	A3	OUT4 +VBAT_F611-15A	NEBELSCHEINWERFER RECHTS	HS9A	/41.A8
X1	A4	OUT3 +VBAT_F611-15A	ABBLENDLICHT LINKS	HS9A	/41.A3
X1	A5	INOUT9 +VAMS_F612-15A		HS2A / LS_IN	
X1	A6	INOUT10 +VAMS_F612-15A		HS2A / LS_IN	
X1	A7	OUT6 +VAMS_F612-15A	ARBEITSSCHEINWERFER NACH HINTEN	HS12A	/49.B6
X1	A8	+VAMS F612-15A	SPANNUNGSVERSORGUNG	+VAMS	/26.D7
X1	B1	OUT2 +VBAT_F611-15A	FERNLICHT 2	HS12A / LS9A	/41.A6
X1	B2	INOUT8 +VBAT_F611-15A		HS2A / LS_IN	
X1	B3	WK1		LS_W_UP	
X1	B4	INA1		ANA_R	
X1	B5	SENSORSUPPLY1		SPS	
X1	B6	INOUT12 +VAMS_F612-15A		HS2A / LS_IN	
X1	B7	INOUT11 +VAMS_F612-15A		HS2A / LS_IN	
X1	B8	OUT5 +VAMS_F612-15A	ABSTÜTZBELEUCHTUNG LINKS	HS12A	/49.B3
X1	C1	OUT1 +VBAT_F611-15A		HS9A/LS9A	
X1	C2	ADR_LINE1	MASSE	ADR_LINE	/26.E8
X1	C3	ADR_LINE2	MASSE	ADR_LINE	/26.E9
X1	C4	GND	MASSE	GND	/26.E6
X1	C5	CAN_120	APU CAN-120	CAN_120	/37.E3
X1	C6	CAN_H	APU CAN-H	CAN_H	/37.E1
X1	C7	CAN_L	APU CAN-L	CAN_L	/37.E2
X1	C8	GND	MASSE	GND	/26.E7

FÜR DIESES DOKUMENT UND DEN DARIN DARGESTELLTEN GEGENSTAND BEHALTEN WIR UNS ALLE RECHTE VOR. VERVIELFÄLTIGUNG, BEKANNTGABE AN DRITTE ODER VERWERTUNG SEINES INHALTES SIND OHNE UNSERE AUSDRÜCKLICHE ZUSTIMMUNG VERBOTEN
© TEREX

Modify drawing only using E3 Series	INDEX	ÄNDERUNG	DATUM:	NAME
	_	W11403	12.04.2018	J. Hüther
	A	W11518	19.10.2018	J. Hüther

A3	DATUM	NAME:
BEARBEITET:	02.03.2018	J. Hüther
GEPRÜFT:		

TEREX Cranes

Identnummer 61839312

BESCHREIBUNG: E-PLAN 5AF UW S-PACE2 V6.1

BENENNUNG SEITE: ÜBERSICHT ACTIA STEUERUNG A0624

BAUREIHE:	5AF	ANLAGE:	=5AF
KRANTYP:	ALLE	ORT:	
VORGÄNGER:	51147912	BLATT:	117
		VON:	140

-A0625 +KE/2.B7

X1	A1	+VBAT F711-15A	SPANNUNGSVERSORGUNG	+VBAT	/29.D7
X1	A2	INOUT7 +VBAT_F711-15A		Hs2A/LS_IN	
X1	A3	OUT4 +VBAT_F711-15A	NEBELSCHEINWERFER LINKS	HS9A	/41.A4
X1	A4	OUT3 +VBAT_F711-15A	ABBLENDLICHT RECHTS	HS9A	/41.A7
X1	A5	INOUT9 +VAMS_F712-15A		HS2A / LS_IN	
X1	A6	INOUT10 +VAMS_F712-15A		HS2A / LS_IN	
X1	A7	OUT6 +VAMS_F712-15A	ARBEITSSCHEINWERFER SEITLICH	HS12A	/49.B8
X1	A8	+VAMS F712-15A	SPANNUNGSVERSORGUNG	+VAMS	/29.D7
X1	B1	OUT2 +VBAT_F711-15A	FERNLICHT 1	HS12A / LS9A	/41.A1
X1	B2	INOUT8 +VBAT_F711-15A		HS2A / LS_IN	
X1	B3	WK1		LS_W_UP	
X1	B4	INA1		ANA_R	
X1	B5	SENSORSUPPLY1		SPS	
X1	B6	INOUT12 +VAMS_F712-15A		HS2A / LS_IN	
X1	B7	INOUT11 +VAMS_F712-15A		HS2A / LS_IN	
X1	B8	OUT5 +VAMS_F712-15A	ABSTÜTZBELEUCHTUNG RECHTS	HS12A	/49.B5
X1	C1	OUT1 +VBAT_F711-15A		HS9A/LS9A	
X1	C2	ADR_LINE1	MASSE	ADR_LINE	/29.E8
X1	C3	ADR_LINE2		ADR_LINE	
X1	C4	GND	MASSE	GND	/29.E7
X1	C5	CAN_120	APU CAN-120	CAN_120	/37.A8
X1	C6	CAN_H	CAN HIGH	CAN_H	/37.A6
X1	C7	CAN_L	CAN LOW	CAN_L	/37.A7
X1	C8	GND	MASSE	GND	/29.E7

FÜR DIESES DOKUMENT UND DEN DARIN DARGESTELLTEN GEGENSTAND BEHALTEN WIR UNS ALLE RECHTE VOR. VERVIELFÄLTIGUNG, BEKANNTGABE AN DRITTE ODER VERWERTUNG SEINES INHALTES SIND OHNE UNSERE AUSDRÜCKLICHE ZUSTIMMUNG VERBOTEN
© TEREX

Modify drawing only using E3 Series

INDEX	ÄNDERUNG	DATUM:	NAME
_	W11403	12.04.2018	J. Hüther
A	W11518	19.10.2018	J. Hüther

A3	DATUM	NAME:
BEARBEITET:	02.03.2018	J. Hüther
GEPRÜFT:		

TEREX Cranes

Identnummer 61839312

BESCHREIBUNG: E-PLAN 5AF UW S-PACE2 V6.1

BENENNUNG SEITE: ÜBERSICHT ACTIA STEUERUNG A0625

BAUREIHE:	5AF	ANLAGE:	=5AF
KRANTYP:	ALLE	ORT:	
VORGÄNGER:	51147912	BLATT:	118
		VON:	140

-A4400A

X1	1	SAE05		SICHERHEITS-ANALOGEING. Uin 0..5V, Rin 1MΩ	/67.A2
X1	2	+5V ext.		max. 50 mA	
X1	3	+5V Ref		+5Vref max.12mA Kurzschlußfest	
X1	4	+5V Ref.		+5Vref max.12mA Kurzschlußfest	
X1	5	+5V Ref.		+5Vref max.12mA Kurzschlußfest	
X1	6	CLK/A2		INKREMENTALEINGANG INK2 Uaus<1,5V Uein>4,8V	
X1	7	U-D2/B2		INKREMENTALEINGANG INK2 Uaus<1,5V Uein>4,8V	
X1	8	DE09		DIG.EING. INTERRUPTFÄHIG Uaus<1,8V Uein>4,4V	/64.E5
X1	9	DE06		DIG.EING.PLUSSCHALTEND Uaus<3,8V Uein>9,1V	
X1	10	SDE 03		SICHERHEITS DIGITALEING. Uaus<3,8V, Uein>9,1V	
X1	11	BOOTLOADER		+UB=Aktiv	
X1	12	DA8		DIGITALAUSGANG LOW SIDE max.3A	/64.E6
X1	13	DA7		DIGITALAUSGANG LOW SIDE max.3A	/66.A7
X1	14	POLRAD-		POLRADEINGANG Fmax.50kHz Uminss=300mV	
X1	15	Isens4		PWM AUSGÄNGE max.2,7A	/66.A3
X1	16	Isens1		PWM AUSGÄNGE max.2,7A	/66.A4
X1	17	PWM4		PWM AUSGÄNGE max.2,7A	/66.A3
X1	18	PWM3		PWM AUSGÄNGE max.2,7A	/66.A1
X1	19	PWM1		PWM AUSGÄNGE max.2,7A	/66.A4
X1	20	SDA6		SICH.DIG.AUSGÄNGE max.1,5A Diagn.	/65.A8
X1	21	SDA5		SICH.DIG.AUSGÄNGE max.1,5A Diagn.	
X1	22	LGND		LGND	/65.A6
X1	23	+UB		VERSORGUNGSSPANNUNG +9,5V-34VDC	/64.E1
X1	24	SAE06		SICHERHEITS-ANALOGEING. Uin 0..5V, Rin 1MΩ	/67.A4
X1	25	SAE04		SICHERHEITS-ANALOGEING. Uin 0..5V, Rin 1MΩ	/67.A6
X1	26	AGND		AGND Imax=100mA	/67.A3
X1	27	SAE02		SICHERHEITS-ANALOGEING. Uin 0..5V, Rin 1MΩ	/67.A9
X1	28	SAE01		SICHERHEITS-ANALOGEING. Uin 0..5V, Rin 1MΩ	/67.A8
X1	29	CLK/A1		INKREMENTALEINGANG INK1 Uaus<2,2V,Uein>6,5V	
X1	30	U-D1/B1		INKREMENTALEINGANG INK1 Uaus<2,2V,Uein>6,5V	
X1	31	SDE01		SICHERHEITS DIGITALEING. Uaus<3,8V, Uein>9,1V	/64.E3
X1	32	DE08		DIGITALEING.MASSESCH. Uaus<2,4V Uein>5,8V	/65.A9
X1	33	DE05		DIGITALEING. PLUSSCHALT. Uaus<3,8V Uein>9,1V	/64.E6
X1	34	SDE02		SICHERHEITS DIGITALEING: Uaus<3,8V, Uein>9,1V	/64.E3
X1	35	DE07		DIGITALEING. MASSESCHALT. Uaus<2,4V Uein>5,8V	/65.A8

FÜR DIESES DOKUMENT UND DEN DARIN DARGESTELLTEN GEGENSTAND BEHALTEN WIR UNS ALLE RECHTE VOR. VERVIELFÄLTIGUNG, BEKANNTGABE AN DRITTE ODER VERWERTUNG SEINES INHALTES SIND OHNE UNSERE AUSDRÜCKLICHE ZUSTIMMUNG VERBOTEN
© TEREX

Modify drawing only using E3 Series	INDEX	ÄNDERUNG	DATUM:	NAME
	_	W11403	12.04.2018	J. Hüther
	A	W11518	19.10.2018	J. Hüther

A3	DATUM	NAME:
BEARBEITET:	02.03.2018	J. Hüther
GEPRÜFT:		

TEREX Cranes

Identnummer 61839312

BESCHREIBUNG: E-PLAN 5AF UW S-PACE2 V6.1

BENENNUNG SEITE: ÜBERSICHT LENKCOMPUTER A4400A

BAUREIHE:	5AF	ANLAGE:	=5AF
KRANTYP:	ALLE	ORT:	
VORGÄNGER:	51147912	BLATT:	119
		VON:	140

-A4400A

X1	36	DA8		DIGITALAUSGANG LOW SIDE max.3A	
X1	37	DA7		DIGITALAUSGANG LOW SIDE max.3A	/66.A9
X1	38	POLRAD+		POLRADEINGANG Rin>4,75k Uminss=300mV	
X1	39	Isens3		PWM AUSGÄNGE max.2,7A	/66.A2
X1	40	Isens2		PWM AUSGÄNGE max.2,7A	/66.A6
X1	41	RS232 TxD		RS232 max.57,6 kBd	/64.E8
X1	42	PWM2		PWM AUSGÄNGE max.2,7A	/66.A5
X1	43	SDA4		SICH.DIG.AUSGÄNGE max.1,5A Diagn.	
X1	44	SDA3		SICH.DIG.AUSGÄNGE max.1,5A Diagn.	/66.A8
X1	45	+UB		VERSORGUNG +Sensor3 Imax=100mA	/67.A4
X1	46	LGND		LGND	/65.A7
X1	47	+UB		VERSORGUNGSSPANNUNG +9,5V-34VDC	/64.E2
X1	48	SAE03		SICHERHEITS-ANALOGEING. Uin 0..5V, Rin 1MΩ	/67.A5
X1	49	AGND		AGND Imax=100mA	/67.A6
X1	50	AGND		AGND Imax=100mA	
X1	51	+5VRef.		+5Vref max.12mA Kurzschlußfest	
X1	52	AGND		AGND Imax=100mA	/67.A8
X1	53	GND		GND max 1.5A	
X1	54	GND		GND max 1.5A	
X1	55	SDE04		SICHERHEITS DIGITALEING. Uaus<3,8V, Uein>9,1V	/64.E4
X1	56	CAN2_L		CAN 2	/65.A3
X1	57	CAN2_H		CAN 2	/65.A2
X1	58	CAN2_L		CAN 2	/65.A4
X1	59	CAN2_H		CAN 2	/65.A4
X1	60	CAN1_L		CAN 1 (galvanisch getrennt)	/65.A6
X1	61	CAN1_H		CAN 1 (galvanisch getrennt)	/65.A5
X1	62	CAN1_L		CAN 1 (galvanisch getrennt)	
X1	63	CAN1_H		CAN 1 (galvanisch getrennt)	
X1	64	RS232 GND		RS232 max.57,6 kBd	/64.E8
X1	65	RS 232 RxD		RS232 max.57,6 kBd	/64.E7
X1	66	SDA2		SICH.DIG.AUSGÄNGE max.1,5A Diagn.	/66.A8
X1	67	SDA1		SICH.DIG.AUSGÄNGE max.1,5A Diagn.	/66.A6
X1	68	+UB		VERSORGUNG +Sensor2 Imax=100mA	/67.A7
X1	69	LGND		LGND	/65.A2
X1	70	+UB		VERSORGUNG +Sensor1 Imax=100mA	/67.A2

FÜR DIESES DOKUMENT UND DEN DARIN DARGESTELLTEN GEGENSTAND BEHALTEN WIR UNS ALLE RECHTE VOR. VERVIELFÄLTIGUNG, BEKANNTGABE AN DRITTE ODER VERWERTUNG SEINES INHALTES SIND OHNE UNSERE AUSDRÜCKLICHE ZUSTIMMUNG VERBOTEN
© TEREX

Modify drawing only using E3 Series	INDEX	ÄNDERUNG	DATUM:	NAME
	_	W11403	12.04.2018	J. Hüther
	A	W11518	19.10.2018	J. Hüther

A3	DATUM	NAME:
BEARBEITET:	02.03.2018	J. Hüther
GEPRÜFT:		

TEREX Cranes

Identnummer 61839312

BESCHREIBUNG: E-PLAN 5AF UW S-PACE2 V6.1

BENENNUNG SEITE: ÜBERSICHT LENKCOMPUTER A4400A

BAUREIHE:	5AF	ANLAGE:	=5AF
KRANTYP:	ALLE	ORT:	
VORGÄNGER:	51147912	BLATT:	120
		VON:	140

-A4400B

X1	1	SAE05		SICHERHEITS-ANALOGEING. Uin 0..5V, Rin 1MΩ	/71.A2
X1	2	+5V ext.		max. 50 mA	
X1	3	+5V Ref		+5Vref max.12mA Kurzschlußfest	
X1	4	+5V Ref.		+5Vref max.12mA Kurzschlußfest	
X1	5	+5V Ref.		+5Vref max.12mA Kurzschlußfest	
X1	6	CLK/A2		INKREMENTALEINGANG INK2 Uaus<1,5V Uein>4,8V	
X1	7	U-D2/B2		INKREMENTALEINGANG INK2 Uaus<1,5V Uein>4,8V	
X1	8	DE09		DIG.EING. INTERRUPTFÄHIG Uaus<1,8V Uein>4,4V	
X1	9	DE06		DIG.EING.PLUSSCHALTEND Uaus<3,8V Uein>9,1V	
X1	10	SDE 03		SICHERHEITS DIGITALEING. Uaus<3,8V, Uein>9,1V	
X1	11	BOOTLOADER		+UB=Aktiv	
X1	12	DA8		DIGITALAUSGANG LOW SIDE max.3A	/68.E6
X1	13	DA7		DIGITALAUSGANG LOW SIDE max.3A	/70.A7
X1	14	POLRAD-		POLRADEINGANG Fmax.50kHz Uminss=300mV	
X1	15	Isens4		PWM AUSGÄNGE max.2,7A	/70.A3
X1	16	Isens1		PWM AUSGÄNGE max.2,7A	/70.A4
X1	17	PWM4		PWM AUSGÄNGE max.2,7A	/70.A3
X1	18	PWM3		PWM AUSGÄNGE max.2,7A	/70.A1
X1	19	PWM1		PWM AUSGÄNGE max.2,7A	/70.A4
X1	20	SDA6		SICH.DIG.AUSGÄNGE max.1,5A Diagn.	/69.A7
X1	21	SDA5		SICH.DIG.AUSGÄNGE max.1,5A Diagn.	
X1	22	LGND		LGND	/69.A6
X1	23	+UB		VERSORGUNGSSPANNUNG +9,5V-34VDC	/68.E1
X1	24	SAE06		SICHERHEITS-ANALOGEING. Uin 0..5V, Rin 1MΩ	/71.A4
X1	25	SAE04		SICHERHEITS-ANALOGEING. Uin 0..5V, Rin 1MΩ	/71.A5
X1	26	AGND		AGND Imax=100mA	/71.A3
X1	27	SAE02		SICHERHEITS-ANALOGEING. Uin 0..5V, Rin 1MΩ	/71.A9
X1	28	SAE01		SICHERHEITS-ANALOGEING. Uin 0..5V, Rin 1MΩ	/71.A8
X1	29	CLK/A1		INKREMENTALEINGANG INK1 Uaus<2,2V,Uein>6,5V	
X1	30	U-D1/B1		INKREMENTALEINGANG INK1 Uaus<2,2V,Uein>6,5V	
X1	31	SDE01		SICHERHEITS DIGITALEING. Uaus<3,8V, Uein>9,1V	/68.E3
X1	32	DE08		DIGITALEING.MASSESCH. Uaus<2,4V Uein>5,8V	/69.A8
X1	33	DE05		DIGITALEING. PLUSSCHALT. Uaus<3,8V Uein>9,1V	/68.E6
X1	34	SDE02		SICHERHEITS DIGITALEING: Uaus<3,8V, Uein>9,1V	/68.E3
X1	35	DE07		DIGITALEING. MASSESCHALT. Uaus<2,4V Uein>5,8V	/69.A8

FÜR DIESES DOKUMENT UND DEN DARIN DARGESTELLTEN GEGENSTAND BEHALTEN WIR UNS ALLE RECHTE VOR. VERVIELFÄLTIGUNG, BEKANNTGABE AN DRITTE ODER VERWERTUNG SEINES INHALTES SIND OHNE UNSERE AUSDRÜCKLICHE ZUSTIMMUNG VERBOTEN
© TEREX

Modify drawing only using E3 Series	INDEX	ÄNDERUNG	DATUM:	NAME
	_	W11403	12.04.2018	J. Hüther
	A	W11518	19.10.2018	J. Hüther

A3	DATUM	NAME:
BEARBEITET:	02.03.2018	J. Hüther
GEPRÜFT:		

TEREX Cranes

Identnummer 61839312

BESCHREIBUNG: E-PLAN 5AF UW S-PACE2 V6.1

BENENNUNG SEITE: ÜBERSICHT LENKCOMPUTER A4400B

BAUREIHE:	5AF	ANLAGE:	=5AF
KRANTYP:	ALLE	ORT:	
VORGÄNGER:	51147912	BLATT:	121
		VON:	140

-A4400B

X1	36	DA8		DIGITALAUSGANG LOW SIDE max.3A	
X1	37	DA7		DIGITALAUSGANG LOW SIDE max.3A	/70.A9
X1	38	POLRAD+		POLRADEINGANG Rin>4,75k Uminss=300mV	
X1	39	Isens3		PWM AUSGÄNGE max.2,7A	/70.A2
X1	40	Isens2		PWM AUSGÄNGE max.2,7A	/70.A6
X1	41	RS232 TxD		RS232 max.57,6 kBd	/68.E8
X1	42	PWM2		PWM AUSGÄNGE max.2,7A	/70.A5
X1	43	SDA4		SICH.DIG.AUSGÄNGE max.1,5A Diagn.	
X1	44	SDA3		SICH.DIG.AUSGÄNGE max.1,5A Diagn.	/70.A8
X1	45	+UB		VERSORGUNG +Sensor3 Imax=100mA	/71.A6
X1	46	LGND		LGND	/69.A6
X1	47	+UB		VERSORGUNGSSPANNUNG +9,5V-34VDC	/68.E2
X1	48	SAE03		SICHERHEITS-ANALOGEING. Uin 0..5V, Rin 1MΩ	/71.A4
X1	49	AGND		AGND Imax=100mA	/71.A6
X1	50	AGND		AGND Imax=100mA	
X1	51	+5VRef.		+5Vref max.12mA Kurzschlußfest	
X1	52	AGND		AGND Imax=100mA	/71.A8
X1	53	GND		GND max 1.5A	
X1	54	GND		GND max 1.5A	
X1	55	SDE04		SICHERHEITS DIGITALEING. Uaus<3,8V, Uein>9,1V	/68.E4
X1	56	CAN2_L		CAN 2	/69.A2
X1	57	CAN2_H		CAN 2	/69.A2
X1	58	CAN2_L		CAN 2	/69.A4
X1	59	CAN2_H		CAN 2	/69.A3
X1	60	CAN1_L		CAN 1 (galvanisch getrennt)	/69.A5
X1	61	CAN1_H		CAN 1 (galvanisch getrennt)	/69.A4
X1	62	CAN1_L		CAN 1 (galvanisch getrennt)	
X1	63	CAN1_H		CAN 1 (galvanisch getrennt)	
X1	64	RS232 GND		RS232 max.57,6 kBd	/68.E8
X1	65	RS 232 RxD		RS232 max.57,6 kBd	/68.E7
X1	66	SDA2		SICH.DIG.AUSGÄNGE max.1,5A Diagn.	/70.A8
X1	67	SDA1		SICH.DIG.AUSGÄNGE max.1,5A Diagn.	/70.A6
X1	68	+UB		VERSORGUNG +Sensor2 Imax=100mA	/71.A7
X1	69	LGND		LGND	
X1	70	+UB		VERSORGUNG +Sensor1 Imax=100mA	/71.A2

FÜR DIESES DOKUMENT UND DEN DARIN DARGESTELLTEN GEGENSTAND BEHALTEN WIR UNS ALLE RECHTE VOR. VERVIELFÄLTIGUNG, BEKANNTGABE AN DRITTE ODER VERWERTUNG SEINES INHALTES SIND OHNE UNSERE AUSDRÜCKLICHE ZUSTIMMUNG VERBOTEN
© TEREX

Modify drawing only using E3 Series	INDEX	ÄNDERUNG	DATUM:	NAME
	_	W11403	12.04.2018	J. Hüther
	A	W11518	19.10.2018	J. Hüther

A3	DATUM	NAME:
BEARBEITET:	02.03.2018	J. Hüther
GEPRÜFT:		

TEREX Cranes

Identnummer 61839312

BESCHREIBUNG: E-PLAN 5AF UW S-PACE2 V6.1

BENENNUNG SEITE: ÜBERSICHT LENKCOMPUTER A4400B

BAUREIHE:	5AF	ANLAGE:	=5AF
KRANTYP:	ALLE	ORT:	
VORGÄNGER:	51147912	BLATT:	122
		VON:	140

+KE
-A4810

X1	1	CAN_L	CAN_LOW		/33.E5
X1	2	DRUCKSENSOR	DRUCKSENSOR		/73.C6
X1	3	CAN_H	CAN_HIGH		/33.E4
X1	4	GND	MASSE		/73.D5
X1	5	ABS OFF ROAD	ABS OFF ROAD		/73.D8
X1	6	TRAKTION	TRAKTION		
X1	7	U_ECU	U_ECU		/73.C5
X1	8	UB	UB		/73.C8
X1	9	GND2	MASSE		/73.D6
X1	10	K-LINE	K-LINE		
X1	11	n.c.	n.c.		
X1	12	n.c.	n.c.		
X1	13	ATC-L	ATC-L		
X1	14	DBR	DBR		
X2	1	FAr-EV	FAr-EV		/74.D3
X2	2	DAI-EV	DAI-EV		/74.D5
X2	3	FAI EV	FAI EV		/74.D1
X2	4	FAr EV	FAr EV		/74.D4
X2	5	DAI AV	DAI AV		/74.D5
X2	6	FAI AV	FAI AV		/74.D2
X2	7	3/2 DA GND	3/2 DA GND		/74.D8
X2	8	DAr EV	DAr EV		/74.D6
X2	9	DAr AV	DAr AV		/74.D7
X2	10	IG / IGM FAr	IG / IGM FAr		/74.C3
X2	11	IG / IGM DAI	IG / IGM DAI		/74.C5
X2	12	IG / IGM FAI	IG / IGM FAI		/74.C1
X2	13	IG / IGM FAr	IG / IGM FAr		/74.C4
X2	14	IG / IGM DAI	IG / IGM DAI		/74.C5
X2	15	IG / IGM FAI	IG / IGM FAI		/74.C2
X2	16	3/2 DA	3/2 DA		/74.C8
X2	17	IG / IGM DAr	IG / IGM DAr		/74.C6
X2	18	IG / IGM DAr	IG / IGM DAr		/74.C7

FÜR DIESES DOKUMENT UND DEN DARIN DARGESTELLTEN GEGENSTAND BEHALTEN WIR UNS ALLE RECHTE VOR. VERVIELFÄLTIGUNG, BEKANNTGABE AN DRITTE ODER VERWERTUNG SEINES INHALTES SIND OHNE UNSERE AUSDRÜCKLICHE ZUSTIMMUNG VERBOTEN
© TEREX

Modify drawing only using E3 Series

INDEX	ÄNDERUNG	DATUM:	NAME
_	W11403	12.04.2018	J. Hüther
A	W11518	19.10.2018	J. Hüther

A3	DATUM	NAME:
BEARBEITET:	02.03.2018	J. Hüther
GEPRÜFT:		

TEREX Cranes

Identnummer 61839312

BESCHREIBUNG: E-PLAN 5AF UW S-PACE2 V6.1

BENENNUNG SEITE: ÜBERSICHT ABS STEUERGERÄT

BAUREIHE:	5AF	ANLAGE:	=5AF
KRANTYP:	ALLE	ORT:	
VORGÄNGER:	51147912	BLATT:	123
		VON:	140

-A4254 +KE/2.E9

X50a	1	EDVP	SPANNUNGSVERSORGUNG		/80.D2
X50a	2	VPE	SPANNUNGSVERSORGUNG		/80.D1
X50a	3	VPS1	MASSE NEBENABTRIEB		/80.D3
X50a	4	VPS2			
X50a	5	VPS3			
X50a	6	CANF-H	CAN HIGH		/80.D5
X50a	7	CANF-H+	CAN HIGH		/81.F5
X50a	8	CANF-L	CAN LOW		/80.D6
X50a	9	CANF-L+	CAN LOW		/81.F6
X50a	10	n.a.			
X50a	11	CANF-T			
X50a	12	n.a.			
X50a	13	n.a.			
X50a	14	ADM1	MASSE NEBENABTRIEB		/80.D4
X50a	15	ADM2			
X50a	16	ADM3			
X50a	17	VM1	MASSE		/80.D1
X50a	18	VM2	MASSE		/80.D2

-A4254 +KE/2.E9

X50b	8	EDM7			
X50b	9	EDM8			
X50b	10	ED1	UW BETRIEB AKTIV		/80.D3
X50b	11	ED2			/80.C4
X50b	12	ED3			/80.C5
X50b	13	ED4			
X50b	14	ED5			/80.C6
X50b	15	VMG			
X50b	1	ADVP			
X50b	2	n.a.	ANFORDERUNG NEBENABTRIEB		/80.D4
X50b	3	n.a.			
X50b	4	EDM3	NEBENABTRIEB ZUGESCHALTET		/80.D5
X50b	5	EDM4			
X50b	6	EDM5			
X50b	7	EDM6			

FÜR DIESES DOKUMENT UND DEN DARIN DARGESTELLTEN GEGENSTAND BEHALTEN WIR UNS ALLE RECHTE VOR. VERVIELFÄLTIGUNG, BEKANNTGABE AN DRITTE ODER VERWERTUNG SEINES INHALTES SIND OHNE UNSERE AUSDRÜCKLICHE ZUSTIMMUNG VERBOTEN
© TEREX

Modify drawing only using E3 Series

INDEX	ÄNDERUNG	DATUM:	NAME
_	W11403	12.04.2018	J. Hüther
A	W11518	19.10.2018	J. Hüther

A3	DATUM	NAME:
BEARBEITET:	02.03.2018	J. Hüther
GEPRÜFT:		

TEREX Cranes

Identnummer 61839312

BESCHREIBUNG: E-PLAN 5AF UW S-PACE2 V6.1

BENENNUNG SEITE: ÜBERSICHT STEUERGERÄT GETRIEBE ERWEITERUNGSMODUL 3.3

BAUREIHE:	5AF	ANLAGE:	=5AF
KRANTYP:	ALLE	ORT:	
VORGÄNGER:	51147912	BLATT:	124
		VON:	140

-A4839 +KE/2.F7

X1	1	AD1	SPEICHER-VENTIL RETARDER		/79.D7
X1	2	AD3			
X1	3	ADM1	PROPORTIONALVENTIL RETARDER		/79.D6
X1	4	AIP	PROPORTIONALVENTIL RETARDER		/79.D5
X1	5	VM6			
X1	6	VM4			
X1	7	n.a.			
X1	8	EF1			
X1	9	ER1	KÜHLWASSERTEMPERATURGEBER		/79.D3
X1	10	ED5			
X1	11	n.a.			
X1	12	EUPR	DIAGNOSE SCHNITTSTELLE RETARDER		/79.C8
X1	13	n.c.			
X1	14	SDDK	DIAGNOSE SCHNITTSTELLE RETARDER		/79.C6
X1	15	ED1			
X1	16	ED3			
X1	17	ED5			
X1	18	ED7			
X1	19	ED9			
X1	20	EDM2			
X1	21	CANF-T			
X1	22	CANF-H	CAN_HIGH		/33.E6
X1	23	CANF-H+			
X1	24	VMHF1			
X1	25	AD5			
X1	26	ADM2			
X1	27	VM2	MASSE		/79.D2
X1	28	VM1	MASSE		/79.D2
X1	29	AD2			
X1	30	AD4			
X1	31	VPI2	SPANNUNGSVERSORGUNG		/79.C2
X1	32	VM7			
X1	33	VM5			
X1	34	VM3	SPEICHER-VENTIL RETARDER		/79.D8
X1	35	n.a.			
X1	36	n.a.			
X1	37	VMG1	KÜHLWASSERTEMPERATURGEBER		/79.D4
X1	38	n.a.			
X1	39	n.a.			
X1	40	n.a.			
X1	41	SDDL	DIAGNOSE SCHNITTSTELLE RETARDER		/79.C7
X1	42	ED2			
X1	43	ED4			
X1	44	ED6			
X1	45	ED8	SPANNUNGSVERSORGUNG		/79.C3
X1	46	EDM1			
X1	47	EDMS			
X1	48	n.a.			
X1	49	CANF-L	CAN_LOW		/33.E7
X1	50	CANF-L+			
X1	51	VMHF2			
X1	52	AD6			
X1	53	VPI1	SPANNUNGSVERSORGUNG		/79.C2
X1	54	VPE1	SPANNUNGSVERSORGUNG		/79.C4
X1	55	VPE2	SPANNUNGSVERSORGUNG		/79.C5

FÜR DIESES DOKUMENT UND DEN DARIN DARGESTELLTEN GEGENSTAND BEHALTEN WIR UNS ALLE RECHTE VOR. VERVIELFÄLTIGUNG, BEKANNTGABE AN DRITTE ODER VERWERTUNG SEINES INHALTES SIND OHNE UNSERE AUSDRÜCKLICHE ZUSTIMMUNG VERBOTEN
© TEREX

Modify drawing only using E3 Series	INDEX	ÄNDERUNG	DATUM:	NAME
	_	W11403	12.04.2018	J. Hüther
	A	W11518	19.10.2018	J. Hüther

A3	DATUM	NAME:
BEARBEITET:	02.03.2018	J. Hüther
GEPRÜFT:		

TEREX Cranes

Identnummer 61839312

BESCHREIBUNG: E-PLAN 5AF UW S-PACE2 V6.1

BENENNUNG SEITE: ÜBERSICHT STEUERGERÄT RETARDER

BAUREIHE:	5AF	ANLAGE:	=5AF
KRANTYP:	ALLE	ORT:	
VORGÄNGER:	51147912	BLATT:	125
		VON:	140

-P0401 +AI/1.A3 /128.A4 /127.B3

CN100	1			Battery Voltage	/32.D8
CN100	2			Battery after master switch	/32.D7
CN100	3			GROUND	/32.E7

CN101	1	OUT2		Output 2	
CN101	2	GND		GROUND	
CN101	3	CAN1H		CAN1H	
CN101	4	CAN1L		CAN1L	
CN101	5	WK2		Wake up line 2	
CN101	6	WK1		Wake up line 1	

CN102	1	OUT3		Output 3	
CN102	2	GND		GROUND	
CN102	3	CAN1H		CAN1H	
CN102	4	CAN1L		CAN1L	
CN102	5	WK3		Wake up line 3	
CN102	6	WK1		Wake up line 1	

CN103	1	GND		GROUND	
CN103	2	IN0		Logical input 0	
CN103	3	IN1		Logical input 1	
CN103	4	IN2		Logical input 2	
CN103	5	GND		GROUND	
CN103	6	IN3		Logical input 3	
CN103	7	IN4		Logical input 4	
CN103	8	IN5		Logical input 5	
CN103	9	IN6		Logical input 6	
CN103	10	GND		GROUND	
CN103	11	IN7		Logical input 7	
CN103	12	IN8		Logical input 8	
CN103	13	IN9		Logical input 9	
CN103	14	IN10		Logical input 10	
CN103	15	IN11		Logical input 11	
CN103	16	GND		GROUND	

CN104	1	K_LINE		K line	/16.E3
CN104	2	CAN1H		CAN1H	
CN104	3	CAN1L		CAN1L	
CN104	4	GND		GROUND	
CN104	5	ADCAN0		Address lin 0	
CN104	6	NC		Not connected	
CN104	7	WK0		Wake up line 0	/18.C7
CN104	8	CAN1H / IBIS RESP+		CAN1H / IBIS RESP+	
CN104	9	CAN1L / IBIS RESP-		CAN1L / IBIS RESP-	
CN104	10	BW / B7_1 / IBIS REQ+		W signal / B7_1 / IBIS	
CN104	11	B7_2 / IBIS		B7_2 / IBIS	
CN104	12	OUT1		Output 1	
CN104	13	OUT0		Output 0	
CN104	14	FREQ1		Freequency input 1	
CN104	15	FREQ0		Freequency input 0	
CN104	16	INA0		analogue input 0	
CN104	17	GND		GROUND	
CN104	18	SENSOR SUPPLY_1		Sensor supply 1	
CN104	19	SENSOR SUPPLY_2		Sensor supply 2	
CN104	20	GND		GROUND	

FÜR DIESES DOKUMENT UND DEN DARIN DARGESTELLTEN GEGENSTAND BEHALTEN WIR UNS ALLE RECHTE VOR. VERVIELFÄLTIGUNG, BEKANNTGABE AN DRITTE ODER VERWERTUNG SEINES INHALTES SIND OHNE UNSERE AUSDRÜCKLICHE ZUSTIMMUNG VERBOTEN
© TEREX

Modify drawing only using E3 Series

INDEX	ÄNDERUNG	DATUM:	NAME
_	W11403	12.04.2018	J. Hüther
A	W11518	19.10.2018	J. Hüther

A3	DATUM	NAME:
BEARBEITET:	02.03.2018	J. Hüther
GEPRÜFT:		

TEREX Cranes

Identnummer 61839312

BESCHREIBUNG: E-PLAN 5AF UW S-PACE2 V6.1

BENENNUNG SEITE: ÜBERSICHT ANZEIGEGERÄT MULTIC II

BAUREIHE:	5AF	ANLAGE:	=5AF
KRANTYP:	ALLE	ORT:	
VORGÄNGER:	51147912	BLATT:	126
		VON:	140

-P0401

/126.A4 /128.A3

CN504	1	TD+		Transmitted Data +	/36.A3
CN504	2	RD+		Received Data+	/36.A5
CN504	3	TD-		Transmitted Data -	/36.A4
CN504	4	RD-		Received Data-	/36.A6

CN105	1	OUT2		Output 2	
CN105	2	OUT3		Output 3	
CN105	3	OUT4		Output 4	
CN105	4	OUT5		Output 5	
CN105	5	OUT6		Output 6	
CN105	6	OUT7		Output 7	
CN105	7	OUT8		Output 8	
CN105	8	OUT9		Output 9	
CN105	9	IN12		Logical input 12	
CN105	10	IN13		Logical input 13	
CN105	11	IN14		Logical input 14	
CN105	12	IN15		Logical input 15	
CN105	13	IN16		Logical input 16	
CN105	14	IN17		Logical input 17	
CN105	15	IN18		Logical input 18	
CN105	16	GND		GROUND	
CN105	17	INA1		analogue input 1	
CN105	18	INA2		analogue input 2	
CN105	19	INA3		analogue input 3	
CN105	20	SP+		External Speaker +	
CN105	21	SP-		External Speaker -	
CN105	22	GND		GROUND	
CN105	23	IN19		Logical input 19	
CN105	24	IN20		Logical input 20	
CN105	25	IN21		Logical input 21	
CN105	26	IN22		Logical input 22	
CN105	27	IN23		Logical input 23	
CN105	28	IN24		Logical input 24	

FÜR DIESES DOKUMENT UND DEN DARIN DARGESTELLTEN GEGENSTAND BEHALTEN WIR UNS ALLE RECHTE VOR. VERVIELFÄLTIGUNG, BEKANNTGABE AN DRITTE ODER VERWERTUNG SEINES INHALTES SIND OHNE UNSERE AUSDRÜCKLICHE ZUSTIMMUNG VERBOTEN
© TEREX

Modify drawing only using E3 Series	INDEX	ÄNDERUNG	DATUM:	NAME
	_	W11403	12.04.2018	J. Hüther
	A	W11518	19.10.2018	J. Hüther

A3	DATUM	NAME:
BEARBEITET:	02.03.2018	J. Hüther
GEPRÜFT:		

TEREX Cranes

Identnummer 61839312

BESCHREIBUNG: E-PLAN 5AF UW S-PACE2 V6.1

BENENNUNG SEITE: ÜBERSICHT ANZEIGEGERÄT MULTIC II

BAUREIHE:	5AF	ANLAGE:	=5AF
KRANTYP:	ALLE	ORT:	
VORGÄNGER:	51147912	BLATT:	127
		VON:	140

-P0401

/127.B4 /126.A3

CN106	1	IN40	Logical input 40	
CN106	2	IN41	Logical input 41	
CN106	3	IN42	Logical input 42	
CN106	4	IN43	Logical input 43	
CN106	5	IN44	Logical input 44	
CN106	6	IN45	Logical input 45	
CN106	7	IN25	Logical input 25	
CN106	8	IN26	Logical input 26	
CN106	9	IN27	Logical input 27	
CN106	10	IN28	Logical input 28	
CN106	11	IN29	Logical input 29	
CN106	12	IN30	Logical input 30	
CN106	13	IN31	Logical input 31	
CN106	14	IN32	Logical input 32	
CN106	15	IN33	Logical input 33	
CN106	16	IN34	Logical input 34	
CN106	17	IN35	Logical input 35	
CN106	18	IN36	Logical input 36	
CN106	19	IN37	Logical input 37	
CN106	20	IN38	Logical input 38	
CN106	21	IN39	Logical input 39	
CN106	22	GND	GROUND	
CN106	23	INA4	analogue input 4	
CN106	24	INA5	analogue input 5	
CN106	25	OUT10	Output 10	
CN106	26	OUT11	Output 11	
CN106	27	OUT12	Output 12	
CN106	28	OUT13	Output 13	
CN106	29	OUT14	Output 14	
CN106	30	OUT15	Output 15	
CN106	31	OUT16	Output 16	
CN106	32	OUT17	Output 17	
CN106	33	GND	GROUND	
CN106	34	OUT0	Output 0	
CN106	35	OUT1	Output 1	
CN106	36	GND	GROUND	

CN109	1	Tx	Tx RS232 / J1708	
CN109	2	Rx	Rx RS232 / J1708	
CN109	3	CAN2H / CAN4H	CAN2H / CAN4H	/35.A7
CN109	4	CAN2L / CAN4L	CAN2L / CAN4L	/35.A7
CN109	5	CAN2_120/CAN4_120	CAN2 / CAN4 termination resistor	/35.A6
CN109	6	GND	GROUND	
CN109	7	CAN3H/CAN5H	CAN3H	/33.B2
CN109	8	CAN3L/CAN5L	CAN3L	/33.B3
CN109	9	CAN3_120	CAN3 termination resistor	
CN109	10	GND	GROUND	
CN109	11	LIN	LIN	
CN109	12	GND	GROUND	

CN500	1		Video Connector	/19.C4
CN501	1		Video Connector	/19.C7
CN502	1		Video Connector	
CN503	1		Video Connector	

FÜR DIESES DOKUMENT UND DEN DARIN DARGESTELLTEN GEGENSTAND BEHALTEN WIR UNS ALLE RECHTE VOR. VERVIELFÄLTIGUNG, BEKANNTGABE AN DRITTE ODER VERWERTUNG SEINES INHALTES SIND OHNE UNSERE AUSDRÜCKLICHE ZUSTIMMUNG VERBOTEN
© TEREX

Modify drawing only using E3 Series

INDEX	ÄNDERUNG	DATUM:	NAME
_	W11403	12.04.2018	J. Hüther
A	W11518	19.10.2018	J. Hüther

A3	DATUM	NAME:
BEARBEITET:	02.03.2018	J. Hüther
GEPRÜFT:		

TEREX Cranes

Identnummer 61839312

BESCHREIBUNG: E-PLAN 5AF UW S-PACE2 V6.1

BENENNUNG SEITE: ÜBERSICHT ANZEIGEGERÄT MULTIC II

BAUREIHE:	5AF	ANLAGE:	=5AF
KRANTYP:	ALLE	ORT:	
VORGÄNGER:	51147912	BLATT:	128
		VON:	140

-A5207. +AI/2.A2

XA	1	KL30	VERSORGUNGSSPANNUNG		/21.C1
XA	2	KL58	BELEUCHTUNG		/21.C2
XA	3	KL 15	ZÜNDUNG		/21.C3
XA	4	CAN H	CAN H		/21.C3
XA	5	KL 31a	BATTERIEKLEMME MINUS		/21.C6
XA	6	KL 31	MASSE		/21.C7
XA	7	CAN GND	CAN MASSE		/21.C5
XA	8	CAN_L	CAN_LOW		/21.C4

XB	1	+	SPANNUNGSVERSORGUNG GEBER		/21.C6
XB	2	-	SPANNUNGSVERSORGUNG GEBER		/21.C3
XB	3		GESCHWINDIGKEIT SIGNAL ECHTZEIT		/21.C4
XB	4	I/O	DATEN SIGNAL		/21.C5
XB	5	N.C.	N.C.		/21.C3
XB	6	V-IMPULS	GESCHWINDIGKEIT IMPULS AUSGANG		/21.C1
XB	7	V-IMPULS	GESCHWINDIGKEIT IMPULS AUSGANG		/21.C2
XB	8	4I/m	ABSTAND SIGNAL		/21.C7

XC	1	N.C.	N.C.		
XC	2	GND	MASSE DREHZAHLGEBER		
XC	3	KL W	DREHZAHL SIGNAL EINGANG		/21.C7
XC	4	N.C.	N.C.		
XC	5	N.C.	N.C.		
XC	6	N.C.	N.C.		
XC	7	N.C.	N.C.		
XC	8	N.C.	N.C.		

XD	8	INFO SCHNITTSTELLE	INFO SCHNITTSTELLE		
XD	1	STATUS EINGANG 1	STATUS EINGANG 1		
XD	2	STATUS EINGANG 2	STATUS EINGANG 2		
XD	3	CAN+	N.C.		
XD	4	WARNUNG AUSGANG	FK LED		
XD	5	N.C.	N.C.		
XD	6	V_IMPULS	GESCHWINDIGKEIT IMPULS		
XD	7	I/O	INSTRUMENTE SCHNITTSTELLE		/21.C7

FÜR DIESES DOKUMENT UND DEN DARIN DARGESTELLTEN GEGENSTAND BEHALTEN WIR UNS ALLE RECHTE VOR. VERVIELFÄLTIGUNG, BEKANNTGABE AN DRITTE ODER VERWERTUNG SEINES INHALTES SIND OHNE UNSERE AUSDRÜCKLICHE ZUSTIMMUNG VERBOTEN
© TEREX

Modify drawing only using E3 Series

INDEX	ÄNDERUNG	DATUM:	NAME
_	W11403	12.04.2018	J. Hüther
A	W11518	19.10.2018	J. Hüther

A3	DATUM	NAME:
BEARBEITET:	02.03.2018	J. Hüther
GEPRÜFT:		

TEREX Cranes

Identnummer 61839312

BESCHREIBUNG: E-PLAN 5AF UW S-PACE2 V6.1

BENENNUNG SEITE: ÜBERSICHT ANZEIGEGERÄT MTCO/DTCO

BAUREIHE:	5AF	ANLAGE:	=5AF
KRANTYP:	ALLE	ORT:	
VORGÄNGER:	51147912	BLATT:	129
		VON:	140

-E0141

SCHLEIFRING NUMMER	QUERVERWEISE	OBERWAGEN STECKER	OBERWAGEN ANSCHLUSSPUNKT	OBERWAGEN ADER-NUMMER / ADER-FARBE	OBERWAGEN QUERSCHNITT	FUNKTION	UNTERWAGEN ADER-NUMMER / ADER-FARBE	UNTERWAGEN QUERSCHNITT	UNTERWAGEN STECKER	UNTERWAGEN ANSCHLUSSPUNKT
1	/7.A5	OW	-	BL	16²	MASSE	BL	16²	UW	-
2	/7.A5	OW	+	RT	16²	PLUSPOL	RT	16²	UW	+
3	/45.A8	OW	1	1	1²	PODEST AUSFAHREN	1	1²	UW	1
4	/45.A9	OW	2	2	1²	PODEST EINFAHREN	2	1²	UW	2
5	/10.A7	OW	3	3	1²	ZÜNDUNG OW	3	1²	UW	3
6	/94.A8	OW	4	4	1²	PUMPENVERSTELLUNG	4	1²	UW	4
7	/17.A7	OW	5	5	1²	SCHNELLABSCHALTUNG MOTOR	5	1²	UW	5
8	/48.A5	OW	6	6	1²	RUNDUMKENNLEUCHTE UW	6	1²	UW	6
9	/45.A6	OW	7	7	1²	STANDLICHT LINKS	7	1²	UW	7
10	/45.A6	OW	8	8	1²	STANDLICHT RECHTS	8	1²	UW	8
11	/94.A9	OW	9	9	1²	PUMPENVERSTELLUNG	9	1²	UW	9
12	/53.A8	OW	10	10	1²	FREIGABE TÜR OW	10	1²	UW	10
13	/53.A9	OW	11	11	1²	OW TÜR OFFEN	11	1²	UW	11
14	/60.A8	OW	12	12	1²	STANDHEIZUNG SCHALTUHR OW	12	1²	UW	12
15	/53.A9	OW	13	13	1²	RÜCKMELDUNG ZENTRALVERRIEGELUNG	13	1²	UW	13
16	/20.A2	C10	14	BL	1²	CAN SAE J1939L	BL	1²	C1U	14
17	/20.A1	C10	15	GE	1²	CAN SAE J1939H	GE	1²	C1U	15
18	/100.D2	C20	5	BL	0,22²	CAN L	BL	0,22²	C2U	5
19	/100.D1	C20	4	WS	0,22²	CAN H	WS	0,22²	C2U	4
20	/100.D1	C20	2	RT	0,32²	CAN GEBER + VERSORGUNG	RT	0,32²	C2U	2

FÜR DIESES DOKUMENT UND DEN DARIN DARGESTELLTEN GEGENSTAND BEHALTEN WIR UNS ALLE RECHTE VOR. VERVIELFÄLTIGUNG, BEKANNTGABE AN DRITTE ODER VERWERTUNG SEINES INHALTES SIND OHNE UNSERE AUSDRÜCKLICHE ZUSTIMMUNG VERBOTEN
© TEREX

Modify drawing only using E3 Series

INDEX	ÄNDERUNG	DATUM:	NAME
–	W11403	12.04.2018	J. Hüther
A	W11518	19.10.2018	J. Hüther

A3	DATUM	NAME:
BEARBEITET:	02.03.2018	J. Hüther
GEPRÜFT:		

TEREX Cranes

Identnummer 61839312

BESCHREIBUNG: E-PLAN 5AF UW S-PACE2 V6.1

BENENNUNG SEITE: ÜBERSICHT SCHLEIFRINGKÖRPER

BAUREIHE:	5AF	ANLAGE:	=5AF
KRANTYP:	ALLE	ORT:	
VORGÄNGER:	51147912	BLATT:	130
		VON:	140

-A3717		+KE/2.C5			
X1	1	30(RT)		KLEMME 30	/22.B3
X1	2	15(BL)		KLEMME 15	/22.B2
X1	3	CAN_H(GE)		CAN HIGH	/22.C2
X1	4	CAN_L(BL)		CAN LOW	/22.C3
X1	5	RxD		DATEN EMPFANGEN	/22.C4
X1	6	TxD		DATEN SENDEN	/22.C4
X1	7	GND		MASSE	/22.C5
X1	8	GND(SW)		MASSE	/22.C3

-A3717		+KE/2.C5			
X2	1	ANT		ANTENNE	/22.B5

FÜR DIESES DOKUMENT UND DEN DARIN DARGESTELLTEN GEGENSTAND BEHALTEN WIR UNS ALLE RECHTE VOR. VERVIELFÄLTIGUNG, BEKANNTGABE AN DRITTE ODER VERWERTUNG SEINES INHALTES SIND OHNE UNSERE AUSDRÜCKLICHE ZUSTIMMUNG VERBOTEN
© TEREX

Modify drawing only using E3 Series

INDEX	ÄNDERUNG	DATUM:	NAME
_	W11403	12.04.2018	J. Hüther
A	W11518	19.10.2018	J. Hüther

A3	DATUM	NAME:
BEARBEITET:	02.03.2018	J. Hüther
GEPRÜFT:		

TEREX Cranes

Identnummer 61839312

BESCHREIBUNG: E-PLAN 5AF UW S-PACE2 V6.1

BENENNUNG SEITE: ANZEIGEDISPLAY TPMS REIFENDRUCK

BAUREIHE:	5AF	ANLAGE:	=5AF
KRANTYP:	ALLE	ORT:	
VORGÄNGER:	51147912	BLATT:	131
		VON:	140

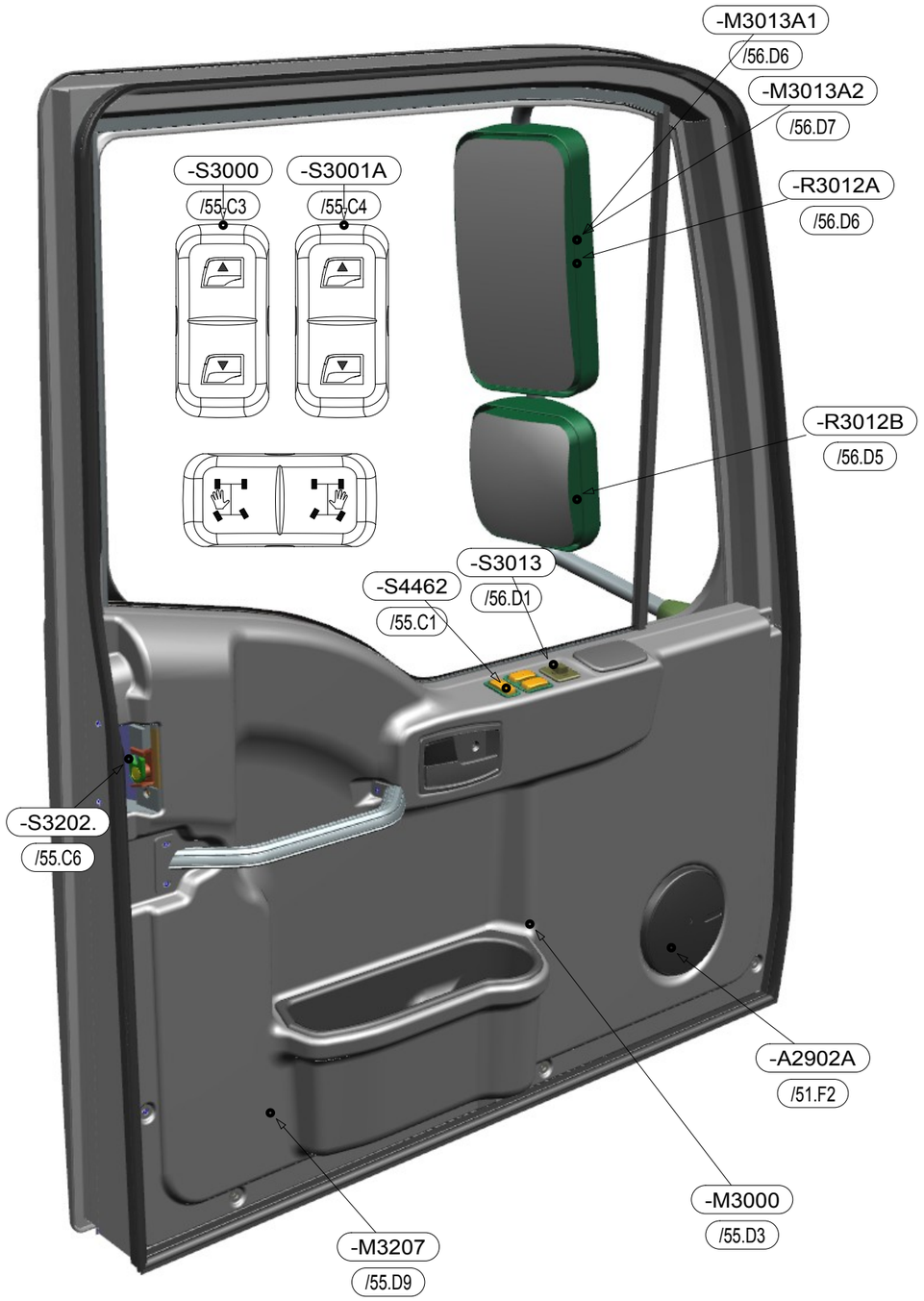

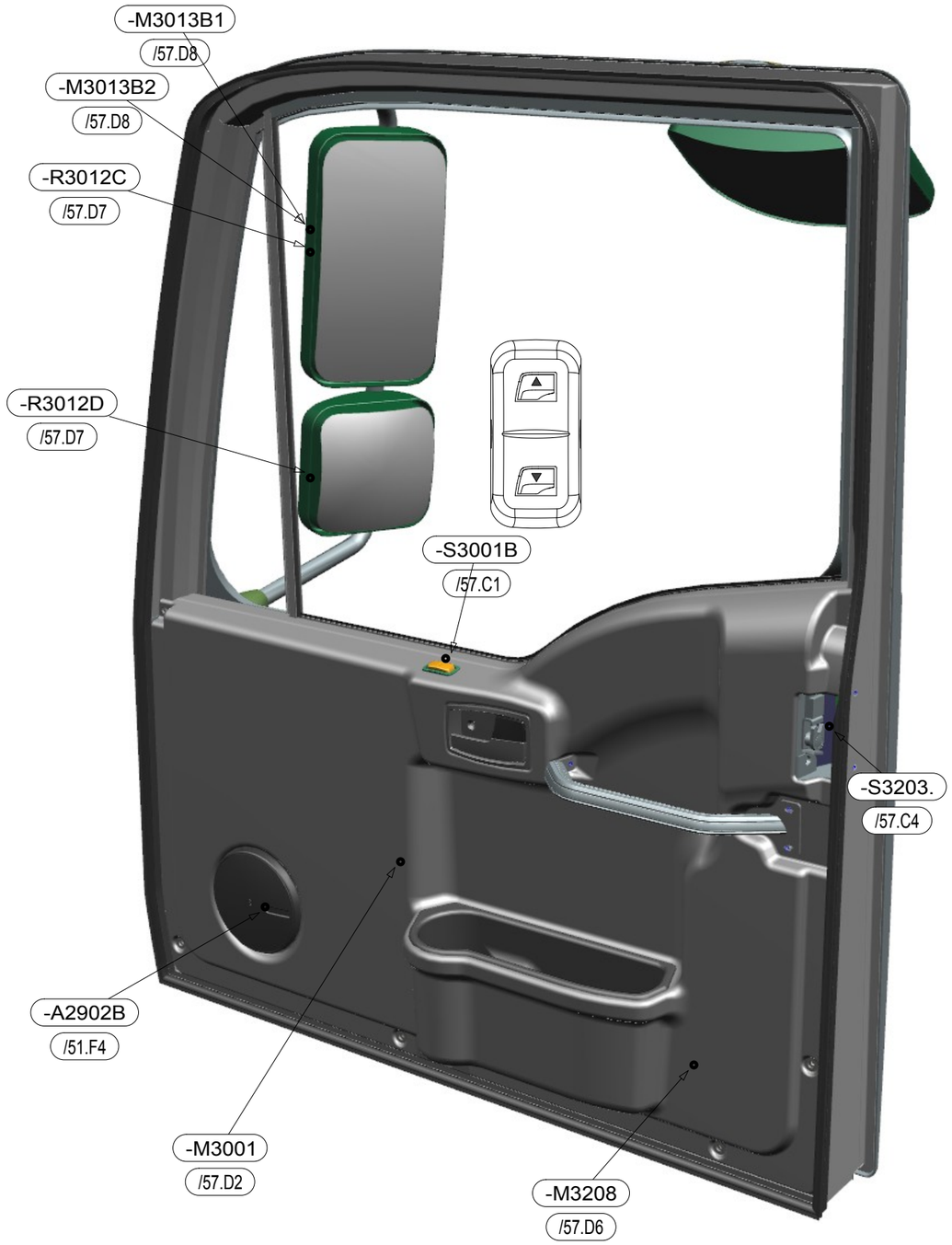

FÜR DIESES DOKUMENT UND DEN DARIN DARGESTELLTEN GEGENSTAND BEHALTEN WIR UNS ALLE RECHTE VOR. VERVIELFÄLTIGUNG, BEKANNTGABE AN DRITTE ODER VERWERTUNG SEINES INHALTES SIND OHNE UNSERE AUSDRÜCKLICHE ZUSTIMMUNG VERBOTEN
© TEREX

Modify drawing only using E3 Series

INDEX	ÄNDERUNG	DATUM:	NAME
–	W11403	12.04.2018	J. Hüther
A	W11518	19.10.2018	J. Hüther

A3	DATUM	NAME:
BEARBEITET:	02.03.2018	J. Hüther
GEPRÜFT:		

TEREX Cranes

Identnummer 61839312

BESCHREIBUNG: E-PLAN 5AF UW S-PACE2 V6.1

BENENNUNG SEITE: TÜR INSTALLATION

BAUREIHE:	5AF	ANLAGE:	=5AF
KRANTYP:	ALLE	ORT:	
VORGÄNGER:	51147912	BLATT:	132
		VON:	140

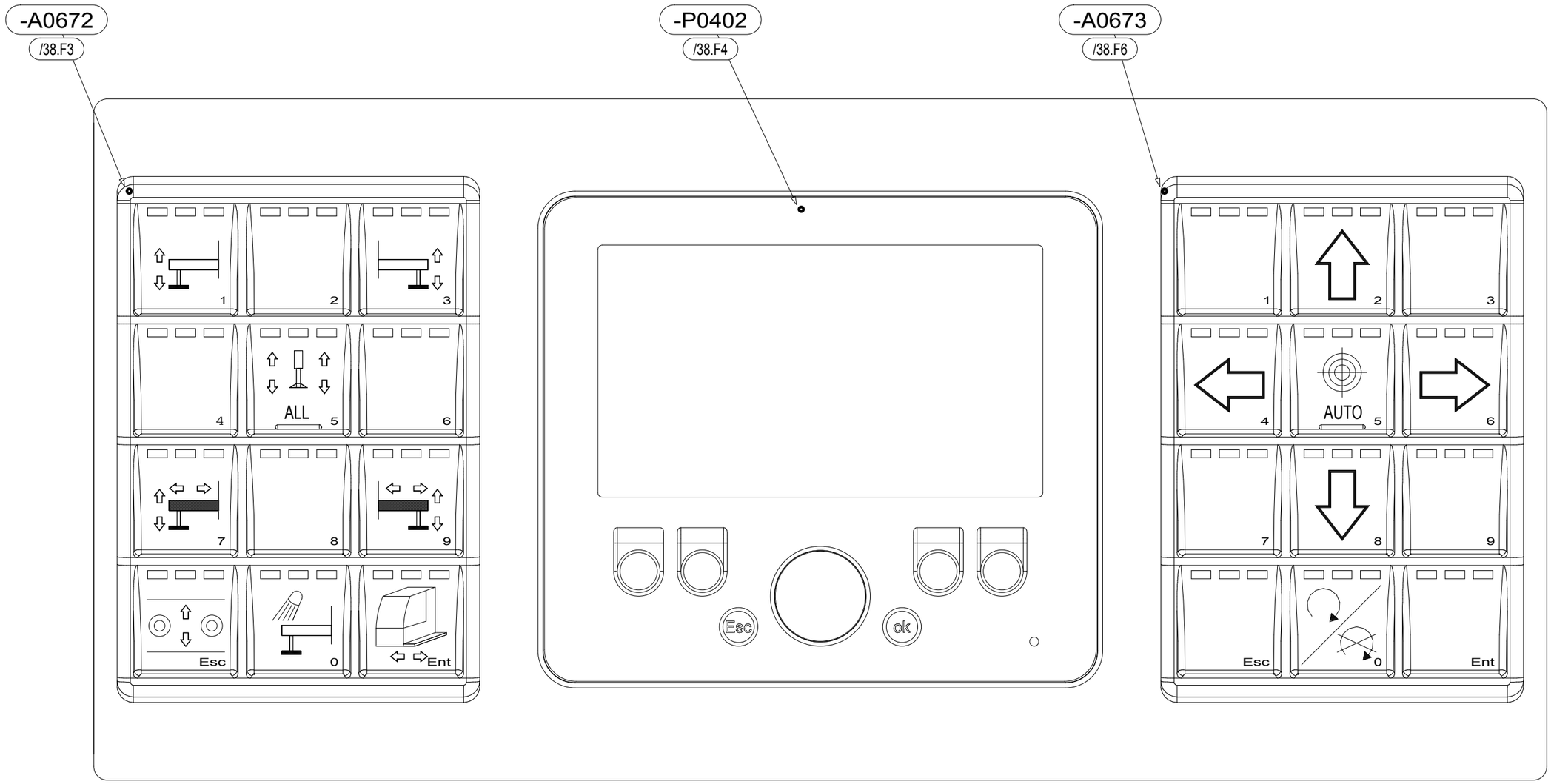

FÜR DIESES DOKUMENT UND DEN DARIN DARGESTELLTEN GEGENSTAND BEHALTEN WIR UNS ALLE RECHTE VOR. VERVIELFÄLTIGUNG, BEKANNTGABE AN DRITTE ODER VERWERTUNG SEINES INHALTES SIND OHNE UNSERE AUSDRÜCKLICHE ZUSTIMMUNG VERBOTEN
© TEREX

Modify drawing only using E3 Series

INDEX	ÄNDERUNG	DATUM:	NAME
_	W11403	12.04.2018	J. Hüther
A	W11518	19.10.2018	J. Hüther

A3	DATUM	NAME:
BEARBEITET:	02.03.2018	J. Hüther
GEPRÜFT:		

TEREX Cranes

Identnummer 61839312

BESCHREIBUNG: E-PLAN 5AF UW S-PACE2 V6.1

BENENNUNG SEITE: ABSTÜTZKASTEN BEDIENKASTEN LINKS

BAUREIHE:	5AF	ANLAGE:	=5AF
KRANTYP:	ALLE	ORT:	
VORGÄNGER:	51147912	BLATT:	133
		VON:	140

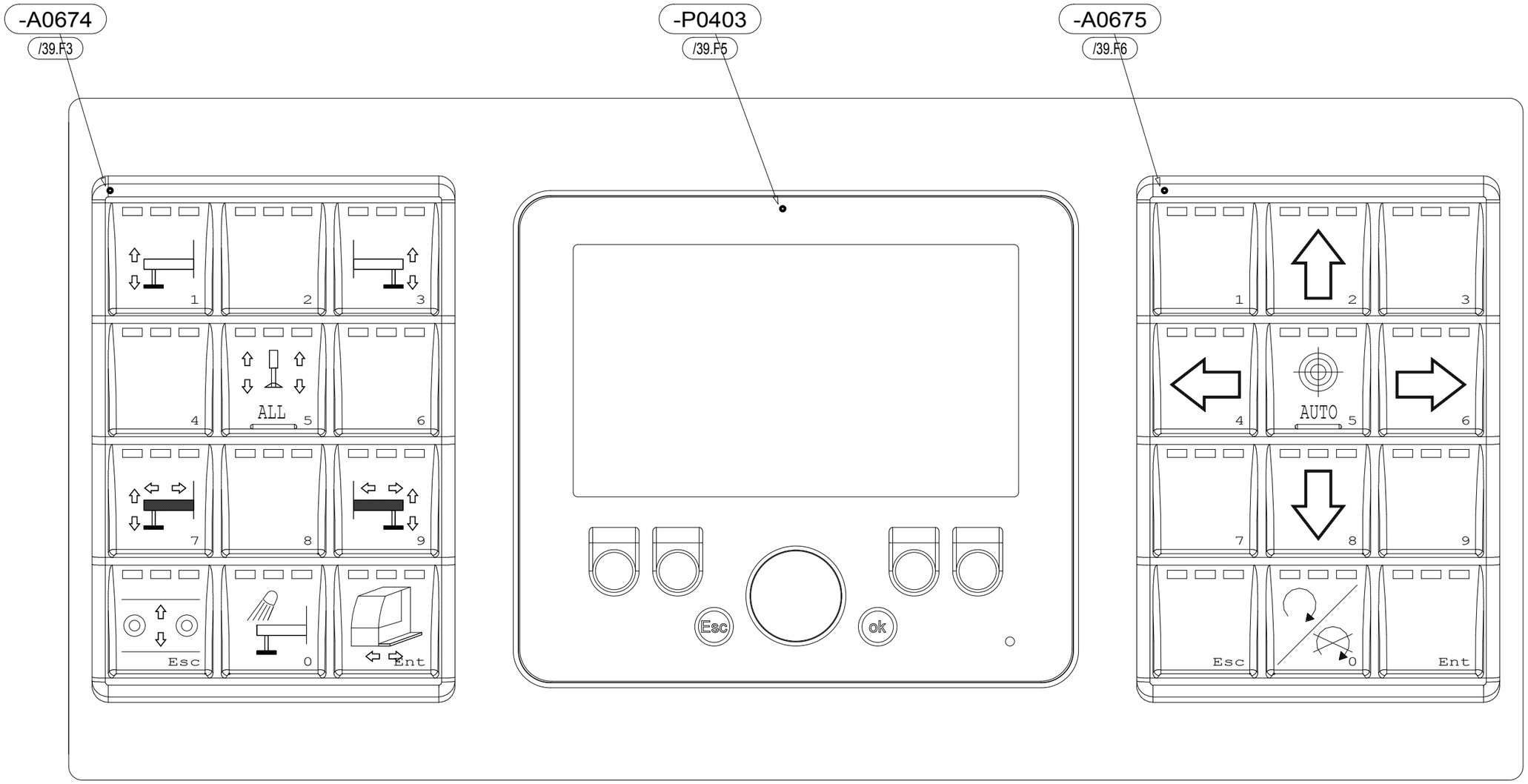

FÜR DIESES DOKUMENT UND DEN DARIN DARGESTELLTEN GEGENSTAND BEHALTEN WIR UNS ALLE RECHTE VOR. VERVIELFÄLTIGUNG, BEKANNTGABE AN DRITTE ODER VERWERTUNG SEINES INHALTES SIND OHNE UNSERE AUSDRÜCKLICHE ZUSTIMMUNG VERBOTEN
© TEREX

Modify drawing only using E3 Series	INDEX	ÄNDERUNG	DATUM:	NAME
	_	W11403	12.04.2018	J. Hüther
	A	W11518	19.10.2018	J. Hüther

A3	DATUM	NAME:
BEARBEITET:	02.03.2018	J. Hüther
GEPRÜFT:		

TEREX Cranes

Identnummer 61839312

BESCHREIBUNG: E-PLAN 5AF UW S-PACE2 V6.1

BENENNUNG SEITE: ABSTÜTZKASTEN BEDIENKASTEN RECHTS

BAUREIHE:	5AF	ANLAGE:	=5AF
KRANTYP:	ALLE	ORT:	
VORGÄNGER:	51147912	BLATT:	134
		VON:	140

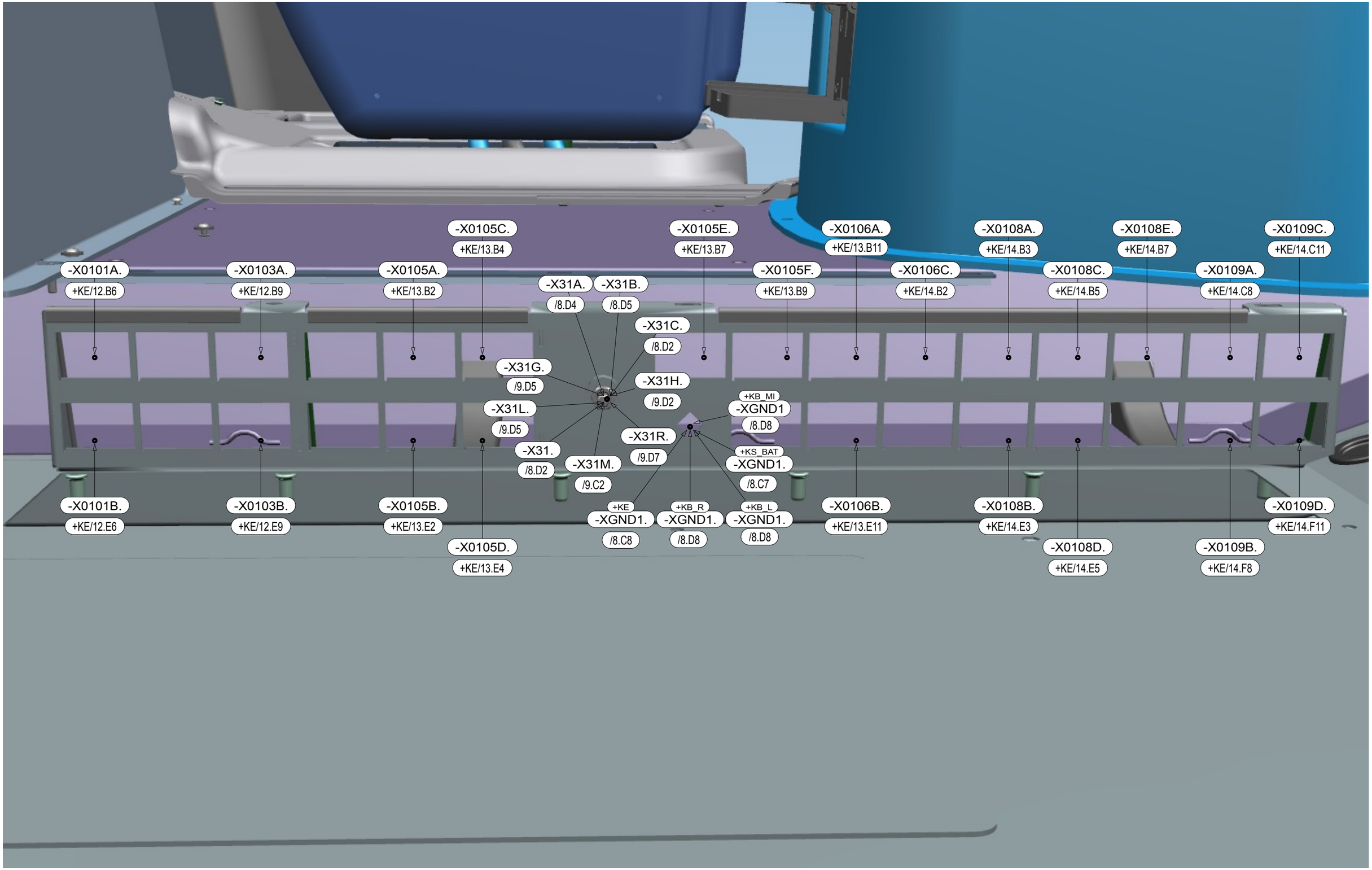

FÜR DIESES DOKUMENT UND DEN DARIN DARGESTELLTEN GEGENSTAND BEHALTEN WIR UNS ALLE RECHTE VOR. VERVIELFÄLTIGUNG, BEKANNTGABE AN DRITTE ODER VERWERTUNG SEINES INHALTES SIND OHNE UNSERE AUSDRÜCKLICHE ZUSTIMMUNG VERBOTEN
© TEREX

Modify drawing only using E3 Series

INDEX	ÄNDERUNG	DATUM:	NAME
	W11403	12.04.2018	J. Hüther
A	W11518	19.10.2018	J. Hüther

A3	DATUM	NAME:
BEARBEITET:	02.03.2018	J. Hüther
GEPRÜFT:		

TEREX Cranes

Identnummer 61839312

BESCHREIBUNG: E-PLAN 5AF UW S-PACE2 V6.1

BENENNUNG SEITE: STECKERHALTERUNG

BAUREIHE:	5AF	ANLAGE:	=5AF
KRANTYP:	ALLE	ORT:	
VORGÄNGER:	51147912	BLATT:	135
		VON:	140

SL. NO.	BMK	TEREX ID	ORT	REFERENZ
1	-A0621	59956412	+KE	/108.A1
2	-A0621.X1A	n.a.	+KE	/87.B6
3	-A0621.X1B	n.a.	+KE	/100.C4
4	-A0621.X2A	n.a.	+KE	/7.A8
5	-A0621.X2B	n.a.	+KE	/45.A2
6	-A0621.X3A	n.a.	+KE	/26.D5
7	-A0621.X3B	n.a.	+KE	/25.D4
8	-A0622	59956412	+KE	/111.A1
9	-A0622.X1A	n.a.	+KE	/86.B5
10	-A0622.X1B	n.a.	+KE	/96.A7
11	-A0622.X2A	n.a.	+KE	/35.B3
12	-A0622.X2B	n.a.	+KE	/34.B5
13	-A0622.X3A	n.a.	+KE	/29.D5
14	-A0622.X3B	n.a.	+KE	/45.C8
15	-A0623	59956412	+KE	/114.A1
16	-A0623.X1A	n.a.	+KE	/76.A9
17	-A0623.X1B	n.a.	+KE	/87.B4
18	-A0623.X2A	n.a.	+KE	/35.E3
19	-A0623.X2B	n.a.	+KE	/45.A5
20	-A0623.X3A	n.a.	+KE	/92.E2
21	-A0623.X3B	n.a.	+KE	/31.D4
22	-A0624	59957612	+KE	/117.A3
23	-A0624.X1	59957812	+KE	/26.D7
24	-A0625	59957612	+KE	/118.A3
25	-A0625.X1	59957812	+KE	/29.D7
26	-A0671	29131812	+AI	/22.E7
27	-A0672	29134812	+KB_L	/38.F3
28	-A0672.	22510512	+KB_L	/38.F3
29	-A0673	29129212B	+KB_L	/38.F6
30	-A0673.	22510512	+KB_L	/38.F6
31	-A0674	29134812	+KB_R	/39.F3
32	-A0674.	22510512	+KB_R	/39.F3
33	-A0675	29129212B	+KB_R	/39.F6
34	-A0675.	22510512	+KB_R	/39.F6
35	-A1902		+KB_K	/44.D2
36	-A1902.	28380112	+KB_K	/44.D3
37	-A2900	59985212	+KB_K	/51.C2
38	-A2902A	n.a.	+KB_TL	/51.F2
39	-A2902A:-	22023912	+KB_TL	/51.F2
40	-A2902A:+	22023312	+KB_TL	/51.E2
41	-A2902B	n.a.	+KB_TR	/51.F4
42	-A2902B:-	22023912	+KB_TR	/51.E4
43	-A2902B:+	22023312	+KB_TR	/51.F4
44	-A3200	19834412	+KE	/10.D2
45	-A3201	61603012	+KB_ZV	/53.D4
46	-A3201_X1	61612412	+KB_ZV	/53.E6
47	-A3301	47236312	+MUH	/60.D2
48	-A3302	61602512	+MUH	/60.D8
49	-A3302	61602312	+KE	/60.D8
50	-A3302.	61602312	+MUH	/60.E8
51	-A3330	50818612	+KB_K	/58.E4
52	-A3701	45132812	+ZS	/62.C7
53	-A3717	29134112	+TPMS	/131.B3
54	-A3717.X1	4701440	+KE	/22.B3
55	-A3717.X2		+TPMS	/22.B5
56	-A4019	61617512	+KE	/11.A7
57	-A4019.	59915912	+KE	/11.B8
58	-A4044A		+KB_MG	/13.D5
59	-A4044B		+KB_MG	/13.D3
60	-A4044C		+KB_MG	/13.D1
61	-A4205A	19804112	+KE	/81.B1
62	-A4205A.	22045012	+KE	/81.B3
63	-A4205B	19804212	+KE	/81.B1
64	-A4254	19804412	+KE	/124.B1
65	-A4254_X50a	22045112	+KE	/81.E6

SL. NO.	BMK	TEREX ID	ORT	REFERENZ
66	-A4254_X50b	22045012	+KE	/80.C5
67	-A4255		+KB_MG	/82.D1
68	-A4255.	27267312	+KB_MG	/82.C1
69	-A4400A	22594412	+KB_LE	/119.B1
70	-A4400A.	22543612	+KB_LE	/64.E3
71	-A4400B	22594412	+KB_LE	/121.B1
72	-A4400B.	22543612	+KB_LE	/69.B4
73	-A4806		+KB_R	/62.C4
74	-A4810	61620412	+KE	/123.A1
75	-A4810.X1	22045412	+KE	/33.D5
76	-A4810.X2	22045112	+KE	/74.D3
77	-A4810.X4	61620312	+KE	/73.C6
78	-A4839	29132012	+KE	/125.A1
79	-A4839.	22040212	+KE	/79.D7
80	-A5200		+KB_K	/20.E2
81	-A5200.	23269012	+KB_K	/20.D6
82	-A5207	29134612	+KB_K	/129.B1
83	-A5207.		+KB_K	/129.B1
84	-B1116	55636112	+KB_L	/88.F3
85	-B1116	55636112	+KB_MI	/88.F6
86	-B1116.	22510512	+KB_MI	/88.E6
87	-B1116.	22510512	+KB_L	/88.E3
88	-B1116.	22510512	+KB_MI	/88.E6
89	-B3314		+MUH	/60.E7
90	-B4031	n.a.	+KB_MG	/77.C5
91	-B4031.	22066512	+KB_MG	/77.C5
92	-B4452A	29102812	+KB_LE	/71.D2
93	-B4452B	22594812	+KB_LE	/67.D2
94	-B4455	22594812	+KB_LE	/67.D5
95	-B4456A	29102812	+KB_LE	/71.D8
96	-B4456B	22594812	+KB_LE	/67.D8
97	-B4501	02186712	+KB_LE	/71.D5
98	-B4501_sw		+KB_LE	/71.C5
99	-B4501_ws		+KB_LE	/71.C5
100	-B4550	55191012	+KB_LE	/65.E2
101	-B4610		+KB_R	/91.F3
102	-B4611		+KB_L	/91.F1
103	-B4612		+KB_R	/91.F4
104	-B4613		+KB_L	/91.F2
105	-B4620	02186712	+KB_L	/91.F7
106	-B4621	02186712	+KB_L	/91.F6
107	-B4622	02186712	+KB_L	/91.F9
108	-B4623	02186712	+KB_L	/91.F8
109	-B4801	39793312	+KE	/14.C7
110	-B4801.	22029512	+KE	/14.C7
111	-B4802	39793312	+KE	/14.C8
112	-B4802.	22029512	+KE	/14.C8
113	-B4805A	39793312	+KB_MI	/14.C3
114	-B4805A.	22029512	+KB_MI	/14.C3
115	-B4805B	39793312	+KB_MI	/14.C4
116	-B4805B.	22029512	+KB_MI	/14.C4
117	-B4809	39793312	+KE	/14.C6
118	-B4809.	22029512	+KE	/14.C6
119	-B4840		+KB_MG	/79.E4
120	-B4840.	22028512	+KB_MG	/79.E4
121	-B4869	39793312	+AFH	/73.B6
122	-B4869	22029512	+KE	/73.A6
123	-B5202	55635712	+KB_MI	/87.D6
124	-B5202.	22510512	+KB_MI	/87.D6
125	-B5204	59986112	+KB_MI	/100.F1
126	-B5205	n.a.	+KB_MG	/21.F1
127	-B5205.	22029512	+KB_MI	/21.F2
128	-B7045	02186212	+ABST	/99.F7
129	-B7045.		+ABST	/99.E7
130	-B7046	02186212	+ABST	/99.F4

SL. NO.	BMK	TEREX ID	ORT	REFERENZ
131	-B7046.		+ABST	/99.E4
132	-B7047	02186212	+ABST	/99.F8
133	-B7047.		+ABST	/99.E8
134	-B7048	02186212	+ABST	/99.F5
135	-B7048.		+ABST	/99.E5
136	-B7058	59979712	+KB_L	/101.F6
137	-B7059	59979712	+KB_L	/101.F8
138	-B7060	59979712	+KB_R	/101.F3
139	-B7061	59979712	+KB_R	/101.F1
140	-BR1	59982012	+BAT	/7.C4
141	-BR2	59982012	+BAT	/7.C4
142	-BR3	59982112	+BAT	/7.C4
143	-BR4	59982112	+BAT	/7.C4
144	-BR5	59982112	+BAT	/7.C2
145	-BR6	59982212	+BAT	/7.C2
146	-E0141	61608112	+SK	/130.A3
147	-F103	50941798	+KE	/64.A4
148	-F104	50941798	+KE	/79.A5
149	-F105	50941798	+KE	/48.A5
150	-F106	50941998	+KE	/75.A1
151	-F107	50941798	+KE	/48.A3
152	-F108	51127098	+KE	/73.A8
153	-F109	50941798	+KE	/27.A2
154	-F110	50941998	+KE	/27.A3
155	-F201	50941998	+KE	/58.A2
156	-F202	50941798	+KE	/51.A7
157	-F203	50941798	+KE	/51.A8
158	-F205	50941798	+KE	/80.A2
159	-F206	50941998	+KE	/60.A2
160	-F207	50941798	+KE	/68.A4
161	-F208	50941798	+KE	/32.A8
162	-F209	50941798	+KE	/30.A2
163	-F210	50941998	+KE	/30.A3
164	-F301	50941898	+KE	/16.A1
165	-F302	51127098	+KE	/13.A6
166	-F303	51127098	+KE	/13.A7
167	-F304	50941798	+KE	/50.A1
168	-F305	50941898	+KE	/40.A7
169	-F306	50941898	+KE	/43.A4
170	-F307	51127098	+KE	/61.A3
171	-F309	50941798	+KE	/7.A6
172	-F310	50941798	+KE	/24.A2
173	-F311	50941998	+KE	/24.A2
174	-F401	50941798	+KE	/57.A2
175	-F402	50941798	+KE	/55.A3
176	-F403	50941898	+KE	/38.A8
177	-F404	50941898	+KE	/14.A1
178	-F405	50941998	+KE	/52.A2
179	-F406	50941898	+KE	/50.A7
180	-F407	50941898	+KE	/50.A8
181	-F408	50941898	+KE	/50.A8
182	-F410	50941898	+KE	/72.A2
183	-F412	50942098	+KE	/77.A2
184	-F501	50941798	+KE	/64.A2
185	-F502	51127098	+KE	/73.A4
186	-F503	50941798	+KE	/79.A2
187	-F504	50941798	+KE	/80.A3
188	-F505	50941798	+KE	/68.A2
189	-F506	50941798	+KE	/13.A4
190	-F507	51127098	+KE	/13.A4
191	-F508	50941798	+KE	/13.A5
192	-F509	50941798	+KE	/75.A2
193	-F601	50941998	+KE	/24.A5
194	-F602	50941998	+KE	/24.A6
195	-F603	50941998	+KE	/24.A8

SL. NO.	BMK	TEREX ID	ORT	REFERENZ
196	-F604	50941998	+KE	/25.A2
197	-F605	50941998	+KE	/25.A4
198	-F606	50941998	+KE	/25.A5
199	-F607	50941998	+KE	/25.A7
200	-F608	50941998	+KE	/26.A1
201	-F609	50941998	+KE	/26.A3
202	-F610	50941998	+KE	/26.A5
203	-F611	50941998	+KE	/26.A7
204	-F612	50941998	+KE	/26.A7
205	-F701	50941998	+KE	/27.A5
206	-F702	50941998	+KE	/27.A6
207	-F703	50941998	+KE	/27.A8
208	-F704	50941998	+KE	/28.A2
209	-F705	50941998	+KE	/28.A3
210	-F706	50941998	+KE	/28.A5
211	-F707	50941998	+KE	/28.A7
212	-F708	50941998	+KE	/29.A2
213	-F709	50941998	+KE	/29.A3
214	-F710	50941998	+KE	/29.A5
215	-F711	50941998	+KE	/29.A7
216	-F712	50941998	+KE	/29.A8
217	-F801	50941998	+KE	/30.A5
218	-F802	50941998	+KE	/30.A7
219	-F803	50941998	+KE	/30.A8
220	-F804	50941998	+KE	/31.A2
221	-F805	50941998	+KE	/31.A4
222	-F806	50941998	+KE	/31.A5
223	-F807	50941998	+KE	/31.A7
224	-F808	50941998	+KE	/32.A2
225	-F809	50941998	+KE	/32.A3
226	-F810	50941998	+KE	/32.A5
227	-F811	50941798	+KE	/32.A7
228	-F901	50941898	+KE	/64.A1
229	-F902	59961312	+KE	/58.C3
230	-F903	59961312	+KE	/58.C3
231	-F905	50941798	+KE	/68.A6
232	-F906	50941798	+KE	/62.A4
233	-F907	50941798	+KE	/64.A6
234	-F1001	51127098	+KE	/13.A1
235	-F1001A	59981412	+BAT	/7.C2
236	-F1001A:1+	59983612	+KB_MG	/7.C2
237	-F1001A:3+	59964712a	+KS_BAT	/7.C2
238	-F1001B	59981712	+BAT	/7.C2
239	-F1001B:4+	59982412	+KS_BAT	/7.C2
240	-F1001C	59981512	+BAT	/7.C3
241	-F1001C:1+	59964612a	+KS_BAT	/7.C3
242	-F1001D	59981412	+BAT	/7.C3
243	-F1001D:2+	59964712a	+KS_BAT	/7.C3
244	-F1001E	50942098	+KB_R	/7.B7
245	-F1001E.	59913412	+KB_R	/7.B7
246	-F1002	51127098	+KE	/13.A2
247	-F1002A	59981312	+KE	/7.A2
248	-F1002A:1+	59964712a	+KS_BAT	/7.B2
249	-F1002A:3+	42125212	+KE	/7.A2
250	-F1002B	59981312	+KE	/7.A4
251	-F1002B:2+	59964712a	+KS_BAT	/7.B4
252	-F1002B:4+	42125312	+KE	/7.A4
253	-F1005	59961312	+KE	/102.D8
254	-F1006	50941898	+KE	/102.D8
255	-F1007	50941798	+KE	/102.E8
256	-F1008	50941998	+KE	/102.F8
257	-F1009	51127098	+KE	/102.D8
258	-F1010	50942098	+KE	/102.D8
259	-F1011	50941798	+KE	/102.E8
260	-F1012	50941998	+KE	/102.F8

SL. NO.	BMK	TEREX ID	ORT	REFERENZ
261	-G1021A	02188312A	+BAT	/7.D2
262	-G1021A:-	00295212	+BAT	/7.D2
263	-G1021A:+	00295112	+BAT	/7.D2
264	-G1021B	02188312A	+BAT	/7.D2
265	-G1021B:-	00295212	+BAT	/7.D2
266	-G1021B:+	00295112	+BAT	/7.D2
267	-G1021B:1+	05601440a	+KS_BAT	/7.D3
268	-G1021B:2+	59983312	+KS_BAT	/7.D2
269	-G1021C	02188312A	+BAT	/7.E2
270	-G1021C:-	00295212	+BAT	/7.E2
271	-G1021C:1-	59983412	+KS_BAT	/7.E2
272	-G1021C+	00295112	+BAT	/7.E2
273	-G1021D	02188312A	+BAT	/7.E2
274	-G1021D:-	00295212	+BAT	/7.E2
275	-G1021D:+	00295112	+BAT	/7.E2
276	-G1029		+KB_MG	/7.E8
277	-G1029.	59971812	+KB_MG	/7.E8
278	-G1029:B+	13373612	+KB_MG	/7.E7
279	-GND		+KB_MG	/7.F6
280	-H0110A	19932512	+KB_MI	/48.E8
281	-H0110B	19932612	+KB_MI	/48.E8
282	-H1901A	50728112	+KB_K	/44.D7
283	-H1901A.	28380012	+KB_K	/44.D7
284	-H1901B	50728112	+KB_K	/44.D8
285	-H1901B.	28380012	+KB_K	/44.D8
286	-H1901Y	50737599	+KB_MI	/45.E2
287	-H1901Z	50737599	+KB_MI	/45.E2
288	-H1903A	50744912	+KB_K	/41.D2
289	-H1903A.	25503540	+KB_K	/41.D2
290	-H1903B	50744912	+KB_K	/41.D6
291	-H1903B.	25503540	+KB_K	/41.D6
292	-H1904A	50140898	+KB_K	/41.D1
293	-H1904A.	25503540	+KB_K	/41.D1
294	-H1904B	50140898	+KB_K	/41.D5
295	-H1904B.	25503540	+KB_K	/41.D5
296	-H1905A	50737499	+KB_MI	/48.D7
297	-H1905B	50737499	+KB_MI	/48.D8
298	-H1906A	50726412	+KB_K	/41.D4
299	-H1906A.	59917512	+KB_K	/41.D4
300	-H1906B	50726612	+KB_K	/41.D9
301	-H1906B.	59917512	+KB_K	/41.D9
302	-H1907A	50737499	+KB_MI	/43.E7
303	-H1907B	50737499	+KB_MI	/43.E7
304	-H1908A	50737499	+KB_MI	/43.E1
305	-H1908B	50737499	+KB_MI	/43.E2
306	-H1909A-	42125712	+KB_MI	/45.E4
307	-H1909A	02189712	+KB_MI	/45.E4
308	-H1909A+	42125712	+KB_MI	/45.E4
309	-H1909B-	42125712	+KB_MI	/45.E5
310	-H1909B	02189712	+KB_MI	/45.E5
311	-H1909B+	42125712	+KB_MI	/45.E5
312	-H1911A	50753112	+KB_K	/42.D1
313	-H1911A.	28380012	+KB_K	/42.D1
314	-H1911B	50753112	+KB_K	/42.D2
315	-H1911B:1	05725140	+KB_K	/42.D2
316	-H1911B:2	05725140	+KB_K	/42.E2
317	-H1911C	50737499	+KB_MI	/42.D3
318	-H1911D	50737499	+ZBL	/42.D3
319	-H1911D_1	42125712	+ZBL	/42.D3
320	-H1911D_2	42125712	+ZBL	/42.E3
321	-H1912A	50753112	+KB_K	/42.D6
322	-H1912A.	28380012	+KB_K	/42.D6
323	-H1912B	50726212	+KB_K	/42.D6
324	-H1912B:1	05725140	+KB_K	/42.D6
325	-H1912B:2	05725140	+KB_K	/42.E6

FÜR DIESES DOKUMENT UND DEN DARIN DARGESTELLTEN GEGENSTAND BEHALTEN WIR UNS ALLE RECHTE VOR. VERVIELFÄLTIGUNG, BEKANNTGABE AN DRITTE ODER VERWERTUNG SEINES INHALTES SIND OHNE UNSERE AUSDRÜCKLICHE ZUSTIMMUNG VERBOTEN
© TEREX

Modify drawing only using E3 Series

INDEX	ÄNDERUNG	DATUM:	NAME
_	W11403	12.04.2018	J. Hüther
A	W11518	19.10.2018	J. Hüther

A3

	DATUM	NAME:
BEARBEITET:	02.03.2018	J. Hüther
GEPRÜFT:		

TEREX Cranes

Identnummer 61839312

BESCHREIBUNG: E-PLAN 5AF UW S-PACE2 V6.1

BENENNUNG SEITE: BETRIEBSMITTELLISTE

BAUREIHE:	5AF	ANLAGE:	=5AF
KRANTYP:	ALLE	ORT:	
VORGÄNGER:	51147912	BLATT:	136
		VON:	140

SL. NO.	BMK	TEREX ID	ORT	REFERENZ
326	-H1912C	50737499	+KB_MI	/42.D8
327	-H1912D	50737499	+ZBL	/42.D7
328	-H1912D_1	42125712	+ZBL	/42.D7
329	-H1912D_2	42125712	+ZBL	/42.E7
330	-H1914C	50726312	+KB_K	/46.D2
331	-H1914C.	28380012	+KB_K	/46.D2
332	-H1914D	50726312	+KB_K	/47.D2
333	-H1914D.	28380012	+KB_K	/47.D2
334	-H1914E	50726312	+KB_R	/47.D3
335	-H1914E.	28380012	+KB_R	/47.D3
336	-H1914F	50726312	+KB_L	/46.D3
337	-H1914F.	28380012	+KB_L	/46.D3
338	-H1914G	50726312	+KB_R	/47.D4
339	-H1914G.	28380012	+KB_R	/47.D4
340	-H1914H	50726312	+KB_L	/46.D4
341	-H1914H.	28380012	+KB_L	/46.D4
342	-H1914I	50726312	+KB_R	/47.D5
343	-H1914I.	28380012	+KB_R	/47.D5
344	-H1914J	50726312	+KB_L	/46.D5
345	-H1914J.	28380012	+KB_L	/46.D5
346	-H1914K	50726312	+KB_R	/47.D6
347	-H1914K.	28380012	+KB_R	/47.D6
348	-H1914L	50726312	+KB_L	/46.D6
349	-H1914L.	28380012	+KB_L	/46.D6
350	-H1914Y	50726312	+KB_L	/46.D9
351	-H1914Y.	28380012	+KB_MI	/46.D9
352	-H1914Z	50726312	+KB_MI	/47.D9
353	-H1914Z.	28380012	+KB_MI	/47.D9
354	-H2000A	28380012	+KB_TL	/56.C8
355	-H2000B	28380012	+KB_TR	/57.C3
356	-H2001A	02184112	+KB_L	/49.D3
357	-H2001A.	22040312	+KB_L	/49.D3
358	-H2001B	02184112	+KB_L	/49.D4
359	-H2001B.	22040312	+KB_L	/49.D4
360	-H2001C	02184112	+KB_R	/49.D5
361	-H2001C.	22040312	+KB_R	/49.D5
362	-H2001D	02184112	+KB_R	/49.D6
363	-H2001D.	22040312	+KB_R	/49.D6
364	-H2003A	22581012	+KB_MI	/49.D7
365	-H2003A.	22040312	+KB_MI	/49.D7
366	-H2003B	22581012	+KB_MI	/49.D7
367	-H2003B.	22040312	+KB_MI	/49.D7
368	-H2004A	47033912	+KB_K	/50.D1
369	-H2004B	47033912	+KB_K	/50.D3
370	-H2010A	50799812	+KB_K	/48.E3
371	-H2010A.	28380112	+KB_K	/48.D3
372	-H2010B	50799912	+KB_K	/48.E4
373	-H2010B.	28380112	+KB_K	/48.D4
374	-H2011A	22581012	+KB_L	/49.D8
375	-H2011A.	22040312	+KB_L	/49.D8
376	-H2011B	22581012	+KB_R	/49.D9
377	-H2011B.	22040312	+KB_R	/49.D9
378	-H2700	27067140	+KB_K	/52.E2
379	-H2700:1	05725140	+KB_K	/52.E2
380	-H2700:2	05725140	+KB_K	/52.E2
381	-H2701	05843140	+KB_K	/52.E2
382	-H2701:1	05725140	+KB_K	/52.E2
383	-H2701:2	05725140	+KB_K	/52.E2
384	-H2702	22551812	+KB_MI	/48.D9
385	-K11	22593612	+KE	/10.E9
386	-K12	22593612	+KE	/7.D9
387	-K21	22593612	+KE	/18.E2
388	-K22	22593612	+KE	/18.E2
389	-K31	22593612	+KE	/18.E3
390	-K51	51574340A	+KE	/10.E8

SL. NO.	BMK	TEREX ID	ORT	REFERENZ
391	-K52	51574340A	+KE	/48.E2
392	-K61	51574340A	+KE	/64.C6
393	-K62	51574340A	+KE	/61.D2
394	-K71	51574340A	+KE	/48.E2
395	-K72	51574340A	+KE	/68.C6
396	-K81	51574340A	+KE	/52.E5
397	-K82	51574340A	+KE	/52.E7
398	-K91	51574340A	+KE	/58.C1
399	-K92	51574340A	+KE	/58.B2
400	-K101	51574340A	+KE	/77.C1
401	-K133	59993712	+KE	/63.D9
402	-K141	59993712	+KE	/19.E2
403	-K142	59993712	+KE	/10.E6
404	-K152	59993712	+KE	/80.E3
405	-K153	59993712	+KE	/43.D5
406	-K202	02128512	+KE	/52.C8
407	-K202.	22044312	+KE	/52.B8
408	-K203	59977812	+KE	/18.E8
409	-K203.	22044312	+KE	/18.D8
410	-K1022	59938712	+BTS	/7.B6
411	-K1022:88	13374412	+BTS	/7.B6
412	-K1022:88a	13374412	+BTS	/7.C6
413	-K1022_85	33143000	+BTS	/63.B7
414	-K1022_86a	33143000	+BTS	/63.B6
415	-K1022_86b	33143000	+BTS	/63.B6
416	-K3201	61603412	+KB_ZV	/53.D4
417	-K3201_X1	61612312	+KB_ZV	/53.E5
418	-L4813	n.a.	+KB_ABS	/74.A4
419	-L4814	n.a.	+KB_ABS	/74.A2
420	-L4819	n.a.	+KB_ABS	/74.A7
421	-L4820	n.a.	+KB_ABS	/74.A6
422	-M3000		+KB_TL	/55.D3
423	-M3000.	61616212	+KB_TL	/55.D3
424	-M3001		+KB_TR	/57.D2
425	-M3001.	61616212	+KB_TR	/57.D2
426	-M3002	40600112	+KB_K	/52.E7
427	-M3002.	23223712	+KB_K	/52.F7
428	-M3008	n.a.	+KB_K	/52.E4
429	-M3008.	22040312	+KB_K	/52.E4
430	-M3013A		+KB_TL	/56.D6
431	-M3013A.		+KB_TL	/56.D6
432	-M3013A1	n.a.	+KB_TL	/56.D6
433	-M3013A2	n.a.	+KB_TL	/56.D6
434	-M3013B		+KB_TR	/57.C8
435	-M3013B.		+KB_TR	/57.C8
436	-M3013B1	n.a.	+KB_TR	/57.D8
437	-M3013B2	n.a.	+KB_TR	/57.D8
438	-M3207	61615512	+KB_TL	/55.C9
439	-M3208	61615512	+KB_TR	/57.C6
440	-M3305		+KB_MI	/60.B4
441	-M3305.	42010112	+KB_MI	/60.C4
442	-M3316	50782912	+KB_K	/58.E5
443	-M3330	05733140	+KB_K	/58.E4
444	-M4011	n.a.	+KB_MG	/7.E6
445	-M4011:B+	59983412	+KB_MG	/7.E6
446	-M4011:B1-	05601440a	+KB_MG	/7.F6
447	-M4011:B2-	05601440a	+KB_MG	/7.F6
448	-M4044	n.a.	+KB_L	/77.E2
449	-P0401		+AI	/128.A1
450	-P0401.	61608312	+AI	/126.A1
451	-P0401.CN100	59957912	+KE	/32.D8
452	-P0401.CN104		+KE	/16.D3
453	-P0401.CN109	59958012	+KE	/35.B6
454	-P0402	29134912	+KB_L	/38.F5
455	-P0403	29134912	+KB_R	/39.F5

SL. NO.	BMK	TEREX ID	ORT	REFERENZ
456	-P2905A	59933312	+KAM	/19.B6
457	-P2905B	59933312	+KAM	/19.B8
458	-R1A	59962112	+KB_R	/39.A5
459	-R101	61600012	+KE	/75.B8
460	-R103	61600412	+KE	/35.E7
461	-R104	61600412	+KE	/38.A2
462	-R105	61600112	+KE	/81.D2
463	-R106	61600612	+KE	/44.C1
464	-R107	61600712	+KE	/18.E5
465	-R108	61600712	+KE	/18.E6
466	-R110	61600312	+KE	/75.B6
467	-R111	61600412	+KE	/69.E3
468	-R112	61600312	+KE	/75.B5
469	-R201	61600612	+KE	/15.A2
470	-R202	61600612	+KE	/15.A4
471	-R203	61600612	+KE	/15.A7
472	-R204	61600612	+KE	/15.A9
473	-R205	61600212	+KE	/73.D3
474	-R209	61600112	+KE	/80.B5
475	-R3012A		+KB_TL	/56.D6
476	-R3012B		+KB_TL	/56.D5
477	-R3012C		+KB_TR	/57.D7
478	-R3012D		+KB_TR	/57.C7
479	-R3315		+KB_K	/58.B6
480	-R3333		+KB_K	/58.B8
481	-R4013		+KB_MG	/61.E3
482	-R4015	53649312	+MV	/61.D8
483	-R4550	17461812	+KB_LE	/65.E4
484	-R5201	59947712	+KB_MG	/77.C9
485	-R5201.	42010112	+KB_MG	/77.C9
486	-RES		+KB_MG	/102.B2
487	-RES		+KB_MI	/102.B4
488	-RES		+KB_L	/102.B1
489	-RES		+KB_R	/102.B6
490	-RES1		+KE	/102.F6
491	-RES1		+KB_LE	/102.B7
492	-RES1		+KB_K	/102.F1
493	-RES2		+KB_K	/102.F2
494	-RES2		+KE	/102.E6
495	-RES2		+KB_LE	/102.B9
496	-S0201	54935212	+KB_K	/40.D2
497	-S0201.	40404012	+KB_K	/40.D3
498	-S0202	54935312	+KB_K	/78.B3
499	-S0202.	40404012	+KB_K	/76.B3
500	-S1022	59901212	+KE	/63.C4
501	-S1022	59978212	+BTS	/63.C2
502	-S1026	50743312	+KE	/10.C1
503	-S1026.	59961612	+KE	/10.C1
504	-S1026:50	42125712	+KE	/10.C1
505	-S1119A		+KB_MI	/86.C3
506	-S1119A		+KB_MI	/86.C3
507	-S1119A		+KB_L	/86.C1
508	-S1119B		+KB_MI	/86.C4
509	-S1119B		+KB_MI	/86.C4
510	-S1119B		+KB_L	/86.C2
511	-S1900	59901212	+KE	/40.C6
512	-S1900	59907612	+KIT_AI	/40.D5
513	-S1907	59964112	+KIT_AI	/43.B8
514	-S1907	59901212	+KE	/104.C1
515	-S1913	59901212	+KE	/40.E9
516	-S1913	59907912	+KIT_AI	/40.D8
517	-S2001	59966212	+BEL	/49.C1
518	-S2001	59904312	+KIT_AI	/49.B2
519	-S2001	59901212	+KE	/104.C3
520	-S2004A1	05725140	+KB_K	/50.D1

SL. NO.	BMK	TEREX ID	ORT	REFERENZ
521	-S2004A2	05725140	+KB_K	/50.D1
522	-S2004A3	05725140	+KB_K	/50.E1
523	-S2004B1	05725140	+KB_K	/50.D3
524	-S2004B2	05725140	+KB_K	/50.D3
525	-S2004B3	05725140	+KB_K	/50.E3
526	-S2010	59919312	+KIT_AI	/48.B2
527	-S2010	59901212	+KE	/104.C7
528	-S3000	47271812	+KB_TL	/55.C3
529	-S3000.	59901212	+KB_TL	/55.C3
530	-S3001A	47271812	+KB_TL	/55.C4
531	-S3001A.	59901212	+KB_TL	/55.C5
532	-S3001B	47271812	+KB_TR	/57.C2
533	-S3001B.	59901212	+KB_TR	/57.C3
534	-S3012	59908512	+KIT_AI	/56.A5
535	-S3012	59901212	+KE	/56.A7
536	-S3013	47272012	+KB_TL	/56.C2
537	-S3013.	n.a.	+KB_TL	/56.D2
538	-S3202	61620912	+KB_TL	/55.C6
539	-S3202.		+KB_TL	/55.C6
540	-S3202A	22023912	+KB_TL	/55.C6
541	-S3202B	22023912	+KB_TL	/55.D6
542	-S3203	61620912	+KB_TR	/57.C4
543	-S3203.		+KB_TR	/57.D4
544	-S3203A	22023912	+KB_TR	/57.C4
545	-S3203B	22023912	+KB_TR	/57.D4
546	-S3205	59901212	+KE	/54.C6
547	-S3205	61620012	+ZV	/54.C5
548	-S3312		+MUH	/60.E7
549	-S3317		+KB_K	/58.B6
550	-S3320		+KB_K	/58.B5
551	-S3328	n.a.	+KB_MI	/59.A2
552	-S3328.	22040312	+KB_MI	/59.A2
553	-S3330	61621212	+KB_K	/58.B4
554	-S3339		+KE	/50.D7
555	-S3339.	23224312	+KE	/50.D7
556	-S3701	59901212	+KE	/104.C9
557	-S3701	59911312	+ZS	/62.E7
558	-S4025A	28380012	+KB_L	/17.C2
559	-S4025A	28380512	+STOP	/17.D2
560	-S4025A.	00180712	+STOP	/17.C2
561	-S4025B	28380012	+KB_R	/17.C8
562	-S4025B	28380512	+STOP	/17.C8
563	-S4025B.	00180712	+STOP	/17.C8
564	-S4029	n.a.	+KB_MG	/87.D1
565	-S4029.	42010112	+KB_MG	/87.D1
566	-S4033		+KB_R	/76.D9
567	-S4033.	42010112	+KB_R	/76.D9
568	-S4204	34900340	+KB_MG	/80.F5
569	-S4204.	22028512	+KB_MG	/80.E5
570	-S4207	34900340	+KB_MI	/83.E6
571	-S4207.	22599612	+KB_MI	/83.D6
572	-S4209	00188712	+KB_MI	/83.E2
573	-S4209.	22599612	+KB_MI	/83.D2
574	-S4210	00188712	+KB_MI	/83.E4
575	-S4210.	22599612	+KB_MI	/83.D4
576	-S4210A	59905612	+VG2	/85.B7
577	-S4210A	59901212	+KE	/104.C8
578	-S4213	59908112	+KIT_AI	/85.B5
579	-S4213	59901212	+KE	/85.C6
580	-S4214	00188712	+KB_MI	/84.E6
581	-S4214	00188712	+KB_MI	/84.E6
582	-S4214.	22599612	+KB_MI	/84.E6
583	-S4214.	22599612	+KB_MI	/84.E6
584	-S4215	00188712	+KB_MI	/84.E7
585	-S4215.	22599612	+KB_MI	/84.D7

SL. NO.	BMK	TEREX ID	ORT	REFERENZ
586	-S4216	00188712	+KB_MI	/84.E7
587	-S4216.	22599612	+KB_MI	/84.D7
588	-S4217	00188712	+KB_MI	/84.E8
589	-S4217.	22599612	+KB_MI	/84.D8
590	-S4218	00188712	+KB_MI	/84.E8
591	-S4218.	22599612	+KB_MI	/84.D8
592	-S4224	59908012	+KIT_AI	/85.B3
593	-S4224	59901212	+KE	/85.C4
594	-S4227	00188712	+KB_MI	/84.E3
595	-S4227.	26358340	+KB_MI	/84.D3
596	-S4228	00188712	+KB_MI	/84.E3
597	-S4228.	22599612	+KB_MI	/84.D3
598	-S4250	59908412	+KIT_AI	/72.D5
599	-S4250	59901212	+KE	/72.E5
600	-S4403	54454212	+KB_L	/86.D5
601	-S4403.	22028512	+KB_L	/86.E5
602	-S4406	54454212	+KB_LE	/69.C8
603	-S4406.	22028512	+KB_LE	/69.B8
604	-S4407	54454312	+KB_L	/86.D6
605	-S4407.	22028512	+KB_L	/86.E6
606	-S4408	54454312	+KB_L	/86.D7
607	-S4408.	22028512	+KB_L	/86.E7
608	-S4462	59910712	+KB_TL	/55.C1
609	-S4462.	59901212	+KB_TL	/55.C1
610	-S4505	54457412	+KB_LE	/69.C7
611	-S4505.	22028512	+KB_LE	/69.B7
612	-S4555	54457412	+KB_LE	/65.C8
613	-S4555.	22028512	+KB_LE	/65.C8
614	-S4600	59908612	+KIT_AI	/92.B2
615	-S4600	59901212	+KE	/92.C2
616	-S4601	59911512	+FED	/93.B2
617	-S4601	59901212	+KE	/93.C2
618	-S4609	59901212	+KE	/104.C3
619	-S4609	59906912	+KIT_AI	/89.C2
620	-S4610	59901212	+KE	/104.C4
621	-S4610	59963912	+KIT_AI	/89.C7
622	-S4611	59901212	+KE	/104.C4
623	-S4611	59963812	+KIT_AI	/89.C4
624	-S4612	59901212	+KE	/104.C5
625	-S4612	59907512	+KIT_AI	/90.C5
626	-S4613	59907312	+KIT_AI	/90.C3
627	-S4613	59901212	+KE	/104.C6
628	-S4614	59907412	+KIT_AI	/90.C8
629	-S4614	59901212	+KE	/104.C6
630	-S4812	59901212	+KE	/104.C8
631	-S4812	59908212	+ABS	/73.E8
632	-S4847		+KB_MI	/15.F2
633	-S4849		+KB_MI	/15.F6
634	-S4857		+KB_MI	/15.F4
635	-S4859		+KB_MI	/15.F8
636	-S4869	59901212	+KE	/73.C3
637	-S4869	59975912	+AFH	/73.D1
638	-S_Frei	59901212	+KE	/72.E4
639	-Shld1	n.a.	+KB_LE	/67.C1
640	-Shld2	n.a.	+KB_LE	/71.C1
641	-T1024	59998712	+KE	/51.D6
642	-T1024:1	05725140	+KE	/51.D6
643	-T1024:2	05725140	+KE	/51.E6
644	-T1024:3	05725140	+KE	/51.E6
645	-T1024:4	05725140	+KE	/51.D6
646	-V31	28293712A	+KE	/52.D7
647	-V32	28293712A	+KE	/48.B5
648	-V41	28293712A	+KE	/64.B2
649	-V42	28293712A	+KE	/64.B6
650	-V101	61600812	+KE	/18.B7

FÜR DIESES DOKUMENT UND DEN DARIN DARGESTELLTEN GEGENSTAND BEHALTEN WIR UNS ALLE RECHTE VOR. VERVIELFÄLTIGUNG, BEKANNTGABE AN DRITTE ODER VERWERTUNG SEINES INHALTES SIND OHNE UNSERE AUSDRÜCKLICHE ZUSTIMMUNG VERBOTEN
© TEREX

Modify drawing only using E3 Series

INDEX	ÄNDERUNG	DATUM:	NAME
_	W11403	12.04.2018	J. Hüther
A	W11518	19.10.2018	J. Hüther

A3

	DATUM	NAME:
BEARBEITET:	02.03.2018	J. Hüther
GEPRÜFT:		

TEREX Cranes

Identnummer 61839312

BESCHREIBUNG: E-PLAN 5AF UW S-PACE2 V6.1

BENENNUNG SEITE: BETRIEBSMITTELLISTE

BAUREIHE:	5AF	ANLAGE:	=5AF
KRANTYP:	ALLE	ORT:	
VORGÄNGER:	51147912	BLATT:	137
		VON:	140

SL. NO.	BMK	TEREX ID	ORT	REFERENZ
651	-V102	61600812	+KE	/18.D8
652	-V103	61600812	+KE	/18.B8
653	-V104	61600812	+KE	/18.C3
654	-V105	61600812	+KE	/18.E4
655	-V106	61600812	+KE	/18.B9
656	-V108	61600812	+KE	/17.B4
657	-V109	61600812	+KE	/18.B3
658	-V110	61600812	+KE	/18.B4
659	-V111	61600812	+KE	/18.B5
660	-V112	61600812	+KE	/18.B6
661	-V201	61600812	+KE	/18.C2
662	-V202	61600812	+KE	/18.C2
663	-V209	61600812	+KE	/102.D9
664	-V210	61600812	+KE	/102.D9
665	-V211	61600812	+KE	/102.E9
666	-V212	61600812	+KE	/102.F9
667	-W-A1-TR	n.a.	+KE	/34.F2
668	-W-A1	n.a.	+KE	/34.C3
669	-W-A2	n.a.	+KE	/34.C5
670	-W-A3-TR	n.a.	+KE	/34.A8
671	-W-A3	n.a.	+KE	/34.C7
672	-W-B1	n.a.	+KE	/35.E3
673	-W-B1a	n.a.	+KE	/35.D6
674	-W-B1b	n.a.	+KE	/35.E8
675	-W-B2	n.a.	+KE	/35.B3
676	-W-B3	n.a.	+KE	/35.E1
677	-W-B4	n.a.	+KE	/35.C7
678	-W-B5	n.a.	+KE	/35.B7
679	-W-B5a	n.a.	+KE	/35.B6
680	-W-C1	n.a.	+KE	/37.B5
681	-W-C1a-TR	n.a.	+KE	/37.E3
682	-W-C1a	n.a.	+KE	/37.E2
683	-W-C1b-TR	n.a.	+KE	/37.B9
684	-W-C1b	n.a.	+KE	/37.B7
685	-W-D1	n.a.	+KE	/38.A3
686	-W-D1a	n.a.	+KE	/38.B1
687	-W-D1b	n.a.	+KE	/38.C2
688	-W-D1c	n.a.	+KE	/38.B2
689	-W-D2	n.a.	+KB_L	/38.B4
690	-W-D2a	n.a.	+KB_L	/38.D4
691	-W-D2b	n.a.	+KB_L	/38.D5
692	-W-D2c	n.a.	+KB_L	/38.D7
693	-W-D2d	n.a.	+KB_L	/38.B5
694	-W-D3	n.a.	+KE	/38.A6
695	-W-D4	n.a.	+KB_R	/39.B4
696	-W-D4a	n.a.	+KB_R	/39.D4
697	-W-D4b	n.a.	+KB_R	unplatziert
698	-W-D4c	n.a.	+KB_R	/39.D7
699	-W-D4d	n.a.	+KB_R	/39.B5
700	-W-G1-TR	n.a.	+KE	/81.C3
701	-W-G1	n.a.	+KE	/81.C6
702	-W-G2	n.a.	+KE	/82.B6
703	-W-G3	n.a.	+KB_MG	/82.C6
704	-W-I1	n.a.	+KB_K	/20.D6
705	-W-J1	n.a.	+KB_K	/20.D4
706	-W-J2	n.a.	+KB_K	/20.D3
707	-W-J2	n.a.	+KE	/20.C3
708	-W-J2a	n.a.	+KE	/23.E2
709	-W-J2b	n.a.	+KE	/22.B8
710	-W-J2c	n.a.	+KE	/22.D8
711	-W-J3	n.a.	+KE	/69.E4
712	-W-J3a	n.a.	+KB_LE	/69.D4
713	-W-J3b	n.a.	+KB_LE	/69.B4
714	-W-J4	n.a.	+KB_LE	/65.D6
715	-W-J4a	n.a.	+KB_LE	/65.B5

SL. NO.	BMK	TEREX ID	ORT	REFERENZ
716	-W-J5	n.a.	+KB_LE	/65.D5
717	-W-J5b	n.a.	+KB_MG	/82.E8
718	-W-J6	n.a.	+KB_MG	/13.C7
719	-W-J7	n.a.	+KE	/16.E9
720	-W-J8	n.a.	+KE	/16.B6
721	-W-J8a	12699199	+KE	/16.C8
722	-W-J8b	n.a.	+KE	/16.B5
723	-W-J9	n.a.	+KE	/33.C8
724	-W-J10a	n.a.	+KE	/33.C7
725	-W-J11	n.a.	+KE	/33.C4
726	-W-J11a	n.a.	+KE	/33.D2
727	-W-J12	12699199	+KE	/33.C2
728	-W-J13	n.a.	+KE	/10.F4
729	-W-J13a	n.a.	+KB_K	/10.D3
730	-W-J14a	n.a.	+KE	/10.E4
731	-W-J14c	n.a.	+KB_MI	/20.B1
732	-W-J15	n.a.	+KE	/82.F8
733	-W-L1	12699099	+KE	/69.D2
734	-W-L2	n.a.	+KE	/69.E3
735	-W-L3	n.a.	+KB_LE	/69.B3
736	-W-L4	n.a.	+KB_LE	/65.B4
737	-W-O1	n.a.	+KE	/100.B3
738	-W-O2	n.a.	+KE	/100.B5
739	-W-O3-TR	n.a.	+KE	/100.D7
740	-W-O3	n.a.	+KE	/100.B7
741	-W-O4	12698999	+KE	/100.B4
742	-W1	27285312	+KE	/36.C4
743	-W1	17460412	+KB_LE	/101.E1
744	-W1	61618012	+NAG	/72.C7
745	-W1	59937712	+KAM	/19.B6
746	-W2	17460512	+KB_LE	/101.E3
747	-W2	59920612	+KB_LE	/101.E3
748	-W2	59920612	+KB_LE	/101.E3
749	-W2	28037912	+KE	/36.D4
750	-W2	59937712	+KAM	/19.B8
751	-W2	17460812	+NAG	/72.E8
752	-W3	17460212	+KB_L	/101.E6
753	-W3	17460112	+KB_L	/101.E6
754	-W3	17460812	+NAG	/72.B9
755	-W3	17460112	+KB_L	/101.E6
756	-W3	59965612	+KE	/19.D6
757	-W4	17493312	+KB_L	/101.E8
758	-W4	22047212	+KB_L	/101.E8
759	-W4	59965612	+KE	/19.D8
760	-W4	50215198	+KS_BAT	/7.F2
761	-W4	17460412	+KB_L	/101.E8
762	-W5	17493312	+KB_L	/100.B9
763	-W5	22047212	+KB_L	/100.B9
764	-W5	22047212	+KB_L	/100.B9
765	-W0402	61616412	+ABST	/38.F5
766	-W0403	61616412	+ABST	/39.F5
767	-W0800	17461212	+KE	/100.A9
768	-W1103		+KB_L	/94.C4
769	-W1111		+KB_L	/94.C6
770	-W1112		+KB_L	/94.C7
771	-W1116	59995812	+KB_L	/88.D3
772	-W1116	59995812	+KB_MI	/88.D6
773	-W1116	59995812	+KB_MI	/88.D6
774	-W1116:SH		+KB_MI	/88.E7
775	-W1116:SH		+KB_L	/88.E3
776	-W1116:SH		+KB_MI	/88.E7
777	-W1116A	59995712	+KE	/88.B3
778	-W1116B	59995712	+KE	/88.C4
779	-W1116B:SH		+KE	/88.C7
780	-W1119A		+KB_MI	/86.C3

SL. NO.	BMK	TEREX ID	ORT	REFERENZ
781	-W1119A		+KB_MI	/86.C3
782	-W1119A		+KB_L	/86.C1
783	-W1119B		+KB_L	/86.C2
784	-W1119B		+KB_MI	/86.C4
785	-W1119B		+KB_MI	/86.C4
786	-W1121		+KB_MI	/94.C8
787	-W1911D	n.a.	+ZBL	/42.D3
788	-W1912D	n.a.	+ZBL	/42.D7
789	-W3701A		+KB_R	/62.D7
790	-W3701A:1		+KB_R	/62.B7
791	-W3701B		+KB_R	/62.C8
792	-W3706		+KB_MG	/87.E4
793	-W3717		+TPMS	/22.A5
794	-W4003	59997312	+SCR	unplatziert
795	-W4015		+MV	/61.D8
796	-W4015A		+MV	/61.E8
797	-W4019	n.a.	+KE	/11.C7
798	-W4019:SH		+KE	/11.B9
799	-W4444		+KB_LE	/66.C6
800	-W4445A		+KB_LE	/66.C8
801	-W4445B		+KB_LE	/66.B8
802	-W4452A	n.a.	+KB_LE	/71.D2
803	-W4452B	n.a.	+KB_LE	/67.D2
804	-W4455	n.a.	+KB_LE	/67.D5
805	-W4456A	n.a.	+KB_LE	/71.D8
806	-W4456B	n.a.	+KB_LE	/67.D8
807	-W4501	n.a.	+KB_LE	/71.D5
808	-W4550A	17462512	+KB_LE	/65.C2
809	-W4550A	17462412	+KB_LE	/65.C2
810	-W4550A	17462512	+KB_LE	/65.C2
811	-W4550B	22010012A	+KB_LE	/65.C2
812	-W4609		+KB_L	/95.C8
813	-W4610	n.a.	+KB_R	/91.E3
814	-W4610:2		+KB_R	/91.D3
815	-W4610:4		+KB_R	/91.D3
816	-W4610:5		+KB_R	/91.D3
817	-W4611	n.a.	+KB_L	/91.E1
818	-W4611:2		+KB_L	/91.D1
819	-W4611:4		+KB_L	/91.D1
820	-W4611:5		+KB_L	/91.D2
821	-W4612	n.a.	+KB_R	/91.E4
822	-W4612:2		+KB_R	/91.D4
823	-W4612:4		+KB_R	/91.D4
824	-W4612:5		+KB_R	/91.D4
825	-W4613	n.a.	+KB_L	/91.E2
826	-W4613:2		+KB_L	/91.D2
827	-W4613:4		+KB_L	/91.D2
828	-W4613:5		+KB_L	/91.D3
829	-W4617		+KB_L	/95.C9
830	-W4618		+KB_L	/94.C1
831	-W4620		+KB_L	/95.C1
832	-W4620:2		+KB_L	/91.D7
833	-W4620:4		+KB_L	/91.D7
834	-W4621		+KB_L	/95.C2
835	-W4621:2		+KB_L	/91.D6
836	-W4621:4		+KB_L	/91.D6
837	-W4622		+KB_L	/95.C3
838	-W4622:2		+KB_L	/91.D9
839	-W4622:4		+KB_L	/91.D9
840	-W4623		+KB_L	/95.C4
841	-W4623:2		+KB_L	/91.D8
842	-W4623:4		+KB_L	/91.D8
843	-W4638A		+KB_L	/92.D3
844	-W4638B		+KB_L	/92.D4
845	-W4639A		+KB_R	/93.D8

SL. NO.	BMK	TEREX ID	ORT	REFERENZ
846	-W4639B		+KB_R	/93.D9
847	-W4640A		+KB_R	/93.D3
848	-W4640B		+KB_R	/93.D4
849	-W4641A		+KB_L	/92.D8
850	-W4641B		+KB_L	/92.D9
851	-W4813	61614812	+KB_ABS	/74.A4
852	-W4814	61615012	+KB_ABS	/74.A2
853	-W4819	61615312	+KB_ABS	/74.A8
854	-W4820	61615312	+KB_ABS	/74.A6
855	-W4847	29103412	+KB_MI	/15.F2
856	-W4849	29103412	+KB_MI	/15.F6
857	-W4857	29103412	+KB_MI	/15.F4
858	-W4859	29103412	+KB_MI	/15.F8
859	-W5204:1		+SK	/100.D1
860	-W5204:3		+SK	/100.D1
861	-W5204A	17462512	+SK	/100.F1
862	-W5205	29134712A	+KB_K	/21.D6
863	-W5205	29134712A	+KE	/21.F5
864	-W5205	29134712A	+KB_MI	/21.F2
865	-W7001		+KB_L	/94.C2
866	-W7002		+KB_L	/94.C3
867	-W7018		+KB_L	/96.C4
868	-W7018		+KB_L	/96.C3
869	-W7018		+KB_L	/96.C5
870	-W7018A	28020512	+KB_L	/97.C3
871	-W7018B	61611112	+KB_SA_ST	/103.D5
872	-W7018D	61611112	+KB_SA_ST	/103.E5
873	-W7018D	18916612	+KB_L	/103.E2
874	-W7018D:1		+KB_L	/103.D2
875	-W7018D:2		+KB_L	/103.D2
876	-W7018D:5		+KB_L	/103.D2
877	-W7019		+KB_L	/96.C1
878	-W7019		+KB_L	/96.C2
879	-W7019		+KB_R	/96.C3
880	-W7019A	28020512	+KB_L	/97.C1
881	-W7019B	61611112	+KB_SA_ST	/103.D6
882	-W7019D	61611112	+KB_SA_ST	/103.E6
883	-W7019D	18916612	+KB_L	/103.E3
884	-W7019D:1		+KB_L	/103.D3
885	-W7019D:2		+KB_L	/103.D3
886	-W7019D:5		+KB_L	/103.D3
887	-W7020		+KB_L	/96.C8
888	-W7020		+KB_L	/96.C9
889	-W7020		+KB_L	/96.C8
890	-W7020A	28020512	+KB_LE	/97.C9
891	-W7020B	61611112	+KB_SA_ST	/103.D7
892	-W7020D	28013012	+KB_LE	/103.E4
893	-W7020D	61611112	+KB_SA_ST	/103.E7
894	-W7020D:1		+KB_LE	/103.D3
895	-W7020D:2		+KB_LE	/103.D3
896	-W7020D:5		+KB_LE	/103.D4
897	-W7021		+KB_R	/96.C7
898	-W7021		+KB_L	/96.C5
899	-W7021		+KB_L	/96.C6
900	-W7021A	28020512	+KB_LE	/97.C7
901	-W7021B	61611112	+KB_SA_ST	/103.D7
902	-W7021D	28013012	+KB_LE	/103.E4
903	-W7021D	61611112	+KB_SA_ST	/103.E7
904	-W7021D:1		+KB_LE	/103.D4
905	-W7021D:2		+KB_LE	/103.D4
906	-W7021D:5		+KB_LE	/103.D4
907	-W7022		+KB_L	/98.C4
908	-W7022		+KB_L	/98.C3
909	-W7022		+KB_L	/98.C5
910	-W7023		+KB_L	/98.C2

SL. NO.	BMK	TEREX ID	ORT	REFERENZ
911	-W7023		+KB_R	/98.C3
912	-W7023		+KB_L	/98.C1
913	-W7024		+KB_L	/98.C8
914	-W7024		+KB_L	/98.C8
915	-W7024		+KB_L	/98.C9
916	-W7025		+KB_R	/98.C7
917	-W7025		+KB_L	/98.C5
918	-W7025		+KB_L	/98.C6
919	-W7045	n.a.	+KB_L	/99.D7
920	-W7045:2		+KB_L	/99.C7
921	-W7045:4		+KB_L	/99.C7
922	-W7045A	28034212	+KB_SA_ST	/99.D7
923	-W7045D	28378812	+KB_SA_ST	/99.E7
924	-W7046	n.a.	+KB_R	/99.D4
925	-W7046:2		+KB_SA_ST	/99.C4
926	-W7046:4		+KB_R	/99.C4
927	-W7046A	28034212	+KB_SA_ST	/99.D4
928	-W7046D	28378812	+KB_SA_ST	/99.E4
929	-W7047	n.a.	+KB_L	/99.D8
930	-W7047:2		+KB_L	/99.C8
931	-W7047:4		+KB_L	/99.C8
932	-W7047A	28034212	+KB_SA_ST	/99.D8
933	-W7047D	28378812	+KB_SA_ST	/99.E8
934	-W7048	n.a.	+KB_R	/99.D5
935	-W7048:2		+KB_R	/99.C5
936	-W7048:4		+KB_R	/99.C5
937	-W7048A	28034212	+KB_SA_ST	/99.D5
938	-W7048D	28378812	+KB_SA_ST	/99.E5
939	-WB4620	n.a.	+KB_L	/91.E7
940	-WB4621	n.a.	+KB_L	/91.E6
941	-WB4622	n.a.	+KB_L	/91.E9
942	-WB4623	n.a.	+KB_L	/91.E8
943	-WR4806	29161012	+KB_R	/62.D5
944	-WR4806:3		+KB_R	/62.B5
945	-WX2901		+KB_K	/51.B4
946	-WX4811A	22042012	+KB_ABS_A	/75.E1
947	-WY4806	59997312	+KB_R	/62.C4
948	-X15	n.a.	+KE	/10.B4
949	-X31			/8.D2
950	-X31	n.a.	+KB_TL	/56.E4
951	-X31	59964712a	+KS_BAT	/8.D2
952	-X31	n.a.	+KB_TR	/57.D4
953	-X31	42125612	+ZBL	/9.C4
954	-X31A	13374112	+KE	/8.D4
955	-X31A.		+KE	/8.D4
956	-X31AA	n.a.	+KE	/8.C6
957	-X31AB	n.a.	+KE	/8.C2
958	-X31B	42125212	+KE	/8.D5
959	-X31B.		+KE	/8.D5
960	-X31C	42125212	+KE	/8.D2
961	-X31C.		+KE	/8.D2
962	-X31G	42125212	+KB_MG	/9.C5
963	-X31G.		+KB_MG	/9.C5
964	-X31H	13374112	+KB_K	/9.D2
965	-X31H.		+KB_K	/9.D2
966	-X31L	42125212	+KB_L	/9.D5
967	-X31L.		+KB_L	/9.D5
968	-X31M	13374112	+KB_MI	/9.C2
969	-X31M.		+KB_MI	/9.C2
970	-X31MD	13374912	+KB_R	/7.F4
971	-X31Q	32448240	+KB_ABS	/7.E4
972	-X31Q	13374912	+KB_MI	/7.E4
973	-X31R	42125212	+KB_R	/9.D7
974	-X31R.		+KB_R	/9.D7
975	-X31TD	13374912	+KB_L	/7.E3

FÜR DIESES DOKUMENT UND DEN DARIN DARGESTELLTEN GEGENSTAND BEHALTEN WIR UNS ALLE RECHTE VOR. VERVIELFÄLTIGUNG, BEKANNTGABE AN DRITTE ODER VERWERTUNG SEINES INHALTES SIND OHNE UNSERE AUSDRÜCKLICHE ZUSTIMMUNG VERBOTEN
© TEREX

Modify drawing only using E3 Series

INDEX	ÄNDERUNG	DATUM:	NAME
_	W11403	12.04.2018	J. Hüther
A	W11518	19.10.2018	J. Hüther

A3

	DATUM	NAME:
BEARBEITET:	02.03.2018	J. Hüther
GEPRÜFT:		

TEREX Cranes

Identnummer 61839312

BESCHREIBUNG: E-PLAN 5AF UW S-PACE2 V6.1

BENENNUNG SEITE: BETRIEBSMITTELLISTE

BAUREIHE:	5AF	ANLAGE:	=5AF
KRANTYP:	ALLE	ORT:	
VORGÄNGER:	51147912	BLATT:	138
		VON:	140

SL. NO.	BMK	TEREX ID	ORT	REFERENZ
976	-X32	n.a.	+KB_TL	/55.C6
977	-X32	n.a.	+KB_MI	/45.D5
978	-X32A	n.a.	+KE	/45.B4
979	-X32B	n.a.	+KE	/45.C5
980	-X33A	n.a.	+KE	/45.B2
981	-X33B	n.a.	+KE	/45.C2
982	-X53	n.a.	+KE	/52.D4
983	-X84	n.a.	+KB_K	/58.D4
984	-X95	n.a.	+KE	/16.C3
985	-X199	n.a.	+KE	/19.F8
986	-X236	n.a.	+KE	/52.D7
987	-X296	n.a.	+KE	/18.C5
988	-X301	n.a.	+KE	/16.C1
989	-X312	n.a.	+KE	/79.B5
990	-X317	n.a.	+KE	/13.B5
991	-X318	n.a.	+KE	/80.B3
992	-X351	n.a.	+KB_LE	/64.E2
993	-X357	n.a.	+KB_LE	/66.D8
994	-X405	n.a.	+KE	/80.B1
995	-X406	n.a.	+KE	/60.C2
996	-X414	n.a.	+KB_MI	/14.B3
997	-X414	n.a.	+KE	/14.B1
998	-X415	n.a.	+KE	/52.A2
999	-X420A	n.a.	+KE	/72.A3
1000	-X421	n.a.	+KE	/79.B2
1001	-X422	n.a.	+KE	/38.D8
1002	-X430	n.a.	+KE	/7.A7
1003	-X769	n.a.	+KE	/97.D5
1004	-X780	n.a.	+KB_L	/95.D3
1005	-X798	n.a.	+KE	/96.E5
1006	-X799	n.a.	+KE	/98.E5
1007	-X811	n.a.	+KE	/60.C6
1008	-X0101A	39726912	+KE	/47.C6
1009	-X0101A	39726812	+KB_R	/17.F7
1010	-X0101A.		+KE	/135.C1
1011	-X0101B	23193312	+KB_R	/62.B4
1012	-X0101B	23193012	+KE	/99.B4
1013	-X0101B.		+KE	/135.C1
1014	-X0103A	39726912	+KE	/67.D1
1015	-X0103A	39726812	+KB_LE	/64.E3
1016	-X0103A.		+KE	/135.C2
1017	-X0103B	23193012	+KE	/71.D1
1018	-X0103B	23193312	+KB_LE	/69.D5
1019	-X0103B.		+KE	/135.C2
1020	-X0105A	39726812	+KB_MI	/17.C7
1021	-X0105A	39726912	+KE	/45.C8
1022	-X0105A.		+KE	/135.C3
1023	-X0105B	23193012	+KE	/46.C9
1024	-X0105B	23193312	+KB_MI	/14.B3
1025	-X0105B	23193312	+ZBL	/42.C3
1026	-X0105B.		+KE	/135.C3
1027	-X0105C	00242712	+KE	/87.B6
1028	-X0105C	23193212	+KB_MI	/15.D2
1029	-X0105C.		+KE	/135.C4
1030	-X0105D	39725012	+KE	/45.C2
1031	-X0105D	39725212	+KB_MI	/42.C3
1032	-X0105D.		+KE	/135.C4
1033	-X0105E	39725312	+KB_ABS	/74.B1
1034	-X0105E	39725112	+KE	/74.B9
1035	-X0105E.		+KE	/135.C5
1036	-X0105F	23193412	+KB_MI	/86.B4
1037	-X0105F	23193112	+KE	/86.B4
1038	-X0105F.		+KE	/135.C6
1039	-X0106A	39726812	+KB_MG	/13.C4
1040	-X0106A	39726912	+KE	/7.B8

SL. NO.	BMK	TEREX ID	ORT	REFERENZ
1041	-X0106A.		+KE	/135.C6
1042	-X0106B	23193312	+KB_MG	/82.B1
1043	-X0106B	23193012	+KE	/87.B4
1044	-X0106B.		+KE	/135.C6
1045	-X0106C	00242712	+KE	/61.C3
1046	-X0106C	23193212	+KB_MG	/77.B3
1047	-X0106C.		+KE	/135.C7
1048	-X0108A	39726812	+KB_L	/17.F3
1049	-X0108A	39726912	+KE	/46.C3
1050	-X0108A.		+KE	/135.C7
1051	-X0108B	23193312	+KB_L	/91.D1
1052	-X0108B	23193012	+KE	/91.C8
1053	-X0108B.		+KE	/135.C7
1054	-X0108C	00242712	+KE	/95.B1
1055	-X0108C	23193212	+KB_L	/94.D6
1056	-X0108C.		+KE	/135.C8
1057	-X0108D	39725212	+KB_L	/86.B2
1058	-X0108D	39725012	+KE	/86.B2
1059	-X0108D.		+KE	/135.C8
1060	-X0108E	39725312	+KB_L	/77.D2
1061	-X0108E	39725112	+KE	/98.B2
1062	-X0108E.		+KE	/135.C8
1063	-X0109A	39726812	+KB_K	/41.C1
1064	-X0109A	39726912	+KE	/46.C2
1065	-X0109A.		+KE	/135.C9
1066	-X0109B	23193312	+KB_K	/41.C2
1067	-X0109B	23193012	+KE	/47.C2
1068	-X0109B.		+KE	/135.C9
1069	-X0109C	00242712	+KE	/42.C6
1070	-X0109C	23193212	+KB_K	/41.C6
1071	-X0109C.		+KE	/135.C9
1072	-X0109D	39725212	+KB_K	/21.E6
1073	-X0109D	39725012	+KE	/21.A1
1074	-X0109D.		+KE	/135.C9
1075	-X0110A	23198812	+KB_MI	/42.D3
1076	-X0110B	23198812	+KB_MI	/42.D8
1077	-X0111A	23193212	+KB_TL	/51.E2
1078	-X0111A	00242712	+KB_K	/51.E2
1079	-X0111B	50162412	+KB_TL	/55.D1
1080	-X0111B	22044912	+KB_K	/55.E1
1081	-X0112	23193212	+KB_TR	/51.E3
1082	-X0112	00242712	+KB_K	/51.E3
1083	-X0141	27418212	+KB_MI	/17.B7
1084	-X0141:1	61604312	+KS_BAT	/7.B5
1085	-X0141:2	61604212	+KS_BAT	/7.B5
1086	-X0201	40404012	+KE	/40.E2
1087	-X0201	22045012	+KB_K	/40.E3
1088	-X0202	22045012	+KB_K	/78.D6
1089	-X0202	40404012	+KE	/76.B5
1090	-X0401	n.a.	+KE	/35.F6
1091	-X0402	22510512	+KB_L	/38.D5
1092	-X0403	22510512	+KB_R	/39.D5
1093	-X0621.XGND	n.a.	+KE	/8.C8
1094	-X0671	22510512	+KE	/22.E7
1095	-X0800A:1	n.a.	+KE	/100.B7
1096	-X0800A:2	n.a.	+KE	/100.A7
1097	-X0800A:3	n.a.	+KE	/100.A7
1098	-X0804A	59901712	+KE	/16.A5
1099	-X0804B	n.a.	+KE	/16.A7
1100	-X0805	n.a.	+KE	/100.A1
1101	-X1001A	59981112	+BAT	/7.C2
1102	-X1001C	59981112	+BAT	/7.C3
1103	-X1002	59981112	+KE	/7.B2
1104	-X1021	59981112	+BAT	/7.C4
1105	-X1021:1-	05601440a	+KS_BAT	/7.E2

SL. NO.	BMK	TEREX ID	ORT	REFERENZ
1106	-X1021:2-	59983312	+KS_BAT	/7.E4
1107	-X1021:2+	13374412	+BTS	/7.C4
1108	-X1021:2+	59982412	+KS_BAT	/7.C4
1109	-X1021:2+	59909512	+KB_R	/7.C4
1110	-X1021:3-	59962412a	+KS_BAT	/7.F3
1111	-X1021:3+	59982412	+KS_BAT	/7.C4
1112	-X1021:4-	59962412a	+KS_BAT	/7.F2
1113	-X1021:4+	13374412	+BTS	/7.C4
1114	-X1021:4+	59982412	+KB_MG	/7.C4
1115	-X1021:5-	59983312	+KS_BAT	/7.F2
1116	-X1021:6-	05601440a	+KB_MG	/7.F5
1117	-X1021A	27277312	+KS_BAT	/7.F1
1118	-X1022	28380612	+BTS	/63.C6
1119	-X1022	05601440a	+KB_MG	/7.F6
1120	-X1022	28380112	+KB_R	/63.C6
1121	-X1031		+KE	/51.E7
1122	-X1031.	44079740	+KE	/51.D7
1123	-X1032A_1	05725140	+KE	/51.D8
1124	-X1032A_2	05725140	+KE	/51.E8
1125	-X1032B_1	05725140	+KE	/51.D9
1126	-X1032B_2	05725140	+KE	/51.E9
1127	-X1032C_1	05725140	+KE	/51.D9
1128	-X1032C_2	05725140	+KE	/51.E9
1129	-X1033	44079740	+KE	/51.D7
1130	-X1034		+KB_K	/51.B1
1131	-X1034.	63489840	+KB_K	/51.B1
1132	-X1116	n.a.	+KB_MI	/88.C7
1133	-X1116	n.a.	+KB_MI	/88.C7
1134	-X1116	n.a.	+KB_L	/88.C3
1135	-X2016	22028912	+KB_MI	/45.B7
1136	-X2702	00045412	+KB_MI	/48.D9
1137	-X2900	60403240	+KB_K	/51.C2
1138	-X2902	60403340	+KB_K	/51.D3
1139	-X3012A		+KB_TL	/56.C6
1140	-X3012A.	59929412	+KB_TL	/56.C6
1141	-X3012B		+KB_TL	/56.C5
1142	-X3012B.	59929412	+KB_TL	/56.C5
1143	-X3012C		+KB_TR	/57.C7
1144	-X3012C.	59929412	+KB_TR	/57.C7
1145	-X3012D		+KB_TR	/57.C7
1146	-X3012D.	59929412	+KB_TR	/57.C7
1147	-X3013A		+KB_TL	/56.C6
1148	-X3013A.	59929512	+KB_TL	/56.C6
1149	-X3013B		+KB_TR	/57.C8
1150	-X3013B.	59929512	+KB_TR	/57.C8
1151	-X3200	28380312	+KE	/10.D2
1152	-X3201	22045112	+KE	/53.D2
1153	-X3201	40404112	+KB_ZV	/53.C8
1154	-X3201.	40404112	+KE	/53.A5
1155	-X3207	61613512	+KB_TL	/55.C9
1156	-X3208	61613512	+KB_TR	/57.C6
1157	-X3300A	05733140	+KE	/60.C7
1158	-X3300B	49013140A	+KE	/60.D7
1159	-X3301	22029412	+KE	/60.D4
1160	-X3316	59915912	+KB_K	/58.E6
1161	-X3317	59915912	+KB_K	/58.E7
1162	-X3318	00167812	+KB_K	/58.E6
1163	-X3324	44079740	+KB_K	/58.E7
1164	-X3333	59915912	+KB_K	/58.E8
1165	-X3336	23223412	+KB_K	/58.B4
1166	-X3345	51527240	+KE	/60.C2
1167	-X3705	02134012	+KB_MI	/42.D4
1168	-X3705	63518140	+KB_AHS	/42.D4
1169	-X3705A	22042112	+KB_AHS	/42.E4
1170	-X3717		+TPMS	/22.A5

SL. NO.	BMK	TEREX ID	ORT	REFERENZ
1171	-X3717	n.a.	+KE	/22.E4
1172	-X4001	n.a.	+KE	/23.D4
1173	-X4013	59963112	+KB_MG	/61.D3
1174	-X4019:1	n.a.	+KE	/11.B8
1175	-X4019:2	n.a.	+KE	/11.D6
1176	-X4044	22040312	+KB_L	/77.E2
1177	-X4044A	59959212	+KB_MG	/13.D5
1178	-X4044B	22028912	+KB_MG	/13.D3
1179	-X4044C	22510512	+KB_MG	/13.D1
1180	-X4250:1	n.a.	+NAG	/72.D8
1181	-X4250:2	n.a.	+NAG	/72.D8
1182	-X4250:3	n.a.	+NAG	/72.D8
1183	-X4250:SH	n.a.	+NAG	/72.D9
1184	-X4250A	59978312	+NAG	/72.C7
1185	-X4250A	59959212	+KB_L	/72.C7
1186	-X4250D	00219512	+NAG	/72.C7
1187	-X4257	22044012	+KE	/82.F2
1188	-X4468A	n.a.	+KE	/64.C7
1189	-X4468B	n.a.	+KE	/68.C7
1190	-X4468C	n.a.	+KE	/69.D1
1191	-X4610	n.a.	+KB_R	/91.C4
1192	-X4611	n.a.	+KB_L	/91.C2
1193	-X4612	n.a.	+KB_R	/91.C5
1194	-X4613	n.a.	+KB_L	/91.C3
1195	-X4620	n.a.	+KB_L	/91.C7
1196	-X4621	n.a.	+KB_L	/91.C6
1197	-X4622	n.a.	+KB_L	/91.C9
1198	-X4623	n.a.	+KB_L	/91.C8
1199	-X4811	02134012	+KB_MI	/75.E1
1200	-X4811	63518140	+KB_ABS_A	/75.E1
1201	-X4847_1	n.a.	+KB_MI	/15.E2
1202	-X4847_2	n.a.	+KB_MI	/15.E2
1203	-X4849_1	n.a.	+KB_MI	/15.E6
1204	-X4849_2	n.a.	+KB_MI	/15.E7
1205	-X4857_1	n.a.	+KB_MI	/15.E4
1206	-X4857_2	n.a.	+KB_MI	/15.E4
1207	-X4859_1	n.a.	+KB_MI	/15.E8
1208	-X4859_2	n.a.	+KB_MI	/15.E9
1209	-X4868	22044012	+KE	/79.A6
1210	-X5207A	65433640	+KB_K	/21.B1
1211	-X5207B	65433740	+KB_K	/21.D6
1212	-X5207C	65433840	+KB_K	/21.D8
1213	-X5207D	49004512	+KB_K	/21.B8
1214	-X7000	n.a.	+KE	/38.D1
1215	-X7018B:3		+KB_SA_ST	/103.B5
1216	-X7018B:4		+KB_SA_ST	/103.B5
1217	-X7018B:5		+KB_SA_ST	/103.B5
1218	-X7018C	27408112	+KB_SA_ST	/97.E4
1219	-X7018C.	27409012	+KB_SA_ST	/97.E4
1220	-X7018D:3		+KB_SA_ST	/103.D5
1221	-X7018D:4		+KB_SA_ST	/103.D5
1222	-X7018D:5		+KB_SA_ST	/103.D5
1223	-X7019B:3		+KB_SA_ST	/103.B6
1224	-X7019B:4		+KB_SA_ST	/103.B6
1225	-X7019B:5		+KB_SA_ST	/103.B6
1226	-X7019C	27408112	+KB_SA_ST	/97.E2
1227	-X7019C.	27409012	+KB_SA_ST	/97.E2
1228	-X7019D:3		+KB_SA_ST	/103.D6
1229	-X7019D:4		+KB_SA_ST	/103.D6
1230	-X7019D:5		+KB_SA_ST	/103.D6
1231	-X7020B:3		+KB_SA_ST	/103.B6
1232	-X7020B:4		+KB_SA_ST	/103.B6
1233	-X7020B:5		+KB_SA_ST	/103.B7
1234	-X7020C	27408112	+KB_SA_ST	/97.E8
1235	-X7020C.	27409012	+KB_SA_ST	/97.E8

SL. NO.	BMK	TEREX ID	ORT	REFERENZ
1236	-X7020D:3		+KB_SA_ST	/103.D6
1237	-X7020D:4		+KB_SA_ST	/103.D6
1238	-X7020D:5		+KB_SA_ST	/103.D7
1239	-X7021B:3		+KB_SA_ST	/103.B7
1240	-X7021B:4		+KB_SA_ST	/103.B7
1241	-X7021B:5		+KB_SA_ST	/103.B7
1242	-X7021C	27408112	+KB_SA_ST	/97.E6
1243	-X7021C.	27409012	+KB_SA_ST	/97.E6
1244	-X7021D:3		+KB_SA_ST	/103.D7
1245	-X7021D:4		+KB_SA_ST	/103.D7
1246	-X7021D:5		+KB_SA_ST	/103.D7
1247	-X7045		+ABST	/99.E7
1248	-X7045_SH	n.a.	+KB_L	/99.B7
1249	-X7045B	27408112	+KB_SA_ST	/99.D7
1250	-X7045C	27409012	+KB_SA_ST	/99.D7
1251	-X7046		+ABST	/99.E4
1252	-X7046_SH	n.a.	+KB_R	/99.B4
1253	-X7046B	27408112	+KB_SA_ST	/99.D4
1254	-X7046C	27409012	+KB_SA_ST	/99.D4
1255	-X7047		+ABST	/99.E8
1256	-X7047_SH	n.a.	+KB_L	/99.B9
1257	-X7047B	27408112	+KB_SA_ST	/99.D8
1258	-X7047C	27409012	+KB_SA_ST	/99.D8
1259	-X7048		+ABST	/99.E5
1260	-X7048_SH	n.a.	+KB_R	/99.B6
1261	-X7048B	27408112	+KB_SA_ST	/99.D5
1262	-X7048C	27409012	+KB_SA_ST	/99.D5
1263	-X_Geh	n.a.	+KE	/19.F6
1264	-XA1:1	n.a.	+KE	/34.C5
1265	-XA1:2	n.a.	+KE	/34.D5
1266	-XB1:1	n.a.	+KE	/35.C3
1267	-XB1:2	n.a.	+KE	/35.C4
1268	-XB4:1	n.a.	+KE	/35.B7
1269	-XC1:1	n.a.	+KE	/37.C5
1270	-XC1:2	n.a.	+KE	/37.D5
1271	-XCAN2	59967712	+KB_R	/39.C4
1272	-XCAN2	59967712	+KB_L	/38.D7
1273	-XCAN2A	59962212	+KB_L	/38.C4
1274	-XCAN2A	59962212	+KB_R	/39.C7
1275	-XD1:1	n.a.	+KE	/38.B1
1276	-XD1:2	n.a.	+KE	/38.B3
1277	-XF1	59991212	+KE	/27.A2
1278	-XF2	59991212	+KE	/30.A2
1279	-XF3	59991212	+KE	/7.A6
1280	-XF4	59991212	+KE	/55.A3
1281	-XF5	59991212	+KE	/13.A4
1282	-XF6	59991212	+KE	/25.A2
1283	-XF7	59991212	+KE	/28.A2
1284	-XF8	59991212	+KE	/31.A2
1285	-XF9	59991212	+KE	/58.C3
1286	-XF10	59991212	+KE	/13.A1
1287	-XGND1	42125112	+KE	/8.D8
1288	-XGND1	42125612	+KB_MI	/8.D8
1289	-XGND1	42125612	+KB_MI	/8.D8
1290	-XGND1	42125112	+KB_L	/8.D8
1291	-XGND1	59964712a	+KS_BAT	/8.D8
1292	-XGND1	46195700	+KB_R	/8.D8
1293	-XGND1		+KB_MI	/8.D8
1294	-XGND1	05510640	+KB_LE	/67.A1
1295	-XGND1.		+KB_R	/8.D8
1296	-XGND1.		+KE	/8.D8
1297	-XGND1.		+KB_L	/8.D8
1298	-XGND1.		+KS_BAT	/8.D8
1299	-XGND2	n.a.	+KE	/88.B5
1300	-XGND2	00290812	+KB_L	/38.E3

FÜR DIESES DOKUMENT UND DEN DARIN DARGESTELLTEN GEGENSTAND BEHALTEN WIR UNS ALLE RECHTE VOR. VERVIELFÄLTIGUNG, BEKANNTGABE AN DRITTE ODER VERWERTUNG SEINES INHALTES SIND OHNE UNSERE AUSDRÜCKLICHE ZUSTIMMUNG VERBOTEN
© TEREX

Modify drawing only using E3 Series

INDEX	ÄNDERUNG	DATUM:	NAME
_	W11403	12.04.2018	J. Hüther
A	W11518	19.10.2018	J. Hüther

A3

	DATUM	NAME:
BEARBEITET:	02.03.2018	J. Hüther
GEPRÜFT:		

TEREX Cranes

Identnummer 61839312

BESCHREIBUNG: E-PLAN 5AF UW S-PACE2 V6.1

BENENNUNG SEITE: BETRIEBSMITTELLISTE

BAUREIHE:	5AF	ANLAGE:	=5AF
KRANTYP:	ALLE	ORT:	
VORGÄNGER:	51147912	BLATT:	139
		VON:	140

SL. NO.	BMK	TEREX ID	ORT	REFERENZ
1301	-XGND2	05510640	+KB_LE	/71.A1
1302	-XGND2	00290812	+KB_R	/39.E3
1303	-XJ2:1	n.a.	+KE	/22.C8
1304	-XJ2:2	n.a.	+KE	/22.C8
1305	-XJ3bl	n.a.	+KB_LE	/69.C5
1306	-XJ3ge	n.a.	+KB_LE	/69.C4
1307	-XJ4bl	n.a.	+KB_LE	/65.C6
1308	-XJ4ge	n.a.	+KB_LE	/65.C5
1309	-XJ8:1	n.a.	+KE	/16.E8
1310	-XJ8:2	n.a.	+KE	/16.D7
1311	-XJ12:1	n.a.	+KE	/33.C2
1312	-XJ12:2	n.a.	+KE	/33.D3
1313	-XJ13:1	n.a.	+KE	/10.E3
1314	-XJ13:2	n.a.	+KE	/10.E3
1315	-XK1	59992012	+KE	/7.B2
1316	-XK2	59992012	+KE	/18.F2
1317	-XK3	59992012	+KE	/18.F3
1318	-XK5	59991912	+KE	/10.F8
1319	-XK6	59991912	+KE	/61.E2
1320	-XK7	59991912	+KE	/48.F2
1321	-XK8	59991912	+KE	/52.F5
1322	-XK9	59991912	+KE	/58.D1
1323	-XK10	59991912	+KE	/77.D1
1324	-XK13	59991812	+KE	/63.D9
1325	-XK14	59991812	+KE	/10.E6
1326	-XK15	59991812	+KE	/43.D5
1327	-XO1:1	n.a.	+KE	/100.B5
1328	-XO1:2	n.a.	+KE	/100.B6
1329	-XR1	59991212	+KE	/35.E7
1330	-XR1A	22029212	+KB_R	/39.B5
1331	-XR2	59991212	+KE	/15.A2
1332	-XV1	59991212	+KE	/17.B4
1333	-XV2	59991212	+KE	/18.C2
1334	-XV3	59991912	+KE	/38.C8
1335	-XV4	59991912	+KE	/64.B2
1336	-Y1103	n.a.	+KB_L	/94.C4
1337	-Y1111	n.a.	+KB_L	/94.C6
1338	-Y1112	n.a.	+KB_L	/94.C7
1339	-Y1121	n.a.	+KB_MI	/94.E7
1340	-Y1121	n.a.	+KB_MI	/94.D8
1341	-Y1121	n.a.	+KB_MI	/94.E7
1342	-Y1121.	22040312	+KB_MI	/94.E7
1343	-Y1121.	22040312	+KB_MI	/94.E7
1344	-Y3327A	n.a.	+KB_MG	/59.E2
1345	-Y3327A.	22043212	+KB_MG	/59.E2
1346	-Y3327B	n.a.	+KB_MI	/59.E3
1347	-Y3327B_-	42125412	+KB_MI	/59.F3
1348	-Y3327B_+	97950373	+KB_MI	/59.E3
1349	-Y3706	n.a.	+KB_MG	/87.D4
1350	-Y4025	31236712	+KB_MG	/17.C4
1351	-Y4025.	28380112	+KB_MG	/17.C4
1352	-Y4041	n.a.	+KB_MG	/77.D3
1353	-Y4041.	22599612	+KB_MG	/77.D3
1354	-Y4204	n.a.	+KB_MG	/80.C8
1355	-Y4204.	22599612	+KB_MG	/80.B8
1356	-Y4209	n.a.	+KB_MI	/85.E7
1357	-Y4209.	22599612	+KB_MI	/85.E7
1358	-Y4210	n.a.	+KB_MI	/85.E9
1359	-Y4210.	22599612	+KB_MI	/85.E9
1360	-Y4213	n.a.	+KB_MI	/85.E5
1361	-Y4213.	22599612	+KB_MI	/85.E5
1362	-Y4224	n.a.	+KB_MI	/85.E3
1363	-Y4224.	22599612	+KB_MI	/85.E3
1364	-Y4428	n.a.	+KB_LE	/66.C3
1365	-Y4428.	42010112	+KB_LE	/66.C3

SL. NO.	BMK	TEREX ID	ORT	REFERENZ
1366	-Y4429	n.a.	+KB_LE	/66.C1
1367	-Y4429.	42010112	+KB_LE	/66.C1
1368	-Y4430A	n.a.	+KB_LE	/70.C5
1369	-Y4430A.	42010112	+KB_LE	/70.C5
1370	-Y4430B	n.a.	+KB_LE	/66.C5
1371	-Y4430B.	42010112	+KB_LE	/66.C5
1372	-Y4431A	n.a.	+KB_LE	/70.C4
1373	-Y4431A.	42010112	+KB_LE	/70.C4
1374	-Y4431B	n.a.	+KB_LE	/66.C4
1375	-Y4431B.	42010112	+KB_LE	/66.C4
1376	-Y4444	n.a.	+KB_LE	/66.C6
1377	-Y4445A	n.a.	+KB_LE	/66.C8
1378	-Y4445B	n.a.	+KB_LE	/66.B8
1379	-Y4609	n.a.	+KB_L	/95.C8
1380	-Y4617	n.a.	+KB_L	/95.C9
1381	-Y4618	n.a.	+KB_L	/94.C1
1382	-Y4620	n.a.	+KB_L	/95.C1
1383	-Y4621	n.a.	+KB_L	/95.C2
1384	-Y4622	n.a.	+KB_L	/95.C3
1385	-Y4623	n.a.	+KB_L	/95.C4
1386	-Y4638A	n.a.	+KB_L	/92.D3
1387	-Y4638B	n.a.	+KB_L	/92.D4
1388	-Y4639A	n.a.	+KB_R	/93.D8
1389	-Y4639B	n.a.	+KB_R	/93.D9
1390	-Y4640A	n.a.	+KB_R	/93.D3
1391	-Y4640B	n.a.	+KB_R	/93.D4
1392	-Y4641A	n.a.	+KB_L	/92.D8
1393	-Y4641B	n.a.	+KB_L	/92.D9
1394	-Y4806.	18903412	+KB_R	/62.C4
1395	-Y4813	n.a.	+KB_ABS	/74.E3
1396	-Y4813.	22029512	+KB_ABS	/74.E3
1397	-Y4814	n.a.	+KB_ABS	/74.E2
1398	-Y4814.	22029512	+KB_ABS	/74.E2
1399	-Y4819	n.a.	+KB_ABS	/74.E7
1400	-Y4819.	22029512	+KB_ABS	/74.E7
1401	-Y4820	n.a.	+KB_ABS	/74.E5
1402	-Y4820.	22029512	+KB_ABS	/74.E5
1403	-Y4841	n.a.	+KB_MG	/79.E7
1404	-Y4841.	22029512	+KB_MG	/79.E7
1405	-Y4842	n.a.	+KB_MG	/79.E6
1406	-Y4842.	22029512	+KB_MG	/79.E6
1407	-Y4869		+AFH	/74.E9
1408	-Y4869.	22599612	+KB_ABS	/74.E9
1409	-Y7001	n.a.	+KB_L	/94.C2
1410	-Y7002	n.a.	+KB_L	/94.C3
1411	-Y7018	n.a.	+KB_L	/96.C3
1412	-Y7018	n.a.	+KB_L	/96.C4
1413	-Y7018	n.a.	+KB_L	/96.C5
1414	-Y7018A	n.a.	+KB_L	/97.D3
1415	-Y7019	n.a.	+KB_L	/96.C1
1416	-Y7019	n.a.	+KB_L	/96.C2
1417	-Y7019	n.a.	+KB_R	/96.C3
1418	-Y7019A	n.a.	+KB_L	/97.D1
1419	-Y7020	n.a.	+KB_L	/96.C8
1420	-Y7020	n.a.	+KB_L	/96.C9
1421	-Y7020	n.a.	+KB_L	/96.C8
1422	-Y7020A	n.a.	+KB_LE	/97.D9
1423	-Y7021	n.a.	+KB_L	/96.C6
1424	-Y7021	n.a.	+KB_R	/96.C7
1425	-Y7021	n.a.	+KB_L	/96.C5
1426	-Y7021A	n.a.	+KB_LE	/97.D7
1427	-Y7022	n.a.	+KB_L	/98.C5
1428	-Y7022	n.a.	+KB_L	/98.C3
1429	-Y7022	n.a.	+KB_L	/98.C4
1430	-Y7023	n.a.	+KB_R	/98.C3

SL. NO.	BMK	TEREX ID	ORT	REFERENZ
1431	-Y7023	n.a.	+KB_L	/98.C1
1432	-Y7023	n.a.	+KB_L	/98.C2
1433	-Y7024	n.a.	+KB_L	/98.C8
1434	-Y7024	n.a.	+KB_L	/98.C8
1435	-Y7024	n.a.	+KB_L	/98.C9
1436	-Y7025	n.a.	+KB_R	/98.C7
1437	-Y7025	n.a.	+KB_L	/98.C6
1438	-Y7025	n.a.	+KB_L	/98.C5

FÜR DIESES DOKUMENT UND DEN DARIN DARGESTELLTEN GEGENSTAND BEHALTEN WIR UNS ALLE RECHTE VOR. VERVIELFÄLTIGUNG, BEKANNTGABE AN DRITTE ODER VERWERTUNG SEINES INHALTES SIND OHNE UNSERE AUSDRÜCKLICHE ZUSTIMMUNG VERBOTEN
© TEREX

Modify drawing only using E3 Series

INDEX	ÄNDERUNG	DATUM:	NAME
_	W11403	12.04.2018	J. Hüther
A	W11518	19.10.2018	J. Hüther

A3

	DATUM	NAME:
BEARBEITET:	02.03.2018	J. Hüther
GEPRÜFT:		

TEREX Cranes

Identnummer 61839312

BESCHREIBUNG: E-PLAN 5AF UW S-PACE2 V6.1

BENENNUNG SEITE: BETRIEBSMITTELLISTE

BAUREIHE:	5AF	ANLAGE:	=5AF
KRANTYP:	ALLE	ORT:	
VORGÄNGER:	51147912	BLATT:	140
		VON:	140