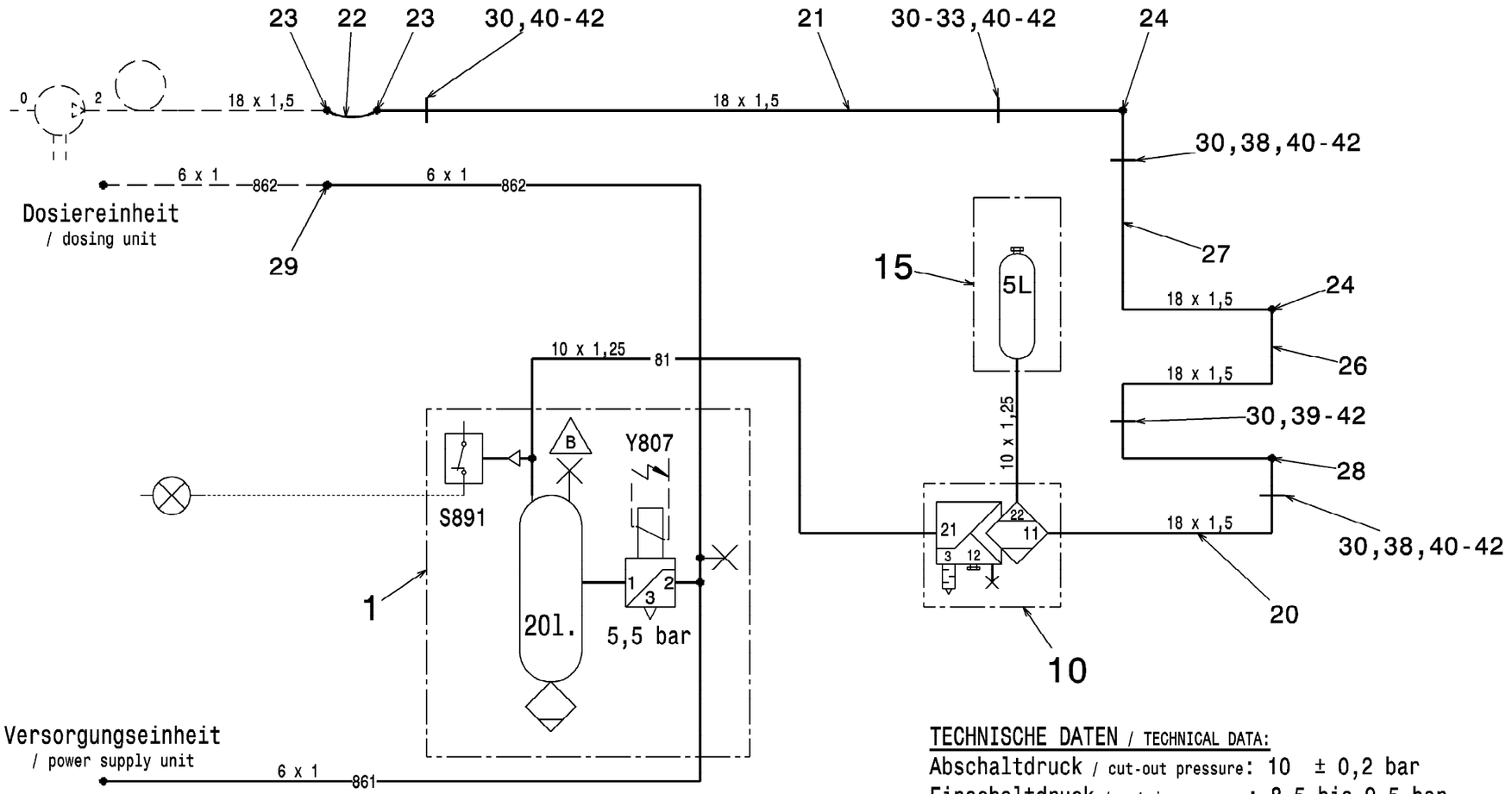

TECHNISCHE DATEN / TECHNICAL DATA:

Abschaltdruck / cut-out pressure: 10 ± 0,2 bar
Einschaltdruck / cut-in pressure: 8,5 bis 9,5 bar
Betriebsdruck / operating pressure: 9,8 bis 10,2 bar

Die Anlage ist mit Polyamidrohr nach DIN 74324 ausgerüstet
The assembly is equipped with polyamide pipe for DIN 74324.

Y807 - Anlage spühlen OW / AdBlue - system superstructure

SCHUTZVERMERK NACH DIN 34 BEACHTEN ATTENTION TO PROTECTION MARK DIN 34	PROJ ISO 128	CODE 1698.10	A	B	C	D	E						DAT	NAME	BENENNUNG/DESCRIPTION
												GEZ/DR	20.09.10	Stanzel	Druckluftanlage Oberwagen
												KON/DE	20.09.10	Lederer	compressed air system superstructure
												FTG/MA	*	*	
CAD-ORIGINAL, AENDERUNG NUR UEBER CAD CAD-ORIGINAL, CHANGE ONLY BY CAD CATIA V5 R16 *	TYP/TYPE FA 036 Bluetec	GUETEKLASSE QUAL.GRADE I	MASSTAB SCALE -	BGR ASSEMBLY BGR 1660								NOR/ST	*	*	
	ZUS-ZEICHNUNG/ASSEMBLY DRAWING *	GEWICHT/WEIGHT 24 KG						B	1	10485	30.03.11	Stanzel	FAUN		ZEICHNUNGS/DRAWING-NR 99707028480
								A	1	8989	20.09.10	Stanzel			FORMAT 3 A
								IND	X	AEND/CHANG	DAT	NAME	URSPR/ORIGIN		ERSETZT/REPL Zeichn. gl. Nr. vom 27.4.10

BLATT SHEET 01
02 BL/SH

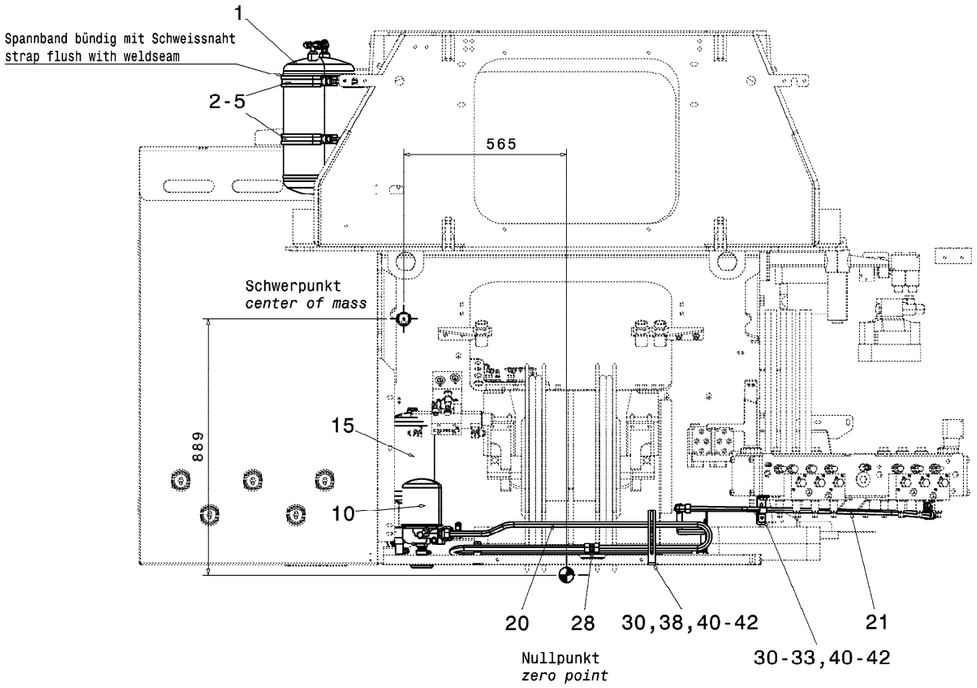

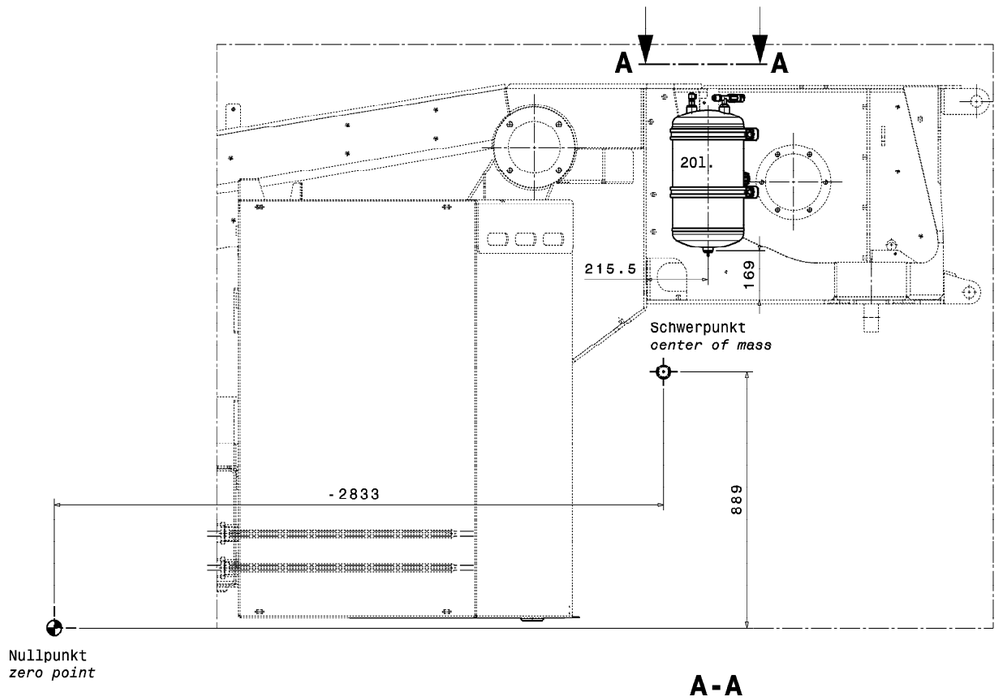

A-A
Maßstab: 1:5

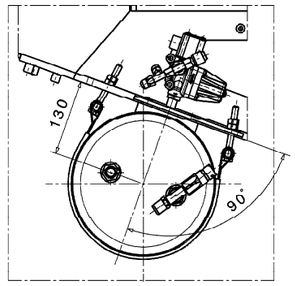

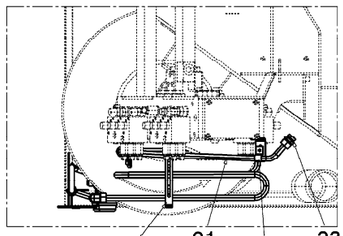

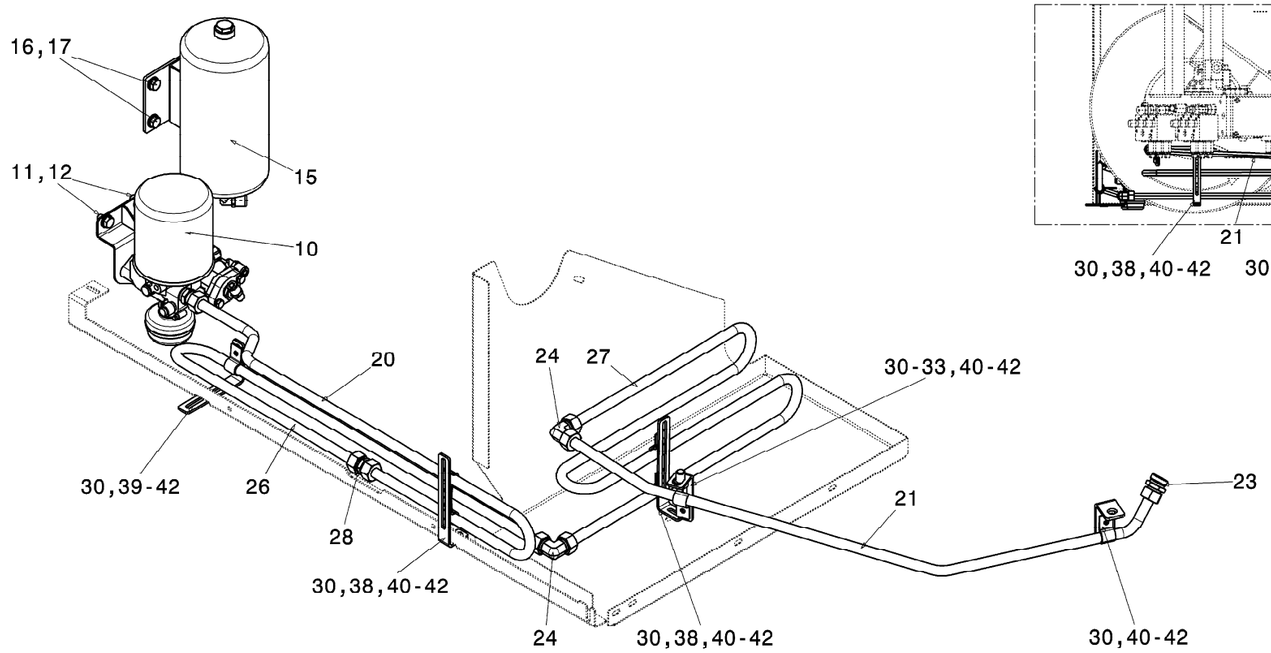

Montagehinweis:/ *instruction for installation*

- **Komponenten nach Zeichnung montiert, und vor Beschädigung geschützt./**
  assembled according drawing, and protected against damage
- **alle Öffnungen verschlossen/** *all holes closed*

Nicht Angegebene Anziehdrehmomente — not specified tightenings torques
Verschraubungsklasse D nach FN 10009 — acc. to FN 10009 - grade D

PROJ ISO 128	ALLGEMEINTOLERANZEN GENERAL TOLERANCES *	FORM- UND LAGETOLERANZEN TOLERANCES OF FORM/POSIT ISO 1101		OBERFLAECHENBESCHAFFENHEIT INDICATING SURFACE TEXTURE ISO 1302		WERKSTUECKKANTEN EDGES WORKING PARTS ISO 13715		
SCHUTZVERMERK NACH ISO 16016 BEACHTEN ATTENTION TO PROTECTION MARK ISO 16016	CODE 1698.10	A	B	C	D	E		
TYP/TYPE FA 036 Bluetec	QUETEKLASSE QUAL.GRADE I	MASSTAB SCALE 1:10 1:5		RONTEIL-NR UNMACHINED NO *		BGR/ASSEMBLY BGR 1660		
ZUS-ZEICHNUNG/ASSEMBLY DRAWING *	GEWICHT/WEIGHT 24 KG			WERKSTOFF/MATERIAL siehe Stückliste * m²				
		DAT	NAME	BENENNUNG/DESCRIPTION Druckluftanlage Oberwagen compressed air system superstructure				
	GEZ/DR	20.09.10	Stanzel					
	KON/DE	20.09.10	Lederer					
	FTG/MA	*	*					
	NOR/ST	*	*					

CAD-ORIGINAL, AENDERUNG NUR UEBER CAD
CAD-ORIGINAL, CHANGE ONLY BY CAD
CATIA V5 R19

IND	X	AEND/CHANG	DAT	NAME	URSPR/ORIGIN
B	0	10485	30.03.11	Stanzel	
A	1	8989	20.09.10	Stanzel	

FAUN

ZEICHNUNGS/DRAWING-NR 99707028480
FORMAT 1 A
BLATT/SHEET 02 02 BL/SH
ERSETZT/REPL Zeichn. gl. Nr. vom 27.4.10